ROHDE&SCHWARZ

SERVICE DOCUMENTS

E 6 GHZ Board

1084.9600.00

Contents

7 Testing and Repair of the Board 4
7.1 Function Description 4
7.1.1 Input REF600 4
7.1.2 Input IQ300 4
7.1.3 IF900 - IF Signal of Mixer2 5
7.1.4 LO Conditioning for Mixer 1 5
7.1.5 RF Path at IF Ouput of Mixer1 5
7.1.6 Filter Bank 5
7.1.7 RF Level Control 6
7.1.8 Diagnosis 6
7.2 Measuring Instruments and Auxiliary Means 6
7.3 Troubleshooting 6
7.3.1 RF Level 7
7.3.2 Spectral Purity of Output Signal IQOUT6 8
7.4 Testing and Adjustment 8
7.4.1 Testing the Data Transmission 8
7.4.2 Testing the Reference Voltages 9
7.4.3 Testing the Operating Points of the Amplifier Stages .. 9
7.4.4 Testing the Switching Voltages of RFSWITCH 1 10
7.4.5 Testing the Switching Voltages of RFSWITCH 2 10
7.4.6 Testing the Tuning Voltages 10
7.4.7 Testing the RF Signal Paths 11
7.4.8 Adjusting the Drain Current of A510 in the POWER UNIT.. 11
7.4.9 Adjusting the Reference 10 V 11
7.4.10 RF-DC-ZERO Adjustment at Output Detector 11
7.4.11 Adjusting the RF Level Linearity 12
7.4.12 Adjusting the IF900 Level 12
7.4.13 Calibration of the Tunable Filters 12
7.4.14 Tables and Interfaces 12
7.4.14.1 Diagnosis 12
7.4.14.2 Serial Data (Subaddress 1) 15
7.5 Disassembly and Assembly 16
7.6 External Interfaces 17

Parts list
Coordinates list
Circuit diagram
Component location plan

7. Testing and Repair of the Board

7.1. Function Description

The E6GHZ board extends the frequency range of the SMIQ03 by the range 3300 to 6400 MHz.

The IQ300 signal at X504 from the IQMOD module (300 MHz, IQ-modulated) is up-converted to 900 MHz using MIXER2 (IF900). Unwanted mixer products at the output of MIXER2 are filtered off by means of bandpass filters.

The REF600 signal at X502 from the reference/step synthesis (600 MHz) is doubled and serves as LO for MIXER2 (1200 MHz).

MIXER1 converts IF900 to the range 3300 to 6400 MHz. The LO signal (4200 to 6000 MHz) for MIXER1 is generated by doubling the FIQOUT signal of the IQMOD at X505.

Unwanted mixer products at the output of MIXER1 are suppressed by means of bandpass filters and a switched filter bank containing bandpass filters and tunable highpass and lowpass filters in 4 paths.

A level control element (LEVEL PRESET) preceding the filter bank permits to set the operating point of the amplitude modulator(instrument calibration routine Level Preset). Following the filter bank, the output level of the instrument is set by the amplitude modulator.

The thin-film unit POWERUNIT includes the output stage and a detector, which detects the output level of the instrument for the frequency range 3300 to 6400 MHz. There, the signal from the IQMOD (FIQOUT at X505) is also directly through-connected to the module output (IQOUT6 at X506) for frequencies
< 3300 MHz.

7.1.1. Input REF600

The REF600 signal at X502 (600 MHz, 13 dBm) is split up via a power divider, taken via an amplifier and again provided as output signal at X501 REF600E for IQMOD (600 MHz, 13 dBm) and doubled as LO signal for MIXER2 to 1200 MHz, filtered and amplified to a controlled LO level of 17 dBm.

7.1.2. Input IQ300

The IQ300 signal at X504 (300 MHz, -9 dBm) is split up via a power divider, taken via an amplifier and again provided as output signal at X503 IQ300AUX (300 MHz, -9 dBm) and is used as RF signal for MIXER2 (level -12 dBm).

7.1.3. IF900 - IF Signal of Mixer2

The IF signal of MIXER2 (900 MHz) is filtered and amplified and taken to the RF connector of MIXER1 (level -12 dBm). The RF level at X2 is adjusted to -12 dBm by means of LEVEL IF900 (R848).

7.1.4. LO Conditioning for Mixer 1

For LO conditioning, the FIQOUT signal is doubled by the POWERUNIT at X9 from 2100 to 3000 MHz to 4200 to 6000 MHz. For suppression of subharmonics, the lowpass filter LP5100 is cut in at frequencies at FIQOUT < 5100 MHz. A level control ensures a constant LO level at X1 (17 dBm).

7.1.5. RF Path at IF Output of Mixer1

The mixer output signal (-18 dBm) is taken via amplifiers and filters to the level preset control element and via the filter bank and the AM modulator to the input X6 of the POWERUNIT . The amplifier stages have a gain (S21) of approx. 8 dB each, thus compensating for the filter attenuations.

7.1.6. Filter Bank

The tunable filters are set according to the frequency; the necessary data is determined in the module test in the production and contained in the EEPROM of the module.

Each tracking filter is driven by a tuning voltage.
IQFILT1 and IQFILT2 drive the lowpass filters, IQFILH1 and IQFILH2 the highpass filters. In the deactivated filter paths, the respective lowpass filters are set to minimum and the highpass filters to maximum tuning voltage via selector switches (0 or 20 V).
The four control bits FILOFF1 to FILOFF4 check the selector switches and the ON/OFF functions of the filter paths.

There are four frequency ranges:

Frequency range	SMIQ output frequency	FIQOUT from IQMOD	LO frequency Mixer 1	Sideband	Control signal LP5100_ON
FB1	3300 to 4200 MHz	2100 to 2550 MHz	4200 to 5100 MHz	lower	L
FB2	4200 to 5100 MHz	2550 to 3000 MHz	5100 to 6000 MHz	lower	H
FB3	5100 to 6000 MHz	2100 to 2550 MHz	4200 to 5100 MHz	upper	L
FB4	6000 ... 6400 MHz	2550 ... 2750 MHz	5100 ... 5500 MHz	upper	H

7.1.7. RF Level Control

The command value for the amplitude modulation (f > 3.3 GHz) and the level control is applied to the module via X500.A2 UREFAM. At frequencies < 3.3 GHz, the control bit AM_ON switches over to a command value generated on the module, since the amplitude modulation is already generated on the IQMOD module. The temperature-compensated and linearized detector output voltage is applied as actual value to the control amplifier N29, which drives the AM modulator.
The level linearity is adjusted using trimmers RF DC ZERO (R394) and DETECTOR OFFSET (R173). The nominal value for the level control is set via D/A converter D2. The control bandwidth is switched over via control bit AM_SLOW_ON. For the IQ mode or in the operating mode "ALC OFF MODE TABLE", the AM modulator is controlled by the level D/A converter (ALC_ON = Low, DETOUT_ON = Low), N29 will then operate as amplifier.

7.1.8. Diagnosis

Diagnosis voltages determined via RF rectifiers feature large tolerances and can only be used as indicators (RF level present / not present). RF test points without directional couplers do not detect the forward power, but the RF voltage, which is to a large extent dependent on the matching (impedance) and therefore features large fluctuations versus the frequency.

7.2. Measuring Instruments and Auxiliary Means

- DC voltmeter, ammeter (e.g. UDS5)
- RF power meter (e.g. NRVD)
- RF spectrum analyzer up to 20 GHz (e.g. FSM)
- RF network analyzer up to 8 GHz (e.g. ZVC)

7.3. Troubleshooting

For first error diagnosis it is recommended to use the test program included in the service kit, which offers comprehensive possibilities.
Before starting more detailed troubleshooting in the RF paths, it is recommended to check the serial interface for correct data transmission and the diagnosis, reference, operating point and control voltages for the correct value.

7.3.1. RF Level

Error message: **ALC LOOP FAILURE**	First check at which frequencies the level control does not work. To this end, check the frequency ranges FB1 to FB4 of the filter bank.
No level **or** **fault during Level Preset calibration at frequencies > 3.3 GHz**	Check control voltages of the LO level control loops. Check diagnosis voltages of the RF test points. Check detector and control amplifier. Perform RF level adjustment
Level cannot be varied at all frequencies > 3.3 GHz	Check detector, level D/A converter and control amplifier
No level in only one frequency range FB1 to FB4 of the filter bank	Fault at RF-SWITCH1 or RF-SWITCH2, missing or faulty control voltage of tunable filters. Check the RF chain of the filter bank using network analyzer
Level linearity out of tolerance	Perform adjustment

7.3.2. Spectral Purity of Output Signal IQOUT6

Too small harmonics	Check operating point of RF amplifier in POWERUNIT, harmonics at X6, operating points of amplifiers in RF path.
Too small spurious responses at fnw = 0.5*(fRF ± 900 MHz)	Chip of switch or switch control in POWERUNIT faulty, braided cord in upper module cover in the area of the POWERUNIT missing.
Too small spurious responses at 300 MHz from carrier	LO level of MIXER1 is faulty, bandpass filters in the IF900-path faulty
Too small spurious responses at 600 kHz from carrier	Module cover does not fit tightly, bandpass filters in the LO 1200 path faulty
Too small spurious responses at 900 MHz from carrier	LO suppression by the tracking or permanent filters of the filter bank is insufficient. Determine the faulty frequency range of the filter bank FB1 to FB4, check the tuning voltages, measure from X4 to X8 using network analyzer.

7.4. Testing and Adjustment

All measured values with no tolerance indicated are meant to be understood as reference values.
Plug the board onto the adapter included in the service kit and set up the RF connections. The adapter can then be plugged into the chassis together with the board.

Before carrying out any tests, set the instrument to a defined initial status by means of PRESET.

7.4.1. Testing the Data Transmission

The board is addressed via the serial interface. Subaddress 1 is used for the data transmission,. Subaddress 2 is used for reading and writing to the EEPROM, which contains calibration data for the filter control.

Testing: When changing between the frequencies f1 < 3.3 GHz and f2 > 3.3 GHz, the bit SWE6-ON at D14/4 must change between low and high.

7.4.2. Testing the Reference Voltages

Test point	Nominal value/V
X20.3	10 ± 0.010
X20.2	-10 ± 0.010
X20.1	4.55 ± 0.02

7.4.3. Testing the Operating Points of the Amplifier Stages

Use a DC voltmeter to check the voltages. Measure at the collector or drain connector.

Circuit diagram sheet	Amplifier	Component No.	Ic/mA	U/V
3	RFAMP23	N38	70	4.9 ± 0.1
3	RFAMP24	N39	70	4.9 ± 0.1
4	RFAMP25	V19	58	4.4 ± 0.1
4	RFAMP26	V20	58	4.4 ± 0.1
5	RFAMP27	V87	62	4.4 ± 0.1
5	RFAMP28	V91	127	4.7 ± 0.1
5	RFAMP28	V91/UG2		-4...-0.5
6	RFAMP29	N3	80	4.8 ± 0.1
8	RFAMP30	N4	80	4.8 ± 0.1
9	RFAMP2	N15	100	5.25 ± 0.1
10	RFAMP3	N17	75	5 ± 0.1
12	RFAMP4	N14	83	2.8 ± 0.2
12	RFAMP5	V90	140	7.1 ± 0.1
13	RFAMP6	N25	80	3.4 ± 0.2
14	RFAMP7	V92	93	7.1 ± 0.1
14	RFAMP7	V92/Gate		-2 ... -0.5
17	RFAMP9	N22	80	3.4 ± 0.2
18	RFAMP10	N23	80	3.4 ± 0.2
19	RFAMP11	N18	80	3.4 ± 0.2
20	RFAMP12	N19	80	3.4 ± 0.2
21	RFAMX16.1	N20	80	3.4 ± 0.2
22	RFAMP14	N21	80	3.4 ± 0.2
23	RFAMP15	N24	80	3.4 ± 0.2
24	RFAMP16	N9	80	3.4 ± 0.2
26	RFAMP19	V94	93	7.1 ± 0.1
27	RFAMP20	V95	93	7.1 ± 0.1
28	RFAMP22	N37		3.4 ± 0.2
29	POWER UNIT Vcc	P11	500	7.3 ± 0.2
29	POWER UNIT Vgg	P12		-5 ... -0.5

7.4.4. Testing the Switching Voltages of RFSWITCH 1

Use a DC voltmeter to check the voltages. (Tolerance ± 0.3 V)

	Test point	Filter OFF	FB1 on	FB2 on	FB3 on	FB4 on
SYNFIL 0	C891	4.42	4.18	-1.65	-1.65	4.55
SYNFIL 1	C753	9.80	-0.76	9.80	9.80	9.80
SYNFIL 2	C892	-10.00	-10.00	3.30	-10.00	-10.00
SYNFIL 3	C757	9.83	9.83	9.83	-3.30	9.83
SYNFIL 4	C755	-10.03	-10.03	-10.03	-10.03	6.21

7.4.5. Testing the Switching Voltages of RFSWITCH 2

Use a DC voltmeter to check the voltages. (Tolerance ± 0.3 V)

	Test point	Filter OFF	FB1 on	FB2 on	FB3 on	FB4 on
SYNFIL 0N	C895	-1.67 V	-1.67 V	4.22 V	4.58 V	-1.67 V
SYNFIL 1N	C894	-9.82 V	3.34 V	-9.82 V	-9.82 V	-9.82 V
SYNFIL 2N	C899	9.97 V	9.97 V	-0.76 V	9.97 V	9.97 V
SYNFIL 3N	C898	-9.83 V	-9.83 V	-9.83 V	6.24 V	-9.83 V
SYNFIL 4N	C897	10.05 V	10.05 V	10.05 V	10.05 V	-3.32 V

7.4.6. Testing the Tuning Voltages

The diagram shows general characteristics of the tuning voltages. Individual calibration data may deviate from this curve; usually, there are deviations from the smooth tuning characteristics because of the calibration process. The upper curves show IQFILH1 and IQFILH2, the lower ones IQFILT1 and IQFILT2 (identical in this case). All 4 voltages can be read out via the diagnosis (Udiag = 20V * DACWERT/4095).

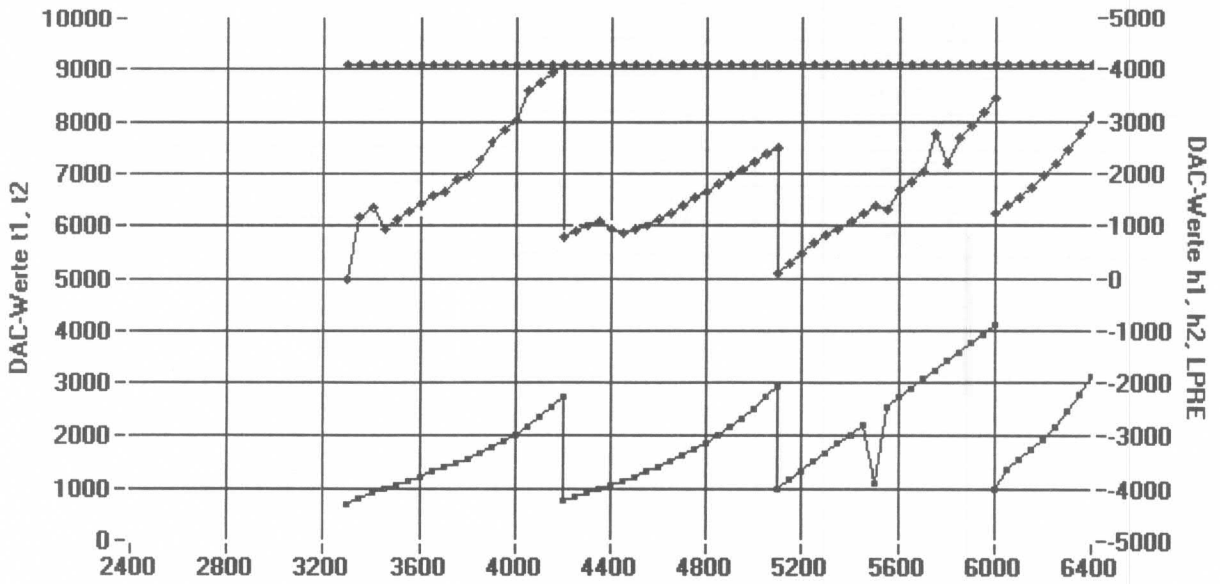

7.4.7. Testing the RF Signal Paths

The module accommodates SMP or MMCX test connectors X1 to X9. At these coaxial interfaces, matching and gain can be measured using a network analyzer, for example. For this purpose, the coupling capacitor, which is located at this place in the signal path, must be soldered from the desired input or output to the test connector. In addition to a number of coupling capacitors in the signal path, there are grounded through-connections (GND). There, it is possible, e.g. to solder in a coaxial cable and connect its inner conductors to the signal path. For specifications of nominal gain or nominal level please refer to the block diagram. S-parameter measurements in the frequency range 3 to 6 GHz require extensive equipment and knowledge. Therefore, such measurements should only be performed by trained personnel.

7.4.8. Adjusting the Drain Current of A510 in the POWER UNIT

Cut in the ammeter at X14.1 - X14.2.
Use trimmer R172 to adjust the current to 500 ± 5 mA.

7.4.9. Adjusting the Reference 10 V

Use trimmer R608 to adjust to 10 V ± 0.001 V at the test point X20.4.

7.4.10. RF-DC-ZERO Adjustment at Output Detector

Remove jumper at X14.1-X14.2, set the voltage at X16.1 (reference X16.2) to -17 mV ± 0.5 mV using potentiometer R394, plug in the jumper at X14.1-X14.2.

7.4.11. Adjusting the RF Level Linearity

Instrument settings: PRESET, RF 3301 MHz, LEVEL 2.1 dBm, LEVEL/LEVEL/ATTENUATOR MODE FIXED.
Connect power sensor of power meter to RF connector of SMIQ.
Save the measured value as reference value on the power meter and select the Δ dB display. Set LEVEL -18.1 dBm.
Use potentiometer R173 to adjust the DETECTOR OFFSET to 20-dB drop on the power meter.
By adjusting alternately using potentiometer R173 and potentiometer R394 (RF-DC-ZERO), the level deviation from the nominal value can be minimized in the level range -20 dBm to 13 dBm.

7.4.12. Adjusting the IF900 Level

Remove the module, unscrew the screening cover.
Unsolder the coupling capacitor C663 from the signal path and solder in such that R625 is connected to X2.

Place the module onto the service adapter, set up the RF connections, install the adapter into the instrument. Make sure to allow for sufficient cooling of the module, since the cooling effect of the screening covers and the air current is missing.

Instrument setting PRESET, RF 3301 MHz.

Connect a power meter to X2 and measure the level (f = 900 MHz). Adjust the RF level at X2 to -12 dBm using LEVEL IF900 (R848).

7.4.13. Calibration of the Tunable Filters

The filters are calibrated in the factory in the module pretesting. This is necessary when replacing tuning diodes in the tunable filters or the EEPROM.

7.4.14. Tables and Interfaces

7.4.14.1. Diagnosis

RF: Diagnosis voltage determined via RF rectifier.
IR: Interrupt at processor when the permissible thresholds are exceeded.
TF: Division factor (corresponds to voltage divider ratio at test point).

Diagnosis multiplexer D27:						
Diag. point SMIQ	Test point	Type	IR	Umin/ Volt	Umax/ Volt	TF
10 2400	Reference 10 kΩ	DC		-10m	+10m	1
11 2401	VDETOUT Output level of module	RF		0	10	4
12 2402	UTEMP	DC		0	5	1
13 2403	Free					
14 2404	IQFILT1 tuning voltage LP tracking filter	DC		0	20	5
15 2405	IQFILT2 tuning voltage LP tracking filter	DC		0	20	5
16 2406	IQFILH1 tuning voltage HP tracking filter	DC		0	20	5
17 2407	IQFILH2 tuning voltage HP tracking filter	DC		0	20	5

Diagnosis multiplexer D25:						
Diag. point SMIQ	Test point	Type	IR	Umin/ Volt	Umax/ Volt	TF
20 2408	Control voltage for level preset	DC		0	10	3
21 2409	Level ahead of filter bank	RF		0		3
22 2410	Level ahead of AM Mod.	RF		0		3
23 2411	Level ahead of POWERUNIT	RF		0		3
24 2412	IF900 Level	RF		0		3
25 2413	AM control voltage	DC	IR	-15	15	3
26 2414	LO-MIXER1 control voltage	DC	IR	-15	15	3
27 2415	LO-MIXER2 control voltage	DC	IR	-15	15	3

Module temperature vs. Udiag12 (SMIQ diagnosis No. 2402):

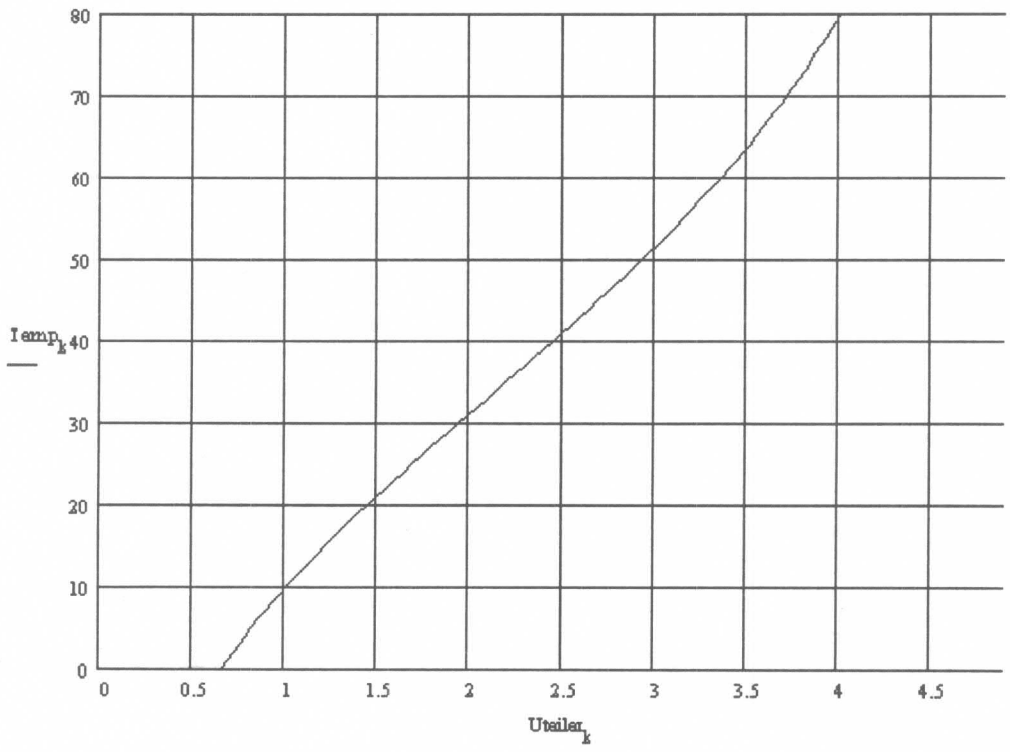

7.4.14.2. Serial Data (Subaddress 1)

Byte	Bit	Designation	Function	Control logic
11	7	free		
	6	free		HEX code:
	5	free		0E 0D 0B 07 0F
	4	free		
	3	FILOFF4		1 1 1 0 1
	2	FILOFF3		1 1 0 1 1
	1	FILOFF2		1 0 1 1 1
	0	FILOFF1		0 1 1 1 1
10	7	IQFIL_H2	Tuning voltage	MSB
9	4	[12]	2 of highpasses	LSB
9	3	IQFIL_H1	Tuning voltage	MSB
8	0	[12]	1 of highpasses	LSB
7	7	IQFIL_T2	Tuning voltage 2 of lowpasses	MSB
6	4	[12]		LSB
6	3	IQFIL_T1	Tuning voltage	MSB
5	0	[12]	1 of lowpasses	LSB
4	7	BLANK_ENA	Function of BLANK line	1 active 0 deactivated
	6	BLANK_INV	Polarity of BLANK line	1 Blanking with BLANK = 0 0 Blanking with BLANK = 1
	5	DETOUT_ON	Switch for detector output	Detector connected to controller as actual value (ALC ON) 0 ALC OFF
	4	AM_SLOW	Switchover of ALC control bandwidth	1 ALC control bandwidth slow 0 ALC control bandwidth normal
	3	ALC_ON	Switchover between CW and IQ mode/ level control from table	1 ALC ON: Automatic level control on. 0 ALC OFF: Automatic level control off.
	2	AM_E6	Level reference voltage	1 AM signal from motherboard 0 6-V reference for RF level from module E6GHz
	1	LEV_OFF	Level reduction	1 Level off 0 Level on
	0	SWE6_ON	controls signal path in POWER UNIT	1 Frequency range 3.3 to 6.4 GHz 0 Frequency range 0.3 to 3300 MHz

Byte	Bit	Designation	Function	Control logic
3 2	7 4	LEVEL [12]	Level setting	Bit 11 Bit 0
2 1	3 0	LEVEL PRESET [12]	Level Preset	Bit 11 Bit 0
0	7	LOSYN_OFF	Switch for LO Mixer1	1 LO off (0.3 to 3300 MHz) 0 LO on (3.3 to 6.4 GHz)
	6	LO-MIXER2 _OFF	Switch for LO Mixer2	1 LO off (0.3 to 3300 MHz) 0 LO on (3.3 to 6.4 GHz)
	5 4 3	free DMUX_2 DMUX_1	Selection diagnosis multiplexer	0 DMUX1 1 DMUX2 0 off 1 0 0
	2 1 0	AMUX_2 AMUX_1 AMUX_0	Address diagnosis multiplexer	MSB Address 0 to 7 LSB

7.5. Disassembly and Assembly

After opening the instrument, unlocking the module and loosening the RF connections, the module can be taken out of its slot. The screening covers of the module are fastened with screws; loosen the screws of the upper cover first and tighten them last.

For mounting the POWERUNIT observe the mounting instructions (see component location plan).

7.6. External Interfaces

Signal name	from module	Signal data	Remark
IQ300	IQMOD (IQAUX)	300 MHz ± 50 MHz for IQ modulation -9 dBm ± 0.1 dB 50 ohms S11 < -15 dB	
REF600	Reference/ step synthesis	600 MHz 13 dBm ±1 dB 50 ohms S11 < -15 dB	
VREFAM	IQMOD	DC ... 100 kHz 6 VDC ± (AM * 6 V)	Modulation signal for AM
FIQOUT	IQMOD	IQ/CW 0.3 to 3300 MHz -15 to +16 dBm CW 2100 to 3000 MHz 13 dBm 50 ohms	F < = 3300 MHz: IQMOD signal is through-connected to attenuator F > 3300 MHz: IQMOD in CW mode
	to module		
IQ300AUX	Instrument rear	300 MHz ± 50 MHz for IQ modulation 50 ohms S11 < -15 dB S22 < -20 dB	IQ300 through-connected, P(IQ300) ± 0.5 dB
REF600E	IQMOD	600 MHz from REF600 through-connected 50 ohms S22 < -15 dB	REF600 through-connected, P(REF600) ± 0.5 dB
IQOUT6	Attenuator	IQ/CW 0.3 to 3300 MHz: -17 to +16 dBm IQ 3300 to 6400 MHz: -15 to +16 dBm 50 ohms S22 < -15 dB	through-connected signal, approx. 2 dB attenuation

Fuer diese Unterlage behalten wir uns alle Rechte vor
For this document all rights are reserved

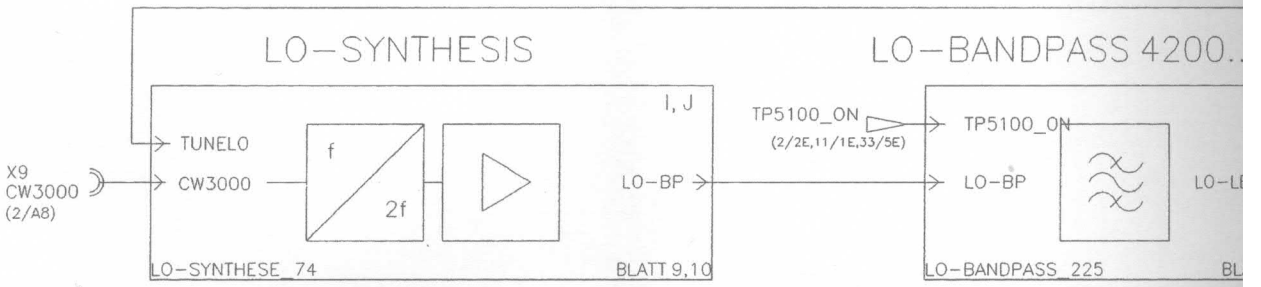

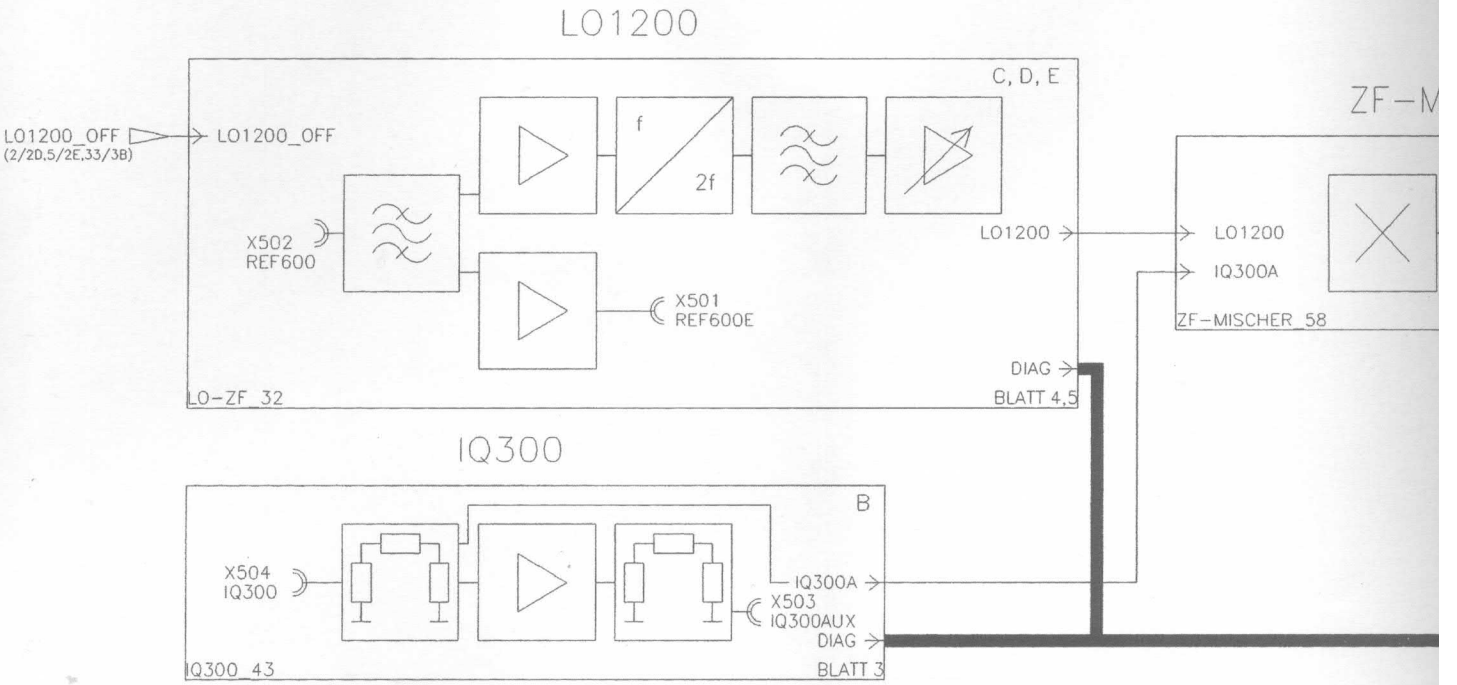

** = NOT FITTED

Bindende Angaben ueber Varianten, Trimmwerte, Bauteile und nicht bestueckte Bauteile siehe SA.

FOR BINDING INFORMATION ON MODELS, TRIMMING AND COMPONENTS VALUES AND NONFITTED COMPONENTS SEE PARTS LIST

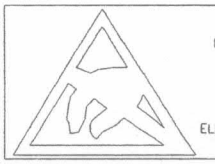

ACHTUNG: EGB !
ELEKTROSTATISCH GEFAEHRDETE
BAUELEMENTE ERFORDERN EIN
BESONDERE HANDHABUNG
ATTENTION ESD !
ELECTROSTATIC SENSITIVE DEVICES
REQUIRE A SPECIAL HANDLING

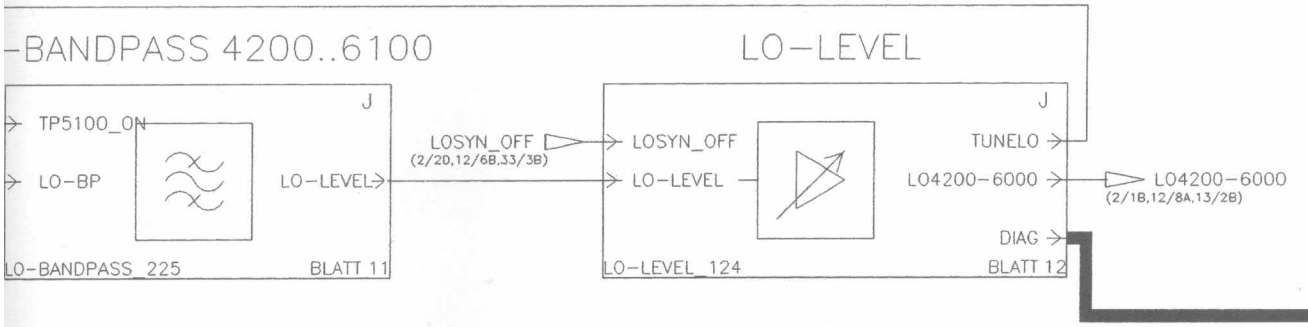

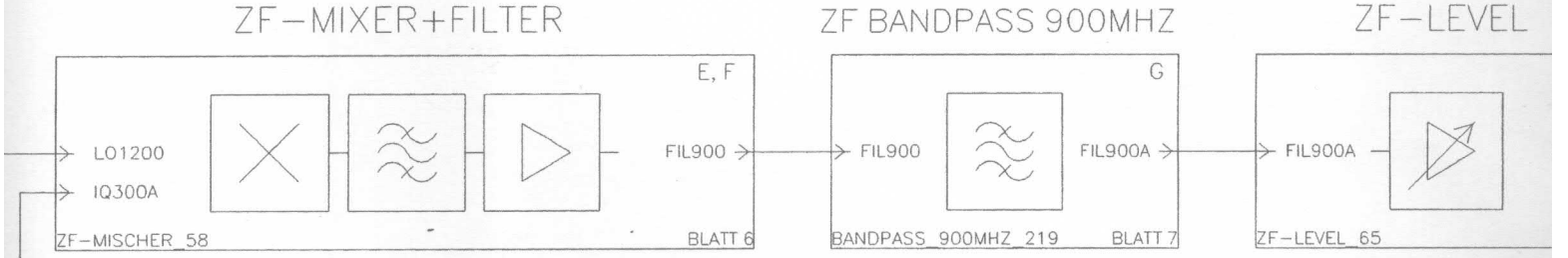

OT FITTED

ACHTUNG: EGB !
ELEKTROSTATISCH GEFAEHRDETE BAUELEMENTE ERFORDERN EINE BESONDERE HANDHABUNG.
ATTENTION ESD !
ELECTROSTATIC SENSITIVE DEVICES REQUIRE A SPECIAL HANDLING

ROHDE&SCHWARZ	Benennung: 6-GHZ-ERWEITERUNG Designation: 6-GHZ-EXTENSION			Sprach
Typ: SMIQ Type:	Datum: 99-09-09 Date:	Abteilung: 1GPK Dpt:	Name: HOFBERGE Name:	Zeichn
1. Z.: used in: 1084.8004.01			TOP/TOP.1	1

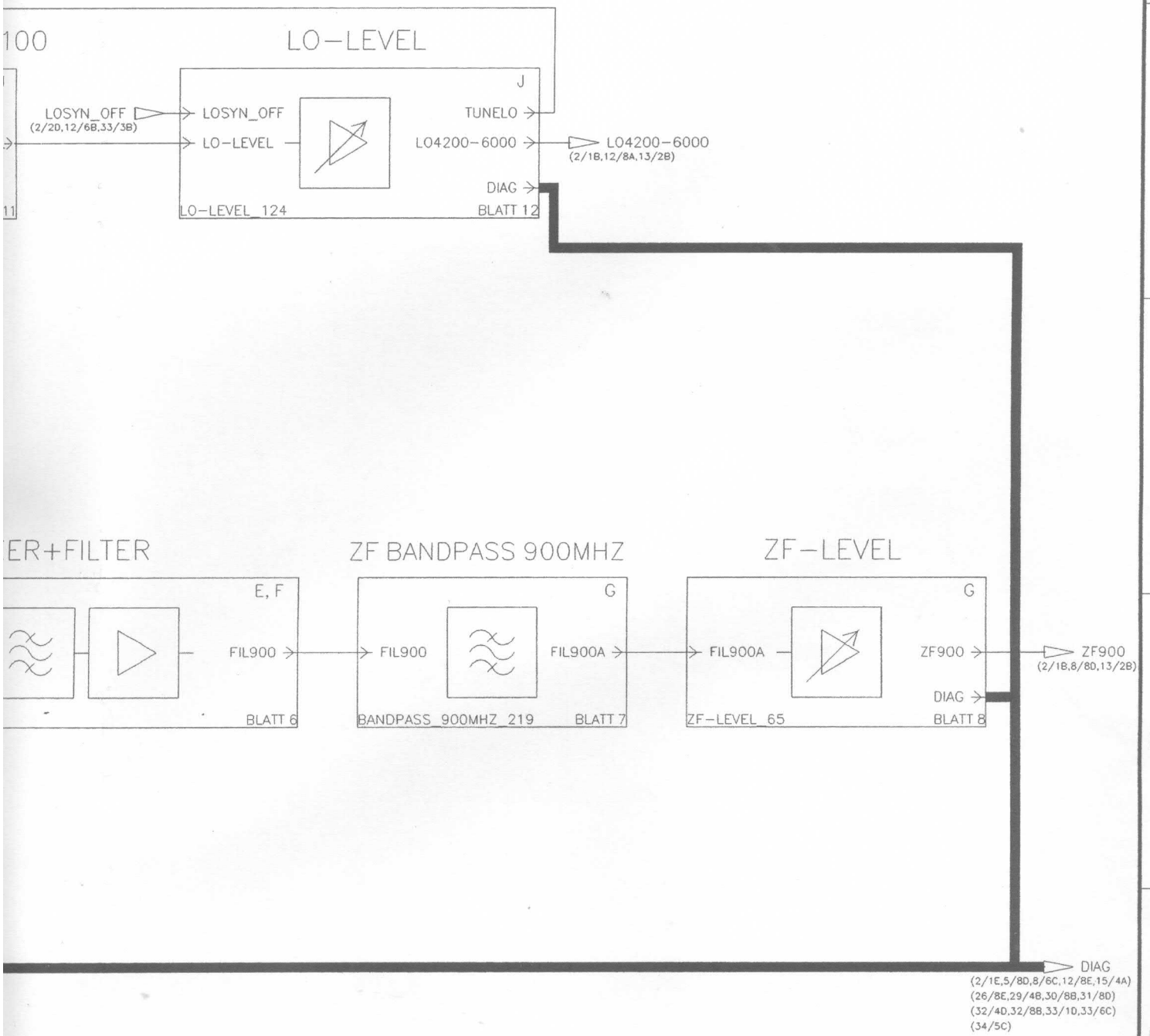

ROHDE&SCHWARZ	Benennung: / Designation: 6-GHZ-ERWEITERUNG 6-GHZ-EXTENSION				Sprache: / Lang.: DE	Aei: / C.I.: 06.05	Blatt: / Sh.: 1+
Typ: / Type: SMIQ	Datum: / Date: 99-09-09	Abteilung: / Dpt: 1GPK	Name: / Name: HOFBERGE		Zeichn. Nr.: / Drawing No.: 1084.9600.01 S		
1. Z.: / used in: 1084.8004.01				TOP/TOP.1			

Fuer diese Unterlage behalten wir uns alle Rechte vor
For this document all rights are reserved

MIXER RF-SYNTHESIS

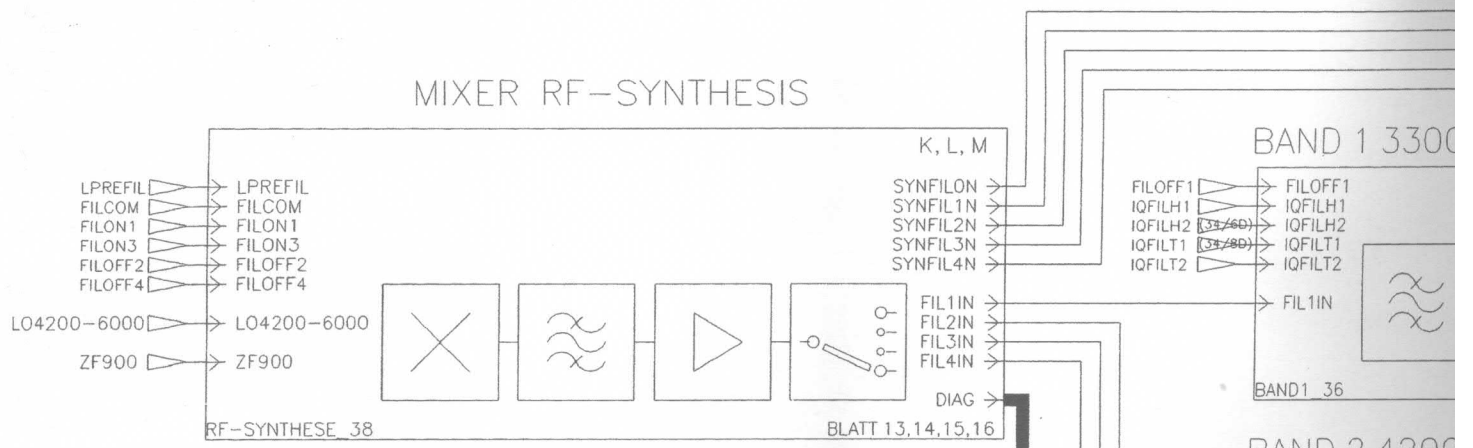

BAND 1 3300

BAND 2 4200

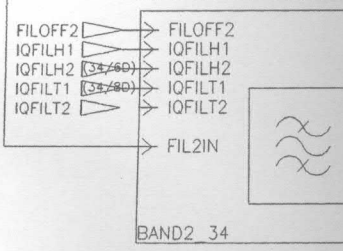

BAND 3 5100

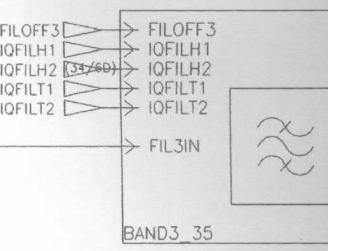

BAND 4 6000

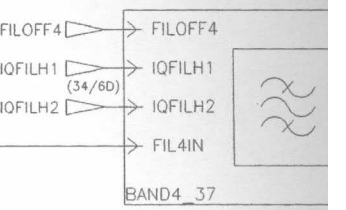

CONTROL

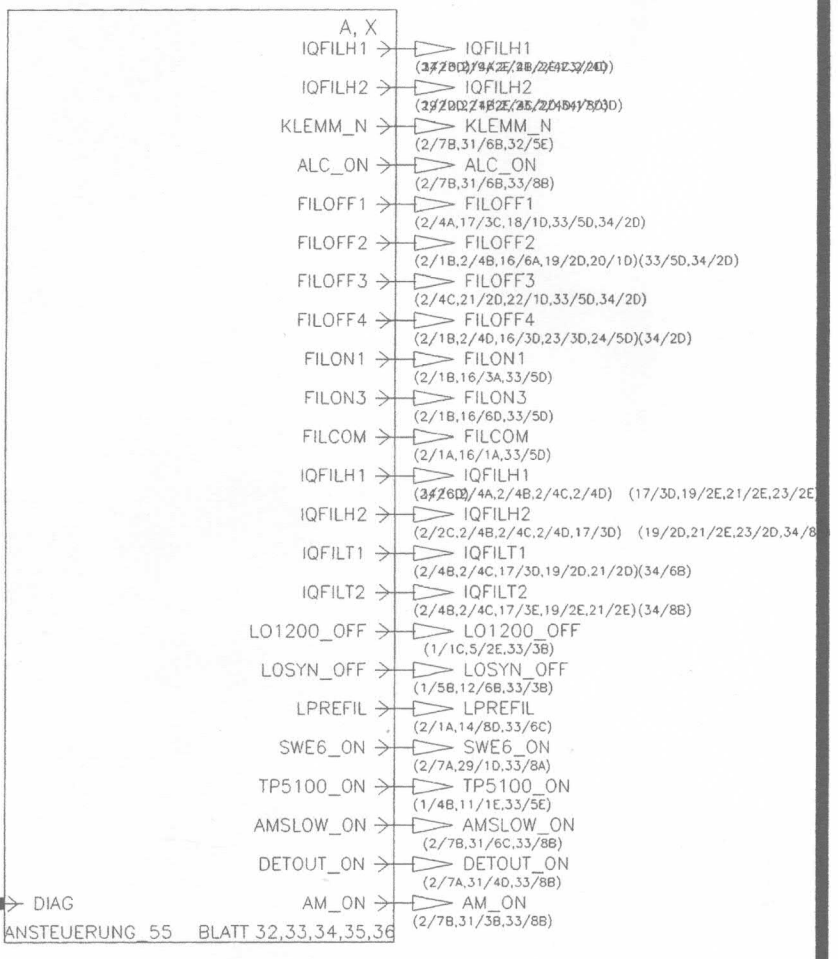

DIAG
(1/8E,5/8D,8/6C,12/8E,15/4A)
(26/8E,29/4B,30/8B,31/8D)
(32/4D,32/8B,33/1D,33/6C)

** = NOT FITTED

Bindende Angaben ueber Varianten,
Trimmwerte, Bauteile und
nicht bestueckte Bauteile siehe SA.

FOR BINDING INFORMATION ON MODELS,
TRIMMING AND COMPONENTS VALUES AND
NONFITTED COMPONENTS SEE PARTS LIST

ACHTUNG: EGB !
ELEKTROSTATISCH GEFAEHRDETE
BAUELEMENTE ERFORDERN EIN
BESONDERE HANDHABUNG
ATTENTION ESD !
ELECTROSTATIC SENSITIVE DEVICES
REQUIRE A SPECIAL HANDLING

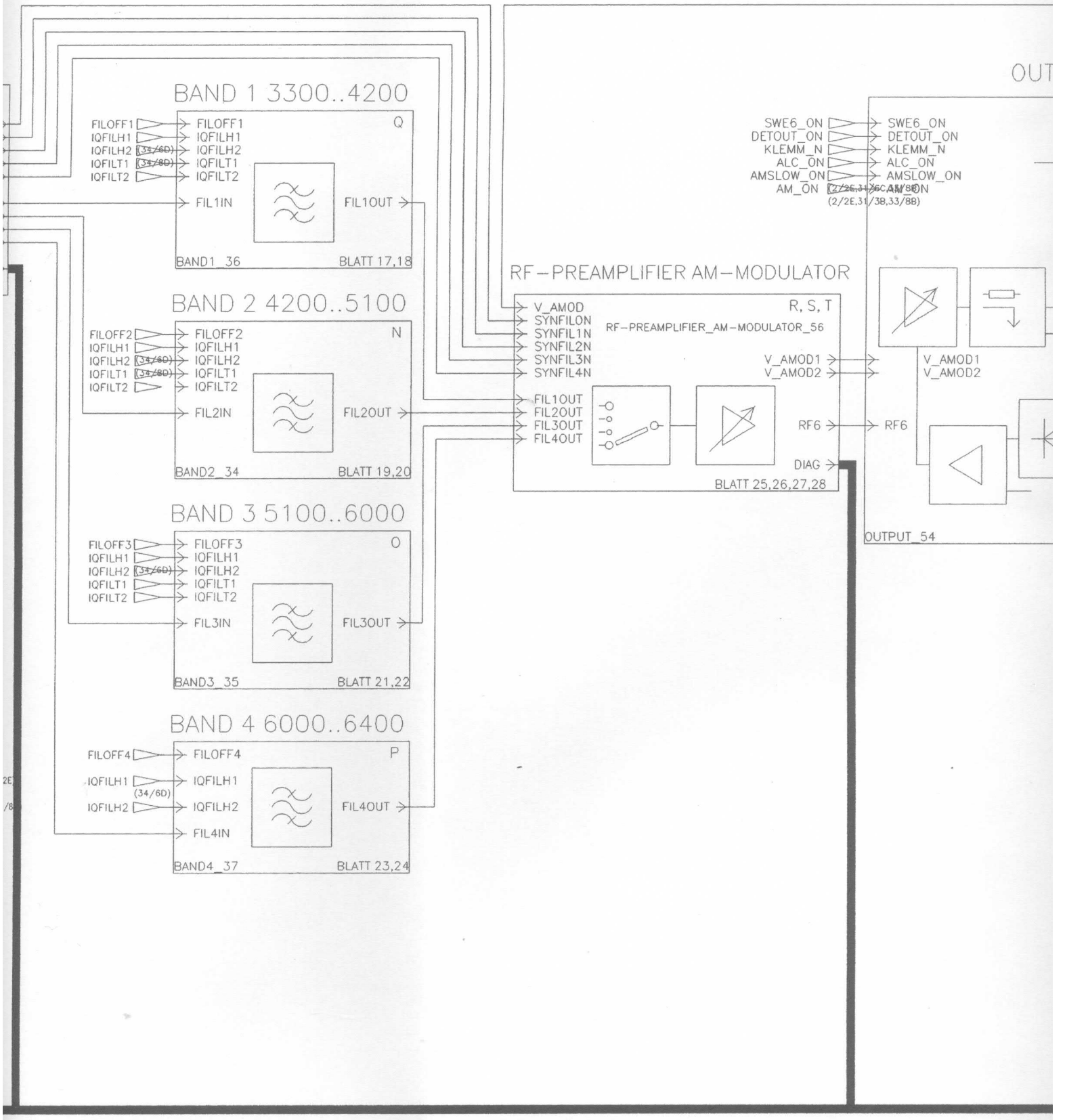

** = NOT FITTED

ACHTUNG: EGB !
ELEKTROSTATISCH GEFAEHRDETE BAUELEMENTE ERFORDERN EINE BESONDERE HANDHABUNG.
ATTENTION ESD !
ELECTROSTATIC SENSITIVE DEVICES REQUIRE A SPECIAL HANDLING

ROHDE&SCHWARZ	Benennung: 6-GHZ-ERWEITERUNG Designation: 6-GHZ-EXTENSION			
Typ: SMIQ Type:	Datum: 99-09-09 Date:	Abteilung: 1GPK Dpt:	Name: HOFBERG Name:	
1. Z.: 1084.8004.01 used in:				

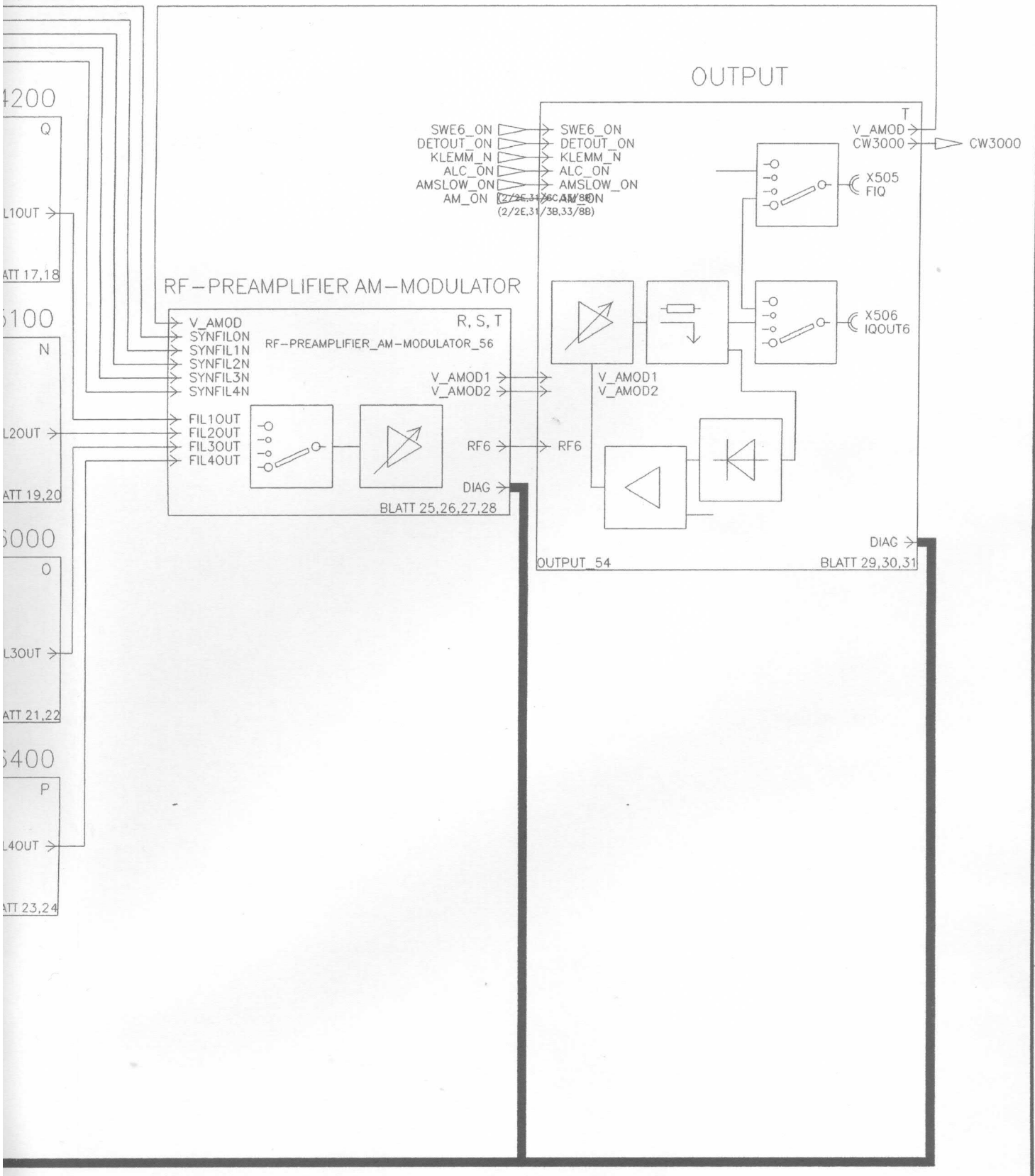

ROHDE&SCHWARZ	Benennung: / Designation: 6-GHZ-ERWEITERUNG 6-GHZ-EXTENSION				Sprache: / Lang.: DE	Aei: / C.I.: 06.05	Blatt: / Sh.: 2+
Typ: / Type: SMIQ	Datum: / Date: 99-09-09	Abteilung: / Dpt: 1GPK	Name: / Name: HOFBERGE		Zeichn. Nr.: / Drawing No.: 1084.9600.01 S		
1. Z.: / used in: 1084.8004.01				TOP/TOP.2			

5 6 7 8

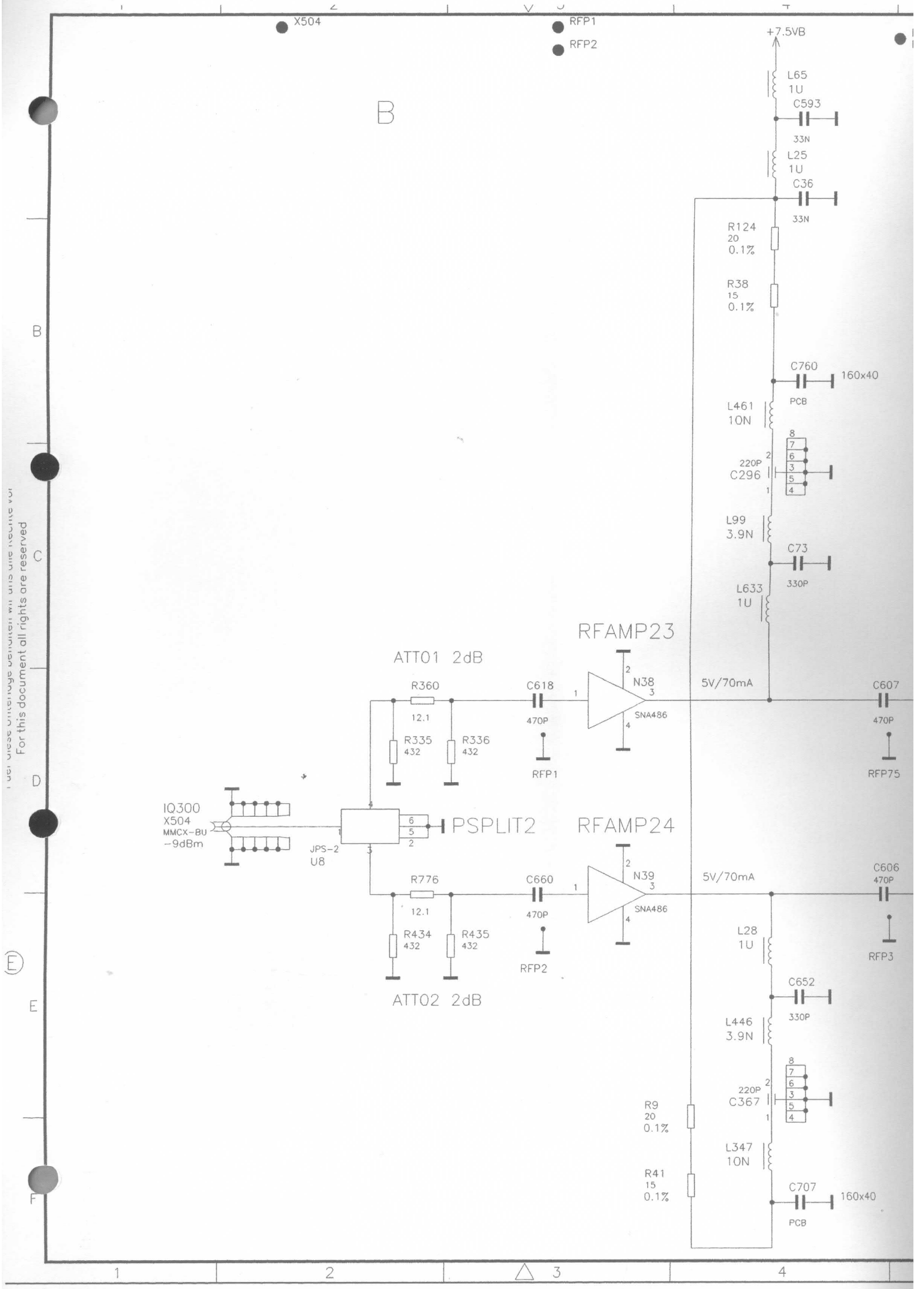

For this document all rights are reserved

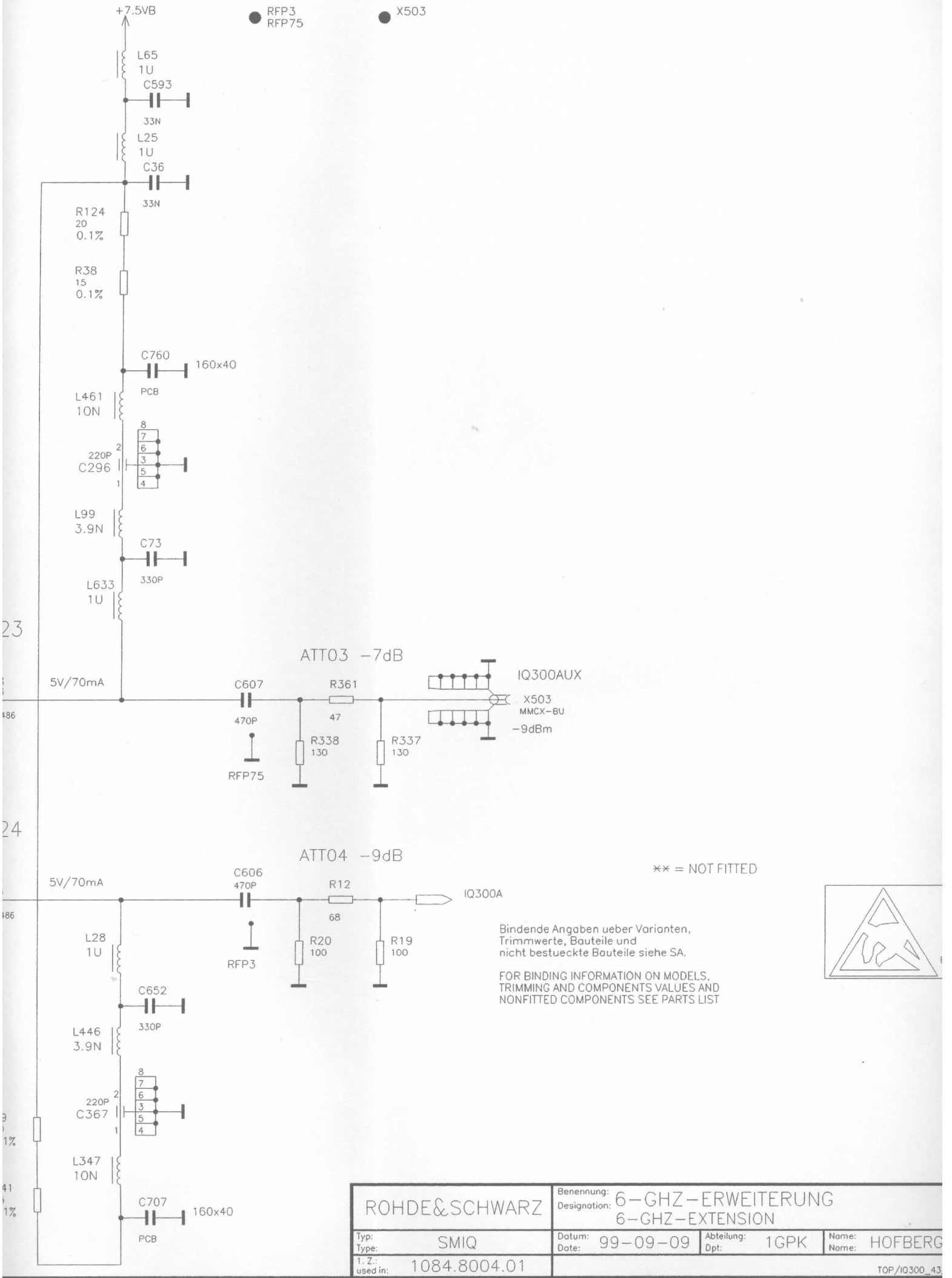

** = NOT FITTED

Bindende Angaben ueber Varianten, Trimmwerte, Bauteile und nicht bestueckte Bauteile siehe SA.

FOR BINDING INFORMATION ON MODELS, TRIMMING AND COMPONENTS VALUES AND NONFITTED COMPONENTS SEE PARTS LIST

ROHDE&SCHWARZ	Benennung: Designation: 6-GHZ-ERWEITERUNG 6-GHZ-EXTENSION			
Typ: Type: SMIQ	Datum: Date: 99-09-09	Abteilung: Dpt: 1GPK	Name: Name: HOFBERG	
1. Z.: used in: 1084.8004.01				TOP/IQ300_43

X503

ATT03 −7dB

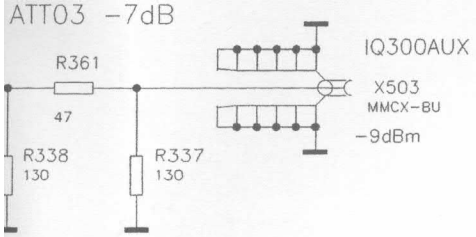

ATT04 −9dB

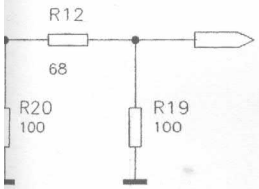

** = NOT FITTED

Bindende Angaben ueber Varianten, Trimmwerte, Bauteile und nicht bestueckte Bauteile siehe SA.

FOR BINDING INFORMATION ON MODELS, TRIMMING AND COMPONENTS VALUES AND NONFITTED COMPONENTS SEE PARTS LIST

ACHTUNG: EGB !
ELEKTROSTATISCH GEFAEHRDETE BAUELEMENTE ERFORDERN EINE BESONDERE HANDHABUNG.
ATTENTION ESD !
ELECTROSTATIC SENSITIVE DEVICES REQUIRE A SPECIAL HANDLING

IQ300

ROHDE&SCHWARZ	Benennung: / Designation: 6−GHZ−ERWEITERUNG 6−GHZ−EXTENSION				Sprache: / Lang.: DE	Aei: / C.I.: 06.05	Blatt: / Sh.: 3+
Typ: / Type: SMIQ	Datum: / Date: 99−09−09	Abteilung: / Dpt: 1GPK	Name: / Name: HOFBERGE		Zeichn. Nr.: / Drawing No.: 1084.9600.01 S		
1. Z.: / used in: 1084.8004.01	TOP/IQ300_43/IQ300.1						

5 6 7 8

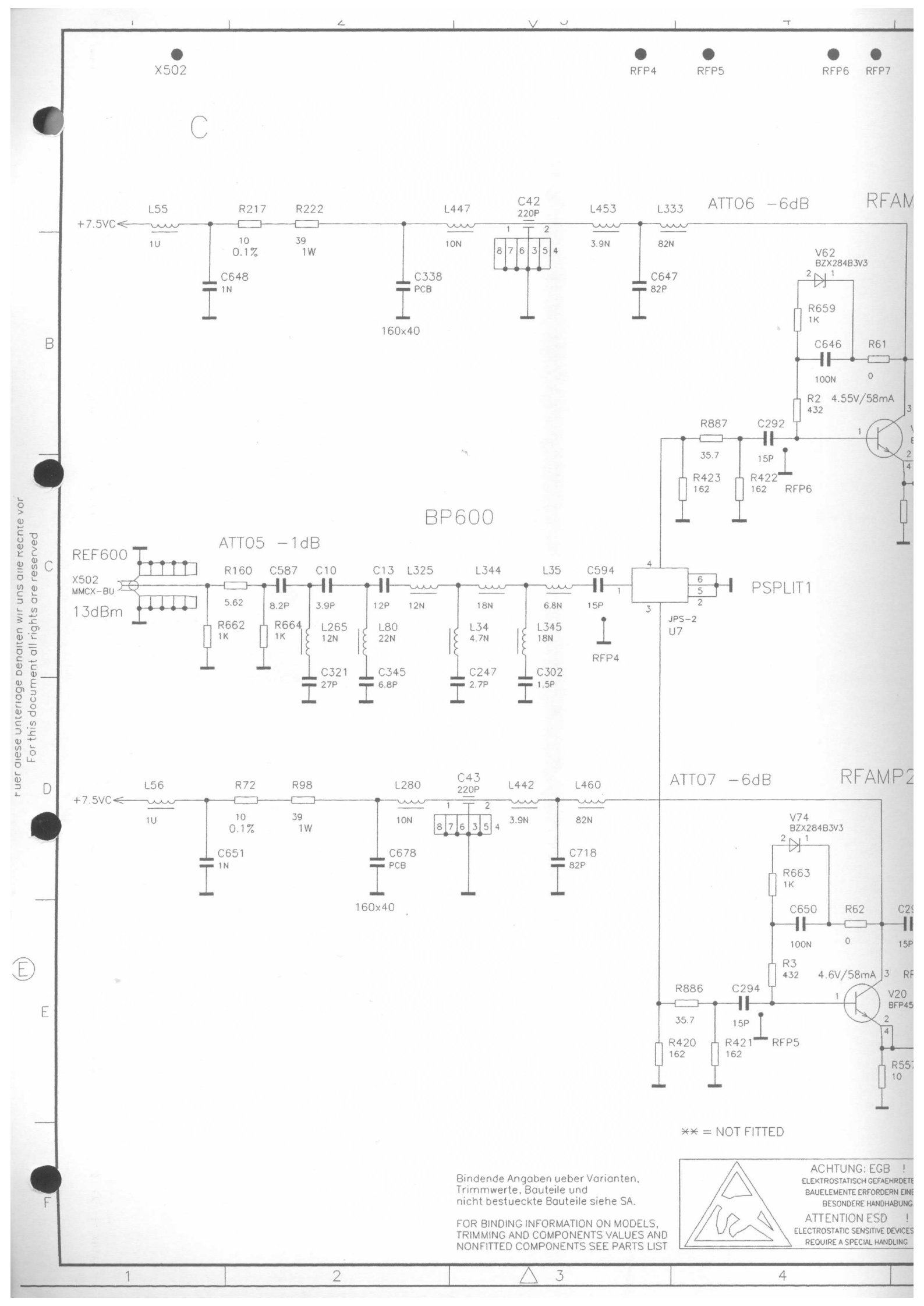

Fuer diese Unterlage behalten wir uns alle Rechte vor
For this document all rights are reserved

RFP4 RFP5 RFP6 RFP7 RFP8 X501 RFP9

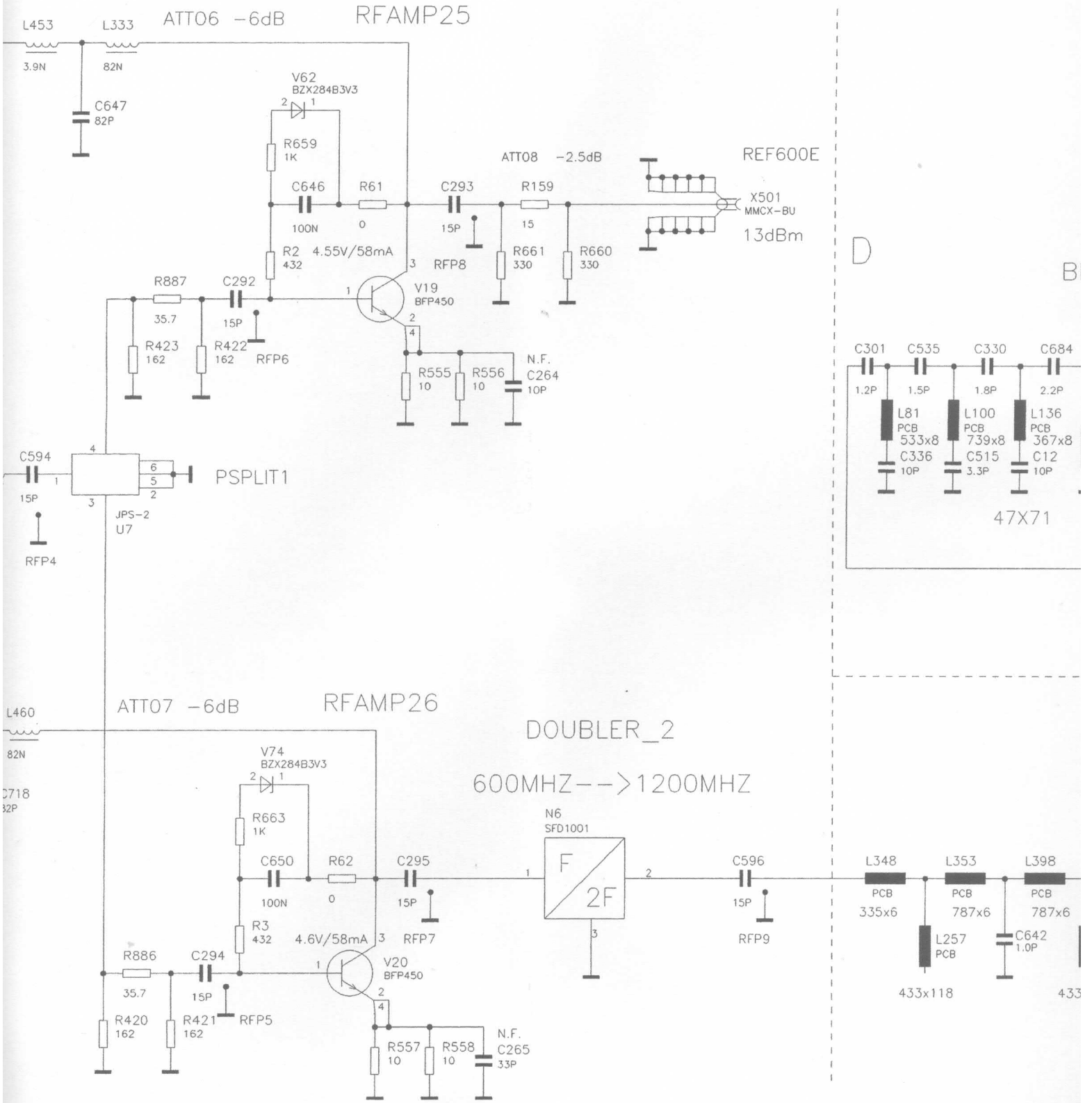

** = NOT FITTED

ACHTUNG: EGB !
ELEKTROSTATISCH GEFAEHRDETE BAUELEMENTE ERFORDERN EINE BESONDERE HANDHABUNG.
ATTENTION ESD !
ELECTROSTATIC SENSITIVE DEVICES REQUIRE A SPECIAL HANDLING

er Varianten, und eile siehe SA.

TION ON MODELS, NENTS VALUES AND TS SEE PARTS LIST

ROHDE&SCHWARZ	Benennung: 6-GHZ-ERWEITERUNG Designation: 6-GHZ-EXTENSION		
Typ: SMIQ Type:	Datum: 99-09-09 Date:	Abteilung: 1GPK Dpt:	Name: Name:
1. Z.: 1084.8004.01 used in:			

RFP8 X501 RFP9 RFP75

FAMP25

ATT08 -2.5dB

REF600E

C293 15P

R159 15

X501 MMCX-BU

13dBm

R661 330

R660 330

RFP8

V19 BFP450

R555 10

R556 10

N.F. C264 10P

D

BP1200

C301 1.2P L81 PCB 533x8 C336 10P

C535 1.5P L100 PCB 739x8 C515 3.3P

C330 1.8P L136 PCB 367x8 C12 10P

C684 2.2P L137 PCB 411x8

L9 5.6N

L59 15N L138 PCB 1182x8

L63 15N L139 PCB 1050x8 C370 PCB 94X47

L10 6.8N L140 PCB 206x8 C630 1P

F120 (5/1B)

47X71

MP26

DOUBLER_2

600MHZ-->1200MHZ

N6 SFD1001

C295 15P

C596 15P

RFP7

RFP9

V20 BFP450

R557 10

R558 10

N.F. C265 33P

TP1300

L348 PCB 335x6

L353 PCB 787x6 L257 PCB 433x118

L398 PCB 787x6 C642 1.0P

L399 PCB 335x6 L401 PCB 433x118

L400 PCB 315x6 C609 0.8P

C516 PCB 185x39 90G

C376 15P RFP75

REF600

ROHDE&SCHWARZ	Benennung: / Designation: 6-GHZ-ERWEITERUNG 6-GHZ-EXTENSION			Sprache: / Lang.: DE	Aei: / C.I.: 06.05	Blatt: / Sh 4+
Typ: / Type: SMIQ	Datum: / Date: 99-09-09	Abteilung: / Dpt: 1GPK	Name: / Name: HOFBERGE	Zeichn. Nr.: / Drawing No.: 1084.9600.01 S		
1. Z.: / used in: 1084.8004.01	TOP/LO-ZF_32/LO-ZF.1					

5 6 7 8

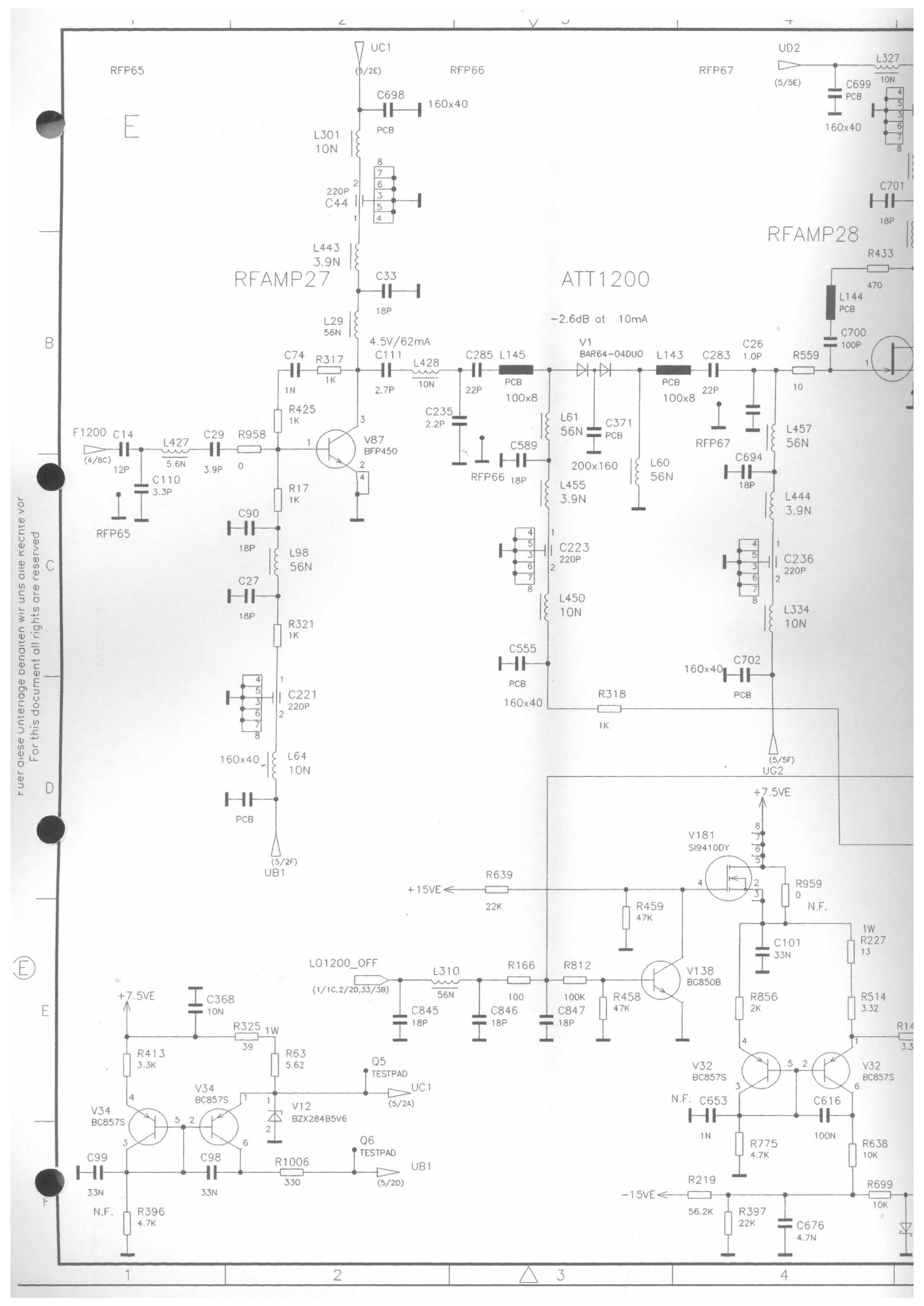

Fuer diese Unterlage behalten wir uns alle Rechte vor
For this document all rights are reserved

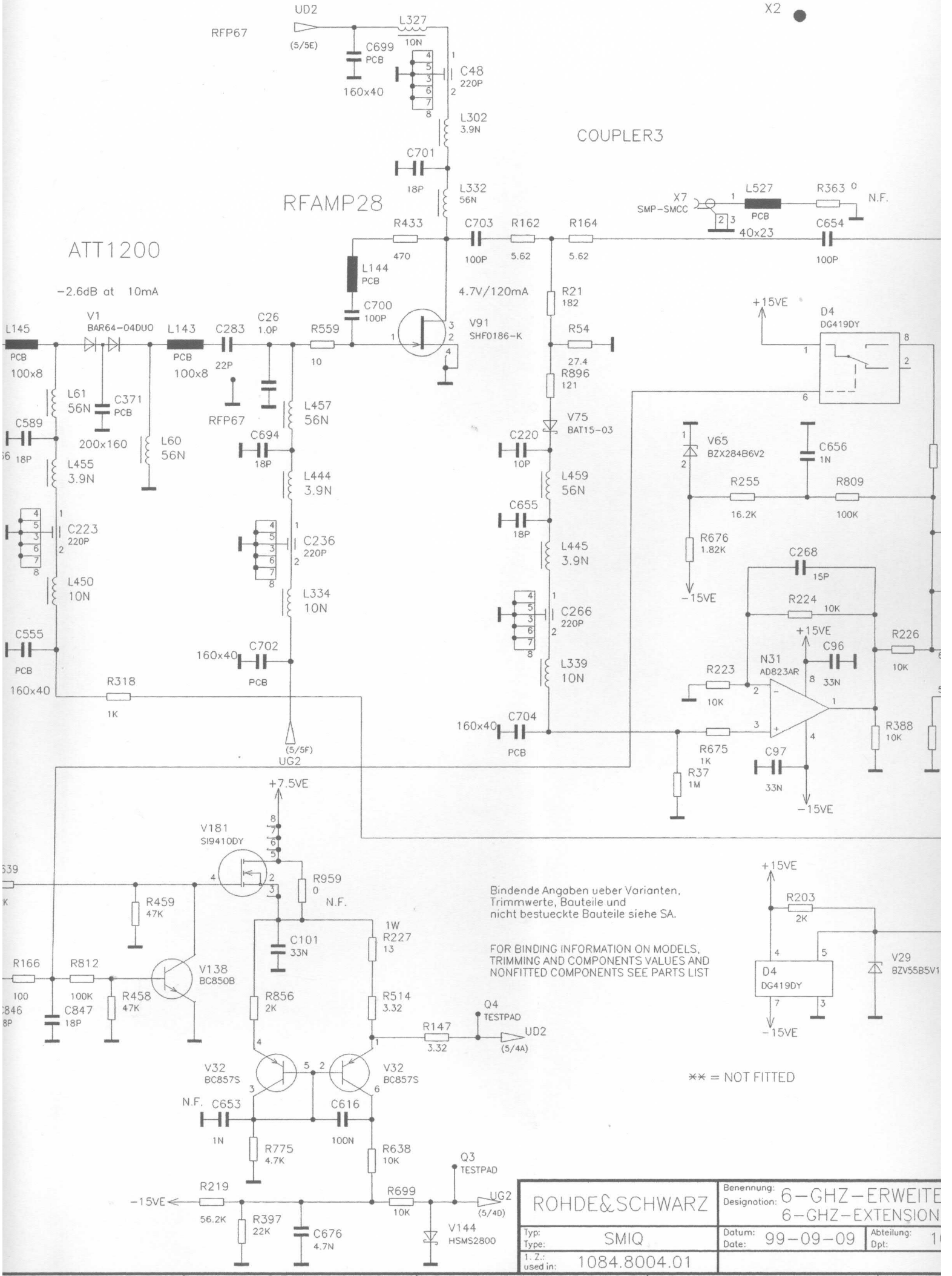

ROHDE&SCHWARZ	Benennung: Designation:	6-GHZ-ERWEITE 6-GHZ-EXTENSION
Typ: Type: SMIQ	Datum: Date: 99-09-09	Abteilung: Dpt: 1
1. Z.: used in: 1084.8004.01		

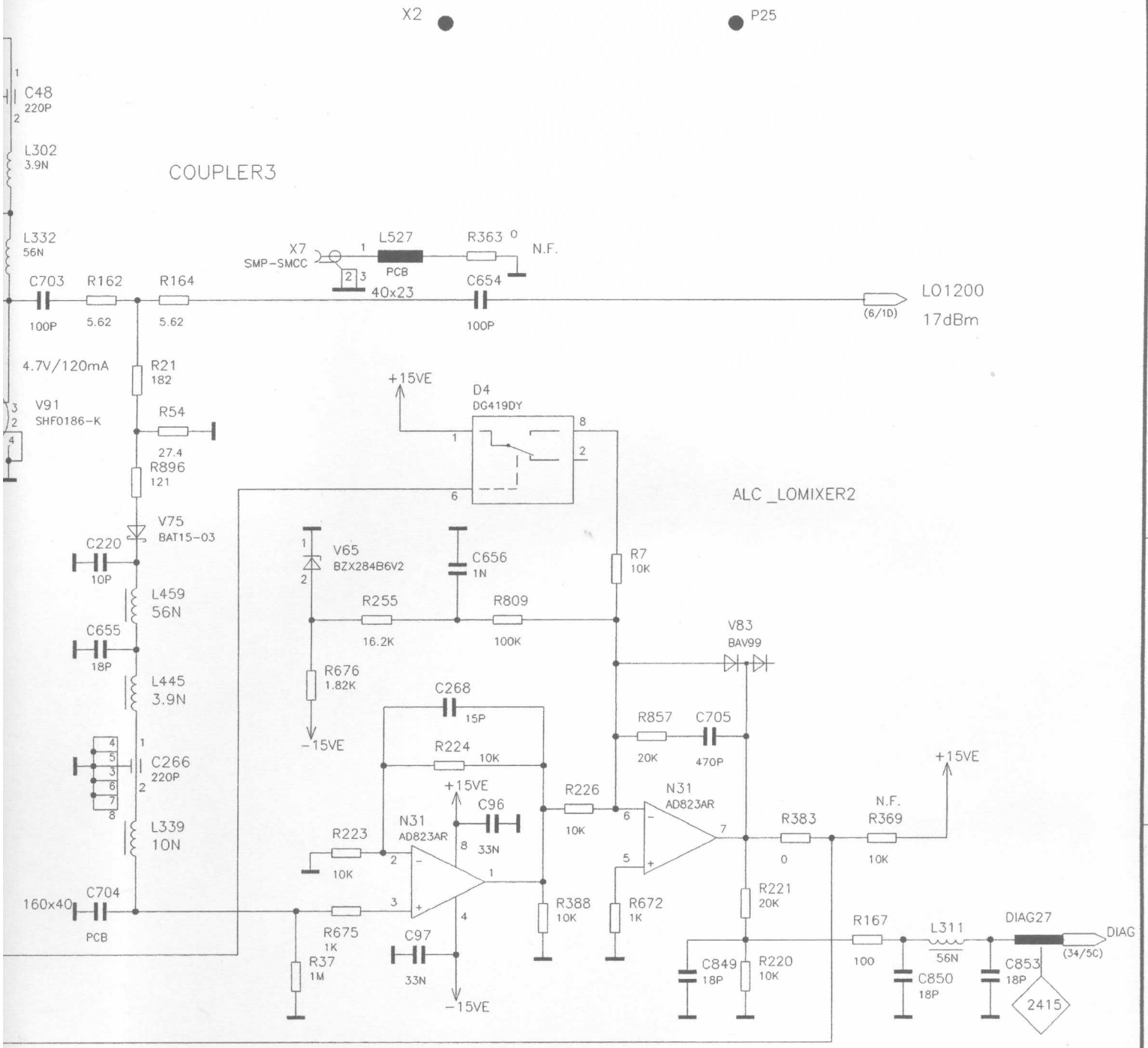

Bindende Angaben ueber Varianten,
Trimmwerte, Bauteile und
nicht bestueckte Bauteile siehe SA.

FOR BINDING INFORMATION ON MODELS,
TRIMMING AND COMPONENTS VALUES AND
NONFITTED COMPONENTS SEE PARTS LIST

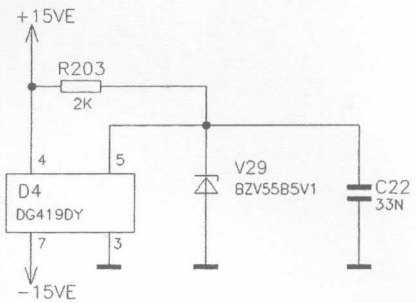

Q4
TESTPAD
UD2
(5/4A)

ACHTUNG: EGB !
ELEKTROSTATISCH GEFAEHRDETE
BAUELEMENTE ERFORDERN EINE
BESONDERE HANDHABUNG.
ATTENTION ESD !
ELECTROSTATIC SENSITIVE DEVICES
REQUIRE A SPECIAL HANDLING

** = NOT FITTED

LO1200

Q3
TESTPAD
UG2
(5/4D)

V144
HSMS2800

ROHDE&SCHWARZ	Benennung: / Designation: 6-GHZ-ERWEITERUNG 6-GHZ-EXTENSION				Sprache: / Lang.: DE	Aei: / C.I.: 06.05	Blatt: / Sh.: 5+
Typ: / Type: SMIQ	Datum: / Date: 99-09-09	Abteilung: / Dpt: 1GPK	Name: / Name: HOFBERGE		Zeichn. Nr.: / Drawing No.: 1084.9600.01 S		
1. Z.: / used in: 1084.8004.01	TOP/LO-ZF_32/LO-ZF.2						

Fuer diese Unterlage behalten wir uns alle Rechte vor
For this document all rights are reserved

RFP68

RFP69

F1

E

MIXER_2

TP900_1

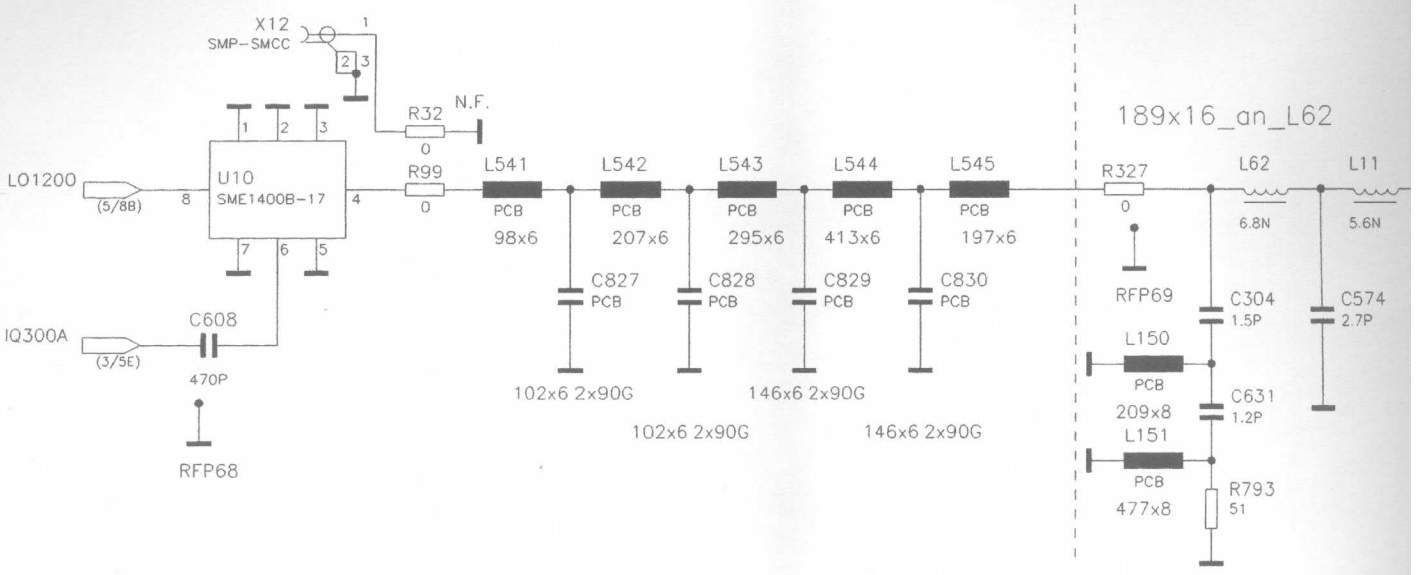

** = NOT FITTED

Bindende Angaben ueber Varianten,
Trimmwerte, Bauteile und
nicht bestueckte Bauteile siehe SA.

FOR BINDING INFORMATION ON MODELS,
TRIMMING AND COMPONENTS VALUES AND
NONFITTED COMPONENTS SEE PARTS LIST

ACHTUNG: EGB !
ELEKTROSTATISCH GEFAEHRDET
BAUELEMENTE ERFORDERN EIN
BESONDERE HANDHABUNG
ATTENTION ESD !
ELECTROSTATIC SENSITIVE DEVICE
REQUIRE A SPECIAL HANDLING

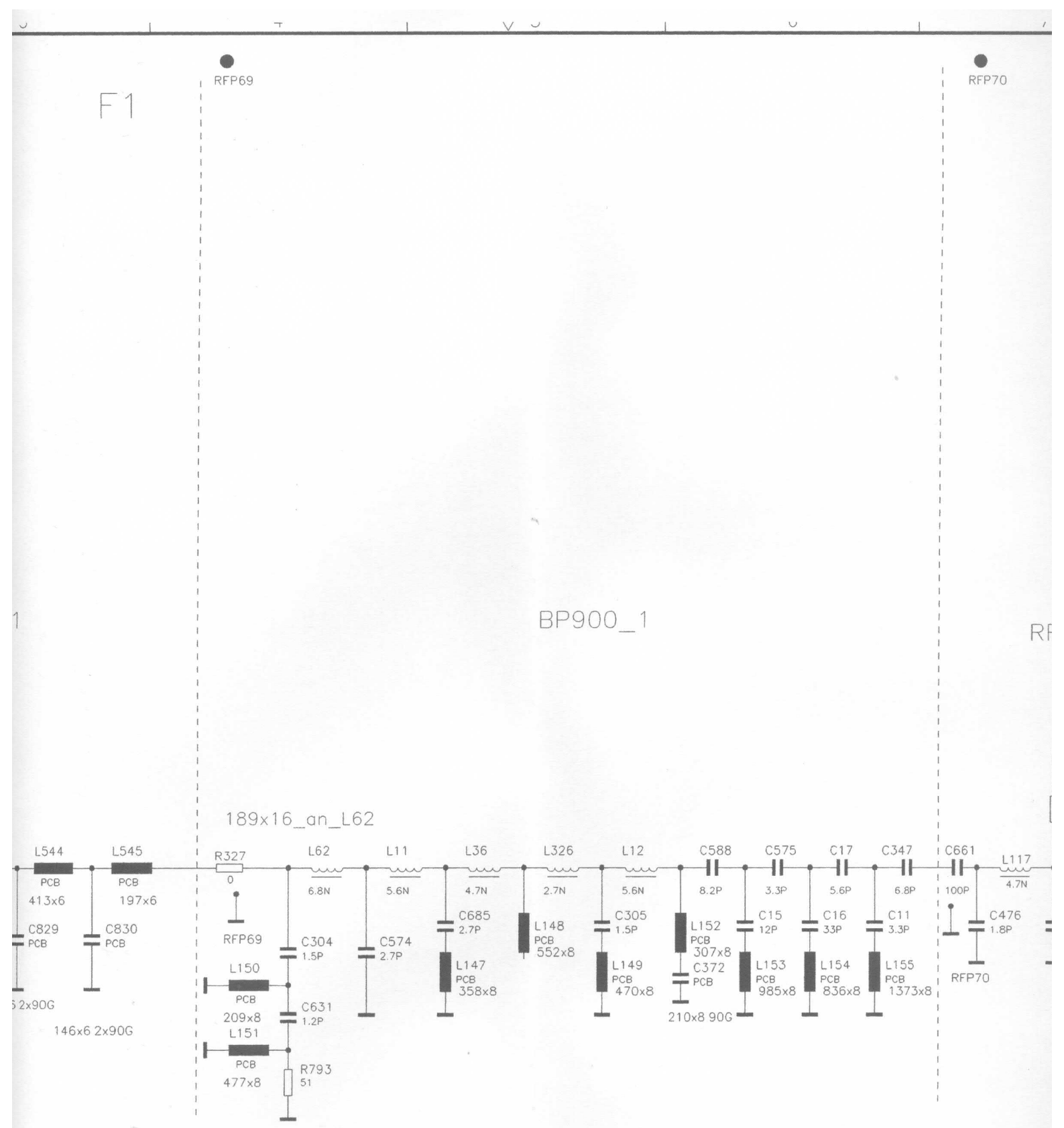

** = NOT FITTED

ueber Varianten,
ile und
auteile siehe SA.

RMATION ON MODELS,
PONENTS VALUES AND
NENTS SEE PARTS LIST

ACHTUNG: EGB !
ELEKTROSTATISCH GEFAEHRDETE
BAUELEMENTE ERFORDERN EINE
BESONDERE HANDHABUNG.
ATTENTION ESD !
ELECTROSTATIC SENSITIVE DEVICES
REQUIRE A SPECIAL HANDLING

ROHDE&SCHWARZ		Benennung: Designation:	6-GHZ-ERWEITERUNG 6-GHZ-EXTENSION
Typ: Type:	SMIQ	Datum: Date: 99-09-09	Abteilung: Dpt: 1GPK
1. Z.: used in:	1084.8004.01		TOP/

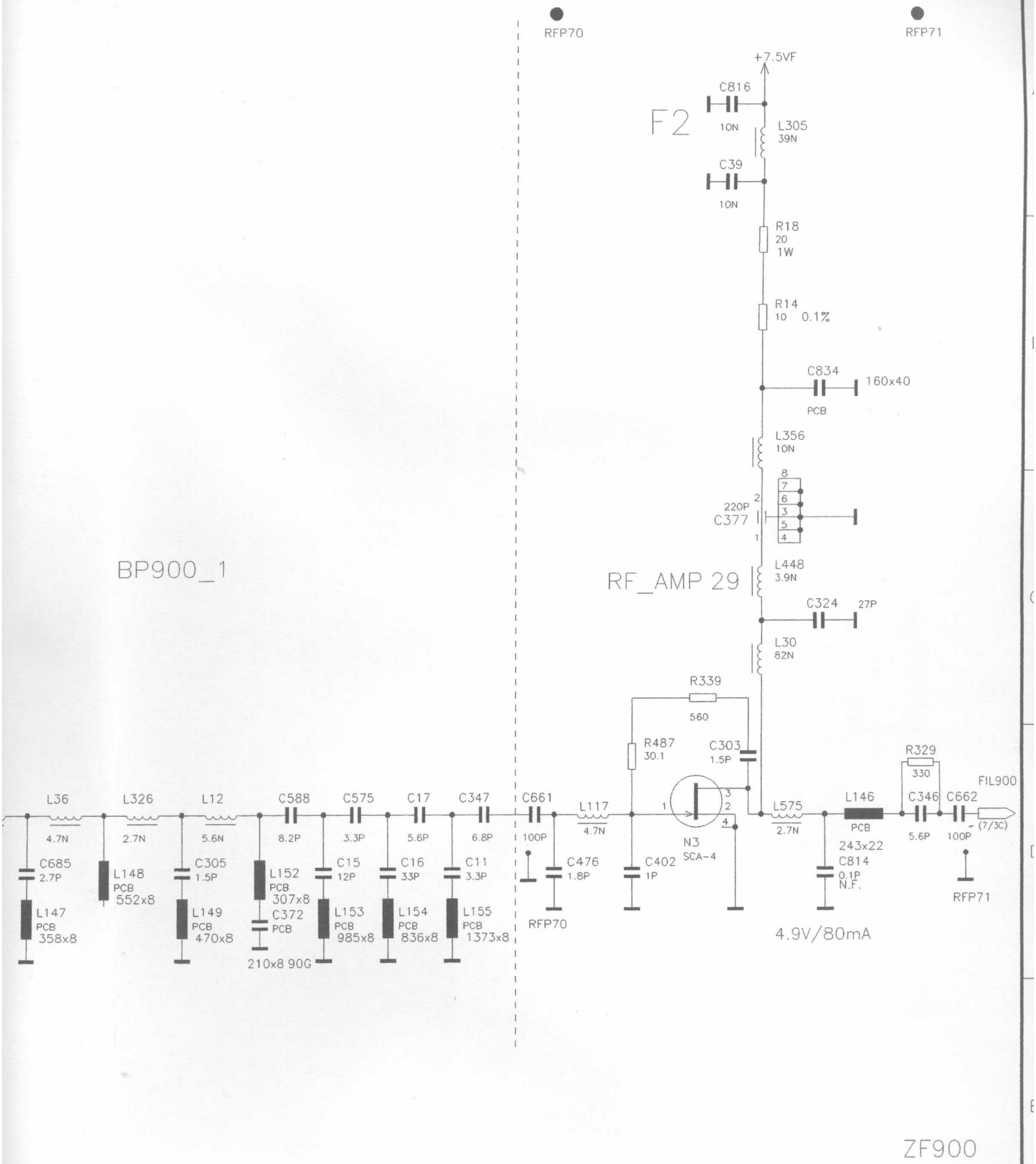

ROHDE&SCHWARZ	Benennung: / Designation: 6-GHZ-ERWEITERUNG 6-GHZ-EXTENSION			Sprache: / Lang.: DE	Aei: / C.I.: 06.05	Blatt: / Sh.: 6+
Typ: / Type: SMIQ	Datum: / Date: 99-09-09	Abteilung: / Dpt: 1GPK	Name: / Name: HOFBERGE	Zeichn. Nr.: / Drawing No.: 1084.9600.01 S		
1. Z.: / used in: 1084.8004.01	TOP/ZF-MISCHER_58/ZF-MISCHER.1					

Fuer diese Unterlage behalten wir uns alle Rechte vor
For this document all rights are reserved

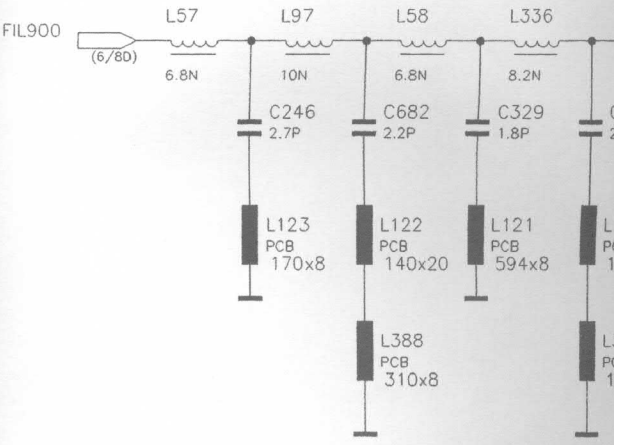

** = NOT FITTED

FOR BINDING INFORMATION ON MODELS, TRIMMING AND COMPONENTS VALUES AND NONFITTED COMPONENTS SEE PARTS LIST

FOR BINDING INFORMATION ON MODELS, TRIMMING AND COMPONENTS VALUES AND NONFITTED COMPONENTS SEE PARTS LIST

ACHTUNG: EGB !
ELEKTROSTATISCH GEFAEHRDETE BAUELEMENTE ERFORDERN EINE BESONDERE HANDHABUNG.
ATTENTION ESD !
ELECTROSTATIC SENSITIVE DEVICES REQUIRE A SPECIAL HANDLING

G

BP900_2

ATT09 -7dB

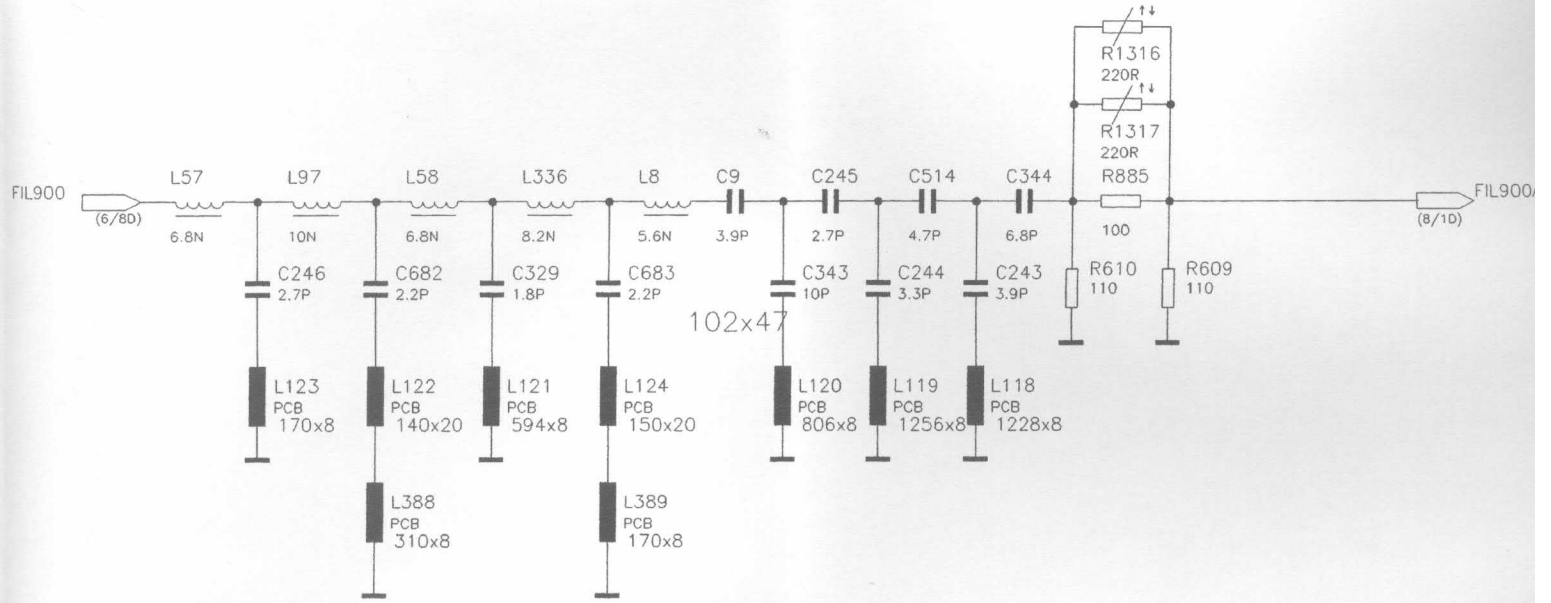

ION ON MODELS,
IENTS VALUES AND
TS SEE PARTS LIST

ION ON MODELS,
IENTS VALUES AND
TS SEE PARTS LIST

ACHTUNG: EGB !
ELEKTROSTATISCH GEFAEHRDETE
BAUELEMENTE ERFORDERN EINE
BESONDERE HANDHABUNG.
ATTENTION ESD !
ELECTROSTATIC SENSITIVE DEVICES
REQUIRE A SPECIAL HANDLING

ROHDE&SCHWARZ		Benennung: Designation:	6-GHZ-ERWEITERUNG 6-GHZ-EXTENSION
Typ: Type:	SMIQ	Datum: Date: 99-09-09	Abteilung: Dpt: 1GPK
1. Z.: used in:	1084.8004.01		TOP/BANDPASS_9

BP900_2

ATT09 -7dB

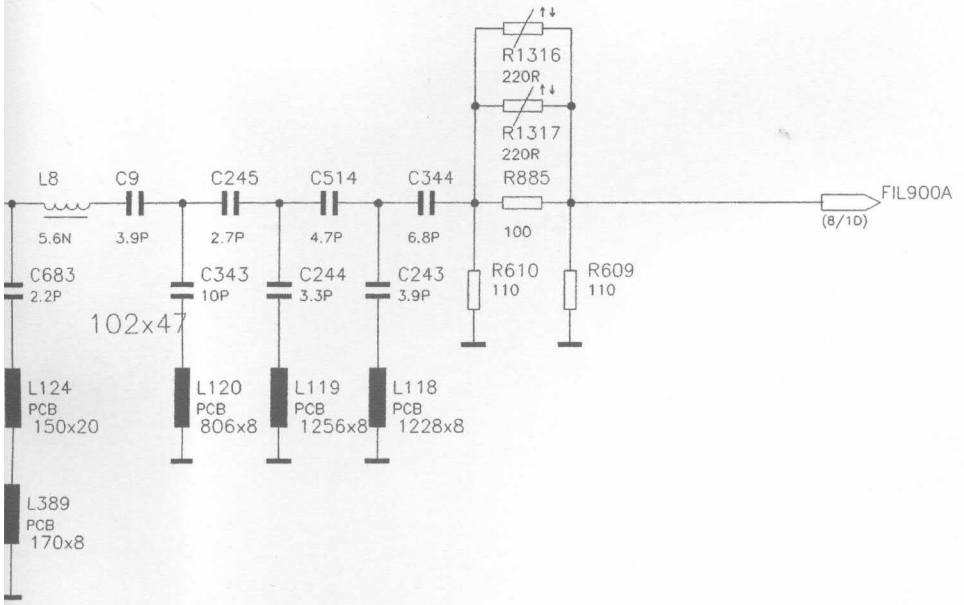

ROHDE&SCHWARZ	Benennung: / Designation: 6-GHZ-ERWEITERUNG 6-GHZ-EXTENSION				Sprache: / Lang.: DE	Aei: / C.I.: 06.05	Blatt: / Sh.: 7+
Typ: / Type: SMIQ	Datum: / Date: 99-09-09	Abteilung: / Dpt: 1GPK	Name: / Name: HOFBERGE		Zeichn. Nr.: / Drawing No.: 1084.9600.01 S		
1. Z.: / used in: 1084.8004.01	TOP/BANDPASS_900MHZ_219/BANDPASS_900MHZ.1						

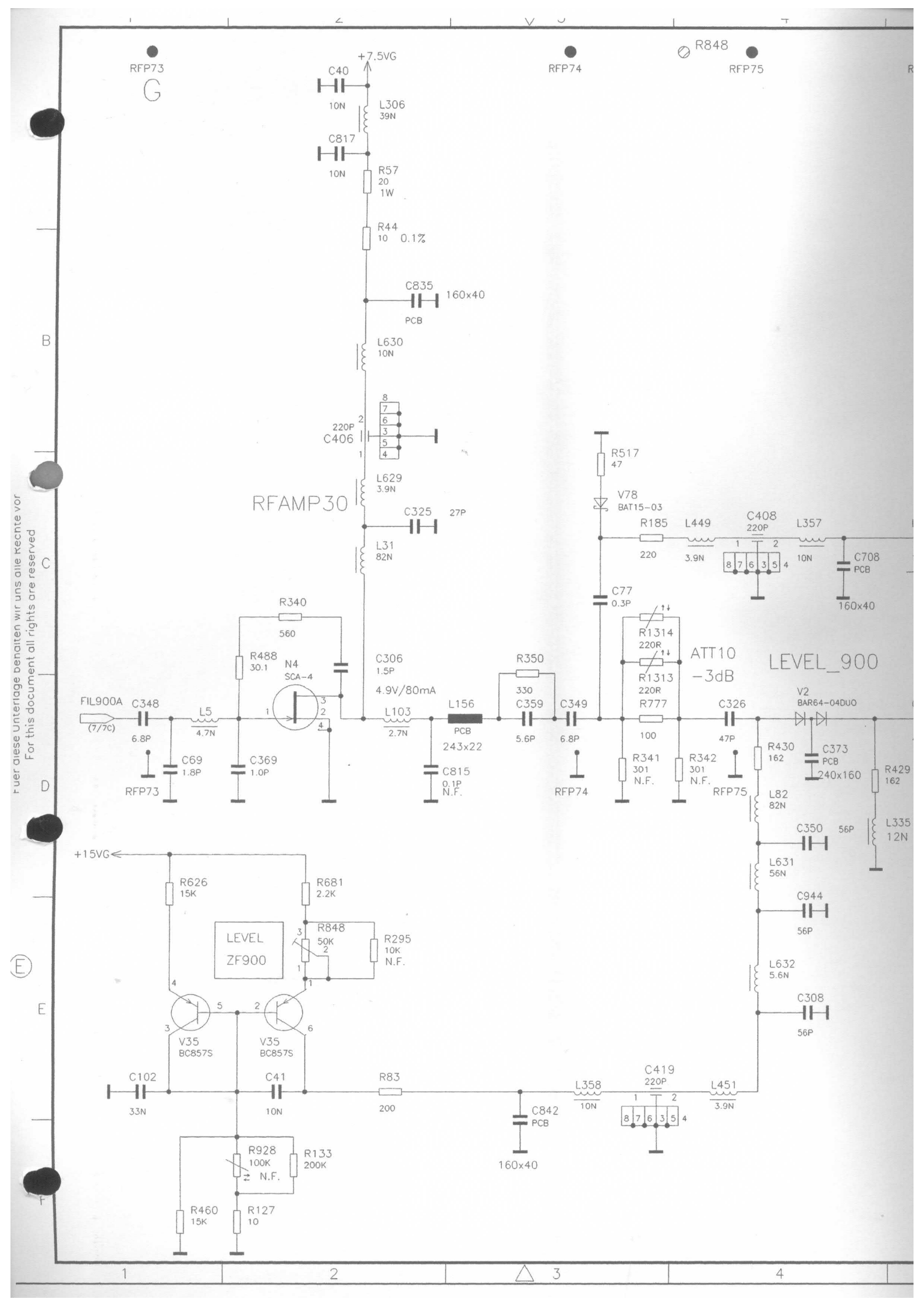

Fuer diese Unterlage behalten wir uns alle Rechte vor
For this document all rights are reserved

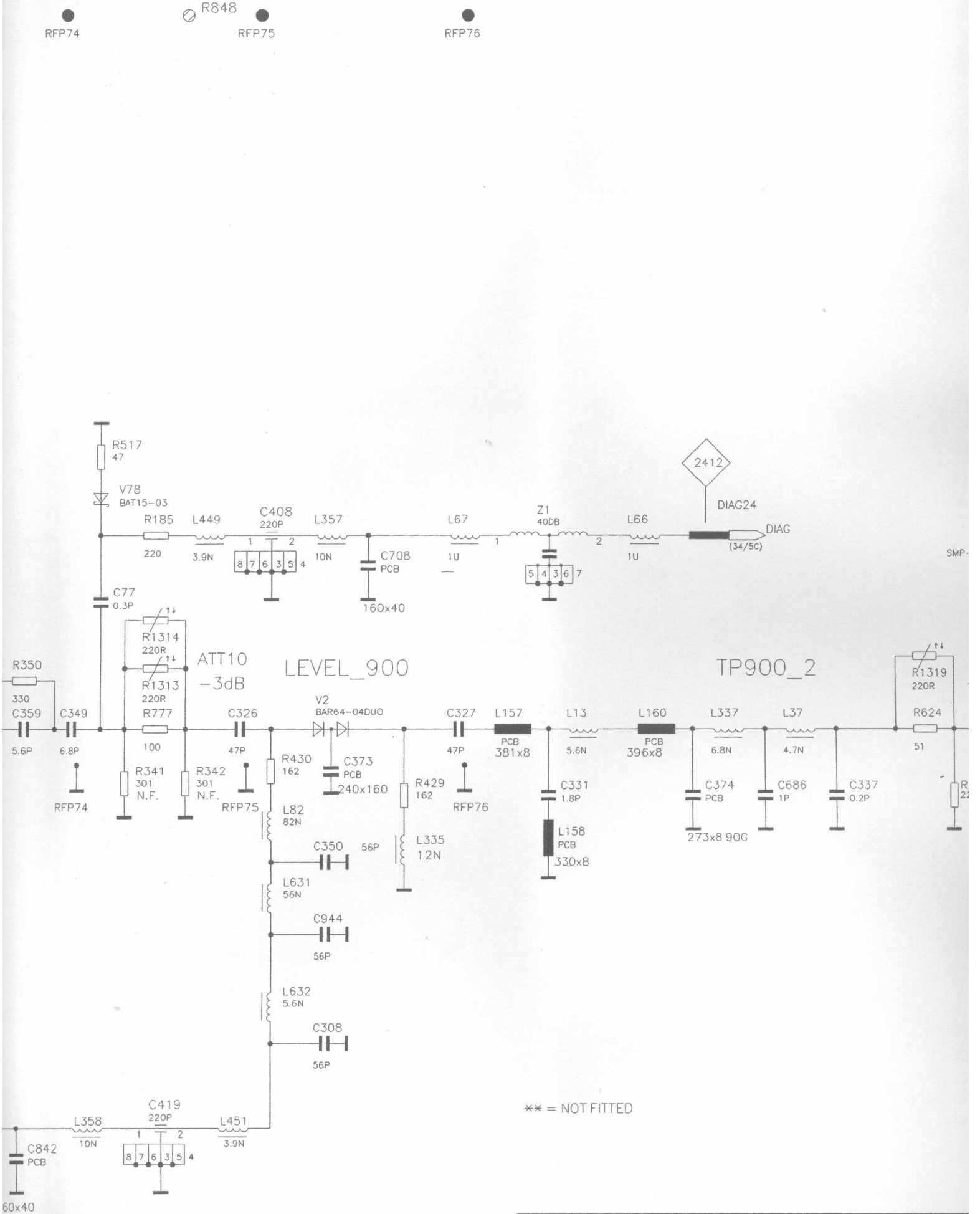

ROHDE&SCHWARZ		Benennung: Designation:	6-GHZ-ERWEITER 6-GHZ-EXTENSION
Typ: Type:	SMIQ	Datum: Date:	99-09-09
1. Z.: used in:	1084.8004.01	Abteilung: Dpt:	1GP

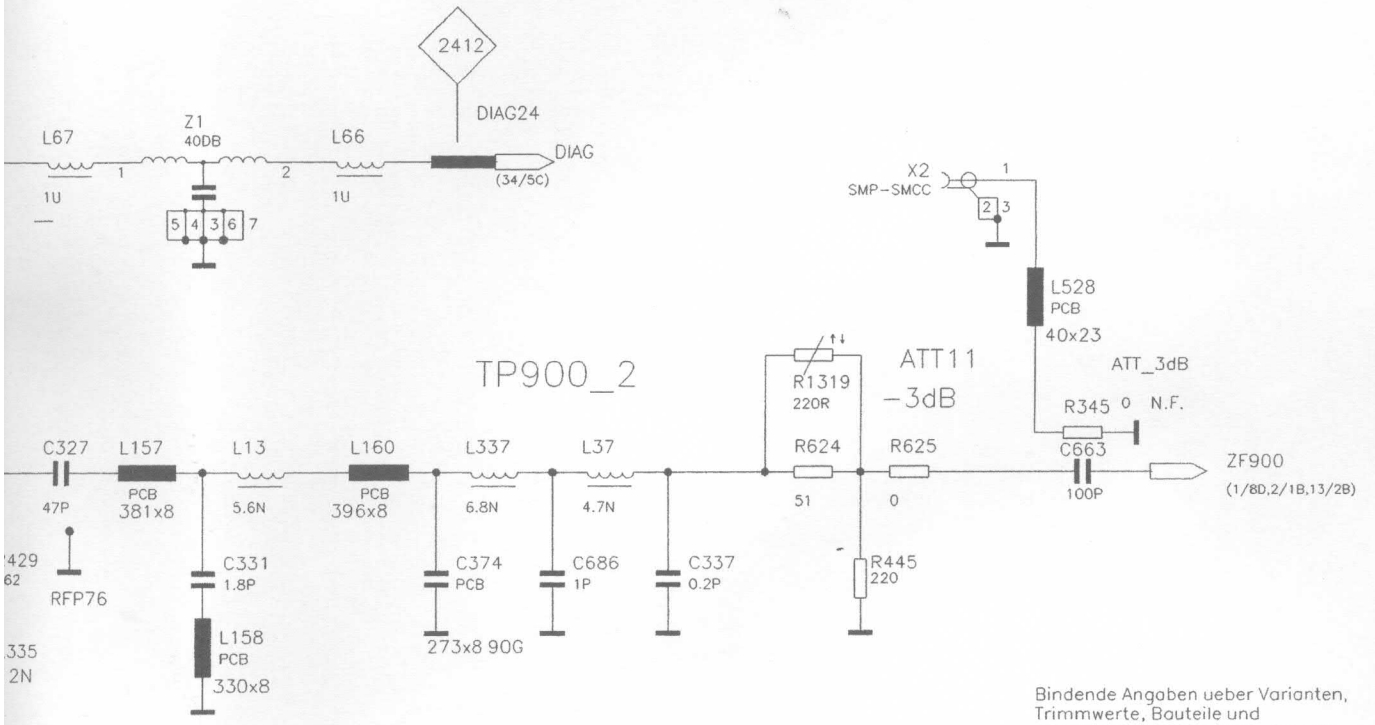

Bindende Angaben ueber Varianten,
Trimmwerte, Bauteile und
nicht bestueckte Bauteile siehe SA.

FOR BINDING INFORMATION ON MODELS,
TRIMMING AND COMPONENTS VALUES AND
NONFITTED COMPONENTS SEE PARTS LIST

ACHTUNG: EGB !
ELEKTROSTATISCH GEFAEHRDETE
BAUELEMENTE ERFORDERN EINE
BESONDERE HANDHABUNG.
ATTENTION ESD !
ELECTROSTATIC SENSITIVE DEVICES
REQUIRE A SPECIAL HANDLING

ZF900

** = NOT FITTED

ROHDE&SCHWARZ	Benennung: 6-GHZ-ERWEITERUNG Designation: 6-GHZ-EXTENSION			Sprache: / Lang.: DE	Aei: / C.I.: 06.05	Blatt: / Sh.: 8+
Typ: SMIQ Type:	Datum: 99-09-09 Date:	Abteilung: 1GPK Dpt:	Name: HOFBERGE Name:	Zeichn. Nr.: / Drawing No.: 1084.9600.01 S		
1. Z.: 1084.8004.01 used in:	TOP/ZF-LEVEL_65/ZF-LEVEL.1					

LO SYNTHESIS

RFP10

ATT12

X9
MMCX-BU

R778
0

R437
470

R436
470

2100...3000MHZ

ATT2dB

C354
6.8P

RFP10

L402
10N

C927
4.7P

L456
3.9N

C573
220P

L387
10N

R384
0

C714

PCB
160x40

C719
8.2P

TUNELO (12/8D)

R96
2.2K

Bindende Angaben ueber Varianten,
Trimmwerte, Bauteile und
nicht bestueckte Bauteile siehe SA.

FOR BINDING INFORMATION ON MODELS,
TRIMMING AND COMPONENTS VALUES AND
NONFITTED COMPONENTS SEE PARTS LIST

** = NOT FITTED

ACHTUNG: EGB !
ELEKTROSTATISCH GEFAEHRDETE
BAUELEMENTE ERFORDERN EINE
BESONDERE HANDHABUNG.
ATTENTION ESD !
ELECTROSTATIC SENSITIVE DEVICES
REQUIRE A SPECIAL HANDLING

Fuer diese Unterlage behalten wir uns alle Rechte vor
For this document all rights are reserved

LO SYNTHESIS

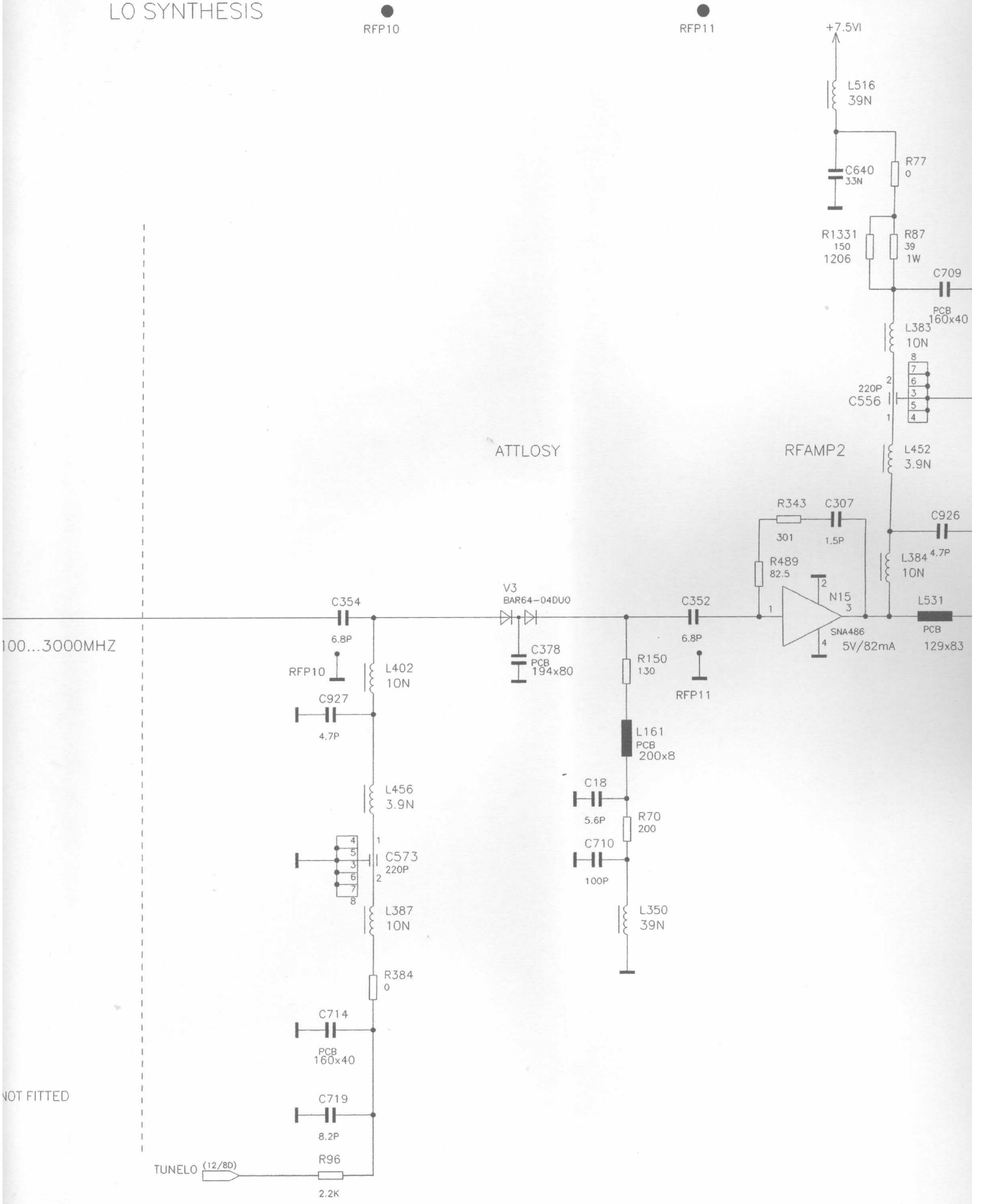

ROHDE&SCHWARZ	Benennung: Designation:	6-GHZ-ERWEIT 6-GHZ-EXTENSIO
Typ: Type: SMIQ	Datum: Date: 99-09-09	Abteilung: Dpt:
1. Z.: used in: 1084.8004.01		

3 | 4 | 5 | 6

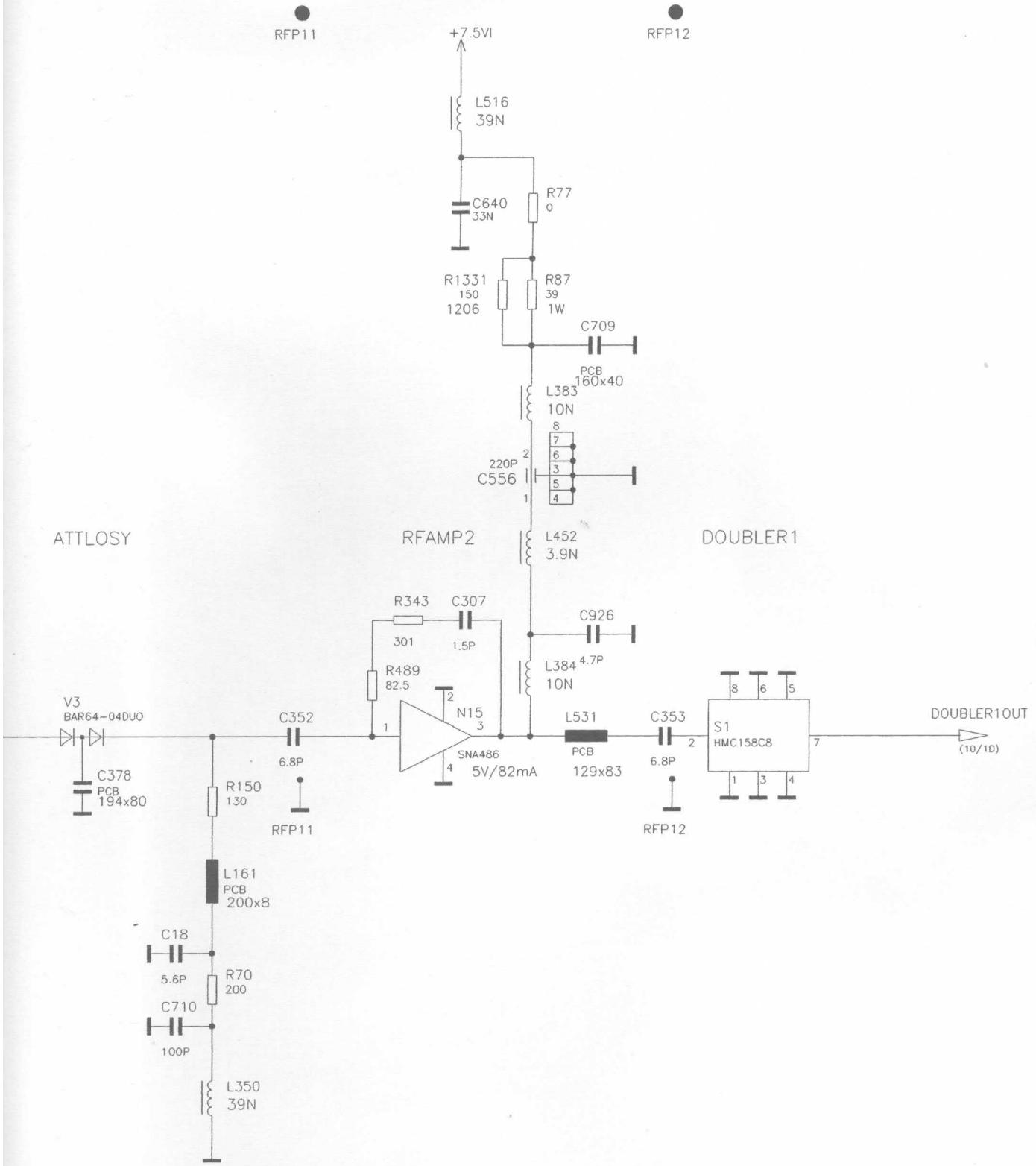

ROHDE&SCHWARZ	Benennung: / Designation: 6-GHZ-ERWEITERUNG 6-GHZ-EXTENSION				Sprache: / Lang.: DE	Aei: / C.I.: 06.05	Blatt: / Sh.: 9+
Typ: / Type: SMIQ	Datum: / Date: 99-09-09	Abteilung: / Dpt: 1GPK	Name: / Name: HOFBERGE		Zeichn. Nr.: / Drawing No.: 1084.9600.01 S		
1. Z.: / used in: 1084.8004.01	TOP/LO-SYNTHESE_74/LO-SYNTHESE.1						

Fuer diese Unterlage behalten wir uns alle Rechte vor
For this document all rights are reserved

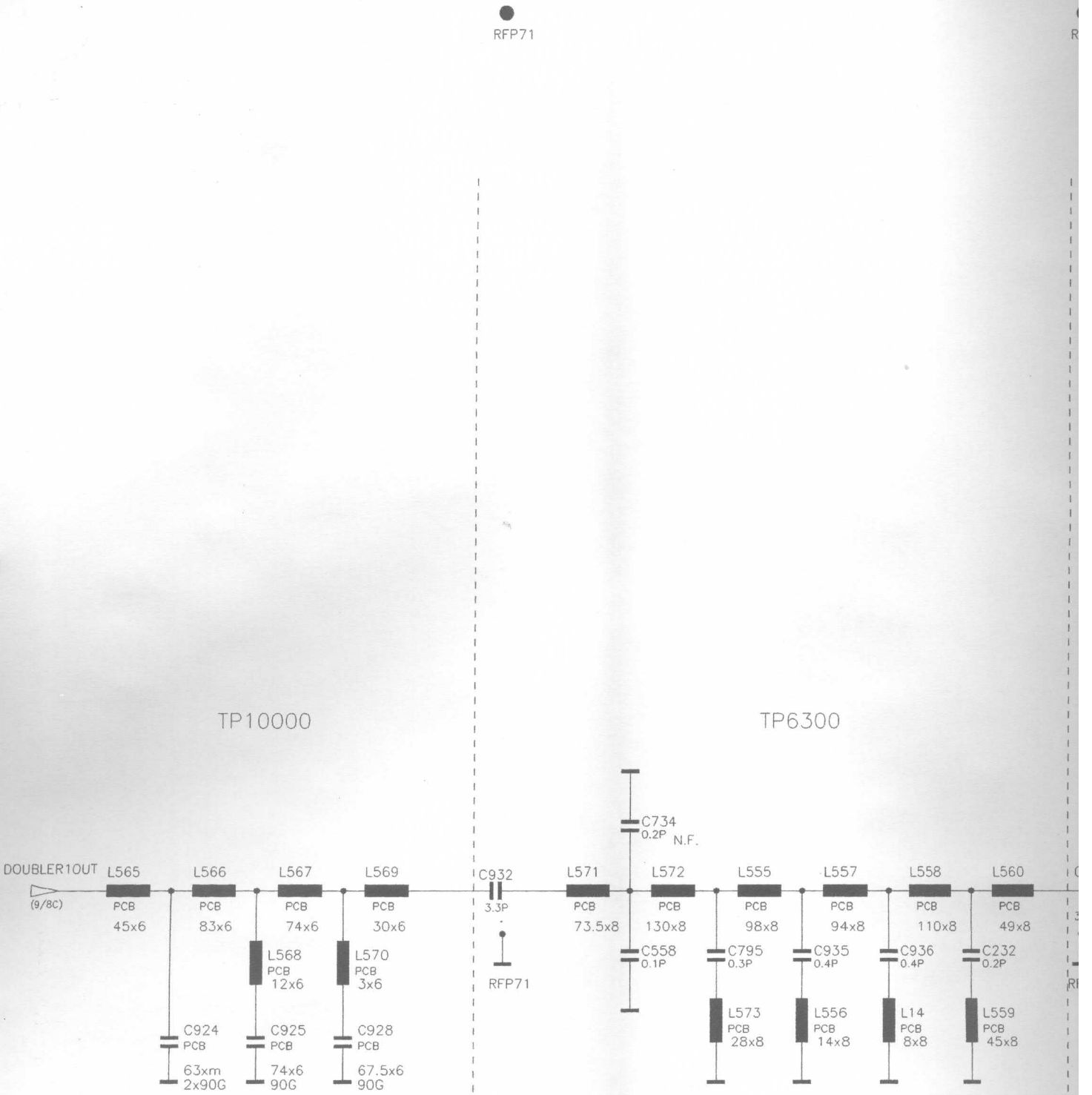

ACHTUNG: EGB !
ELEKTROSTATISCH GEFAEHRDETE
BAUELEMENTE ERFORDERN EINE
BESONDERE HANDHABUNG.
ATTENTION ESD !
ELECTROSTATIC SENSITIVE DEVICES
REQUIRE A SPECIAL HANDLING

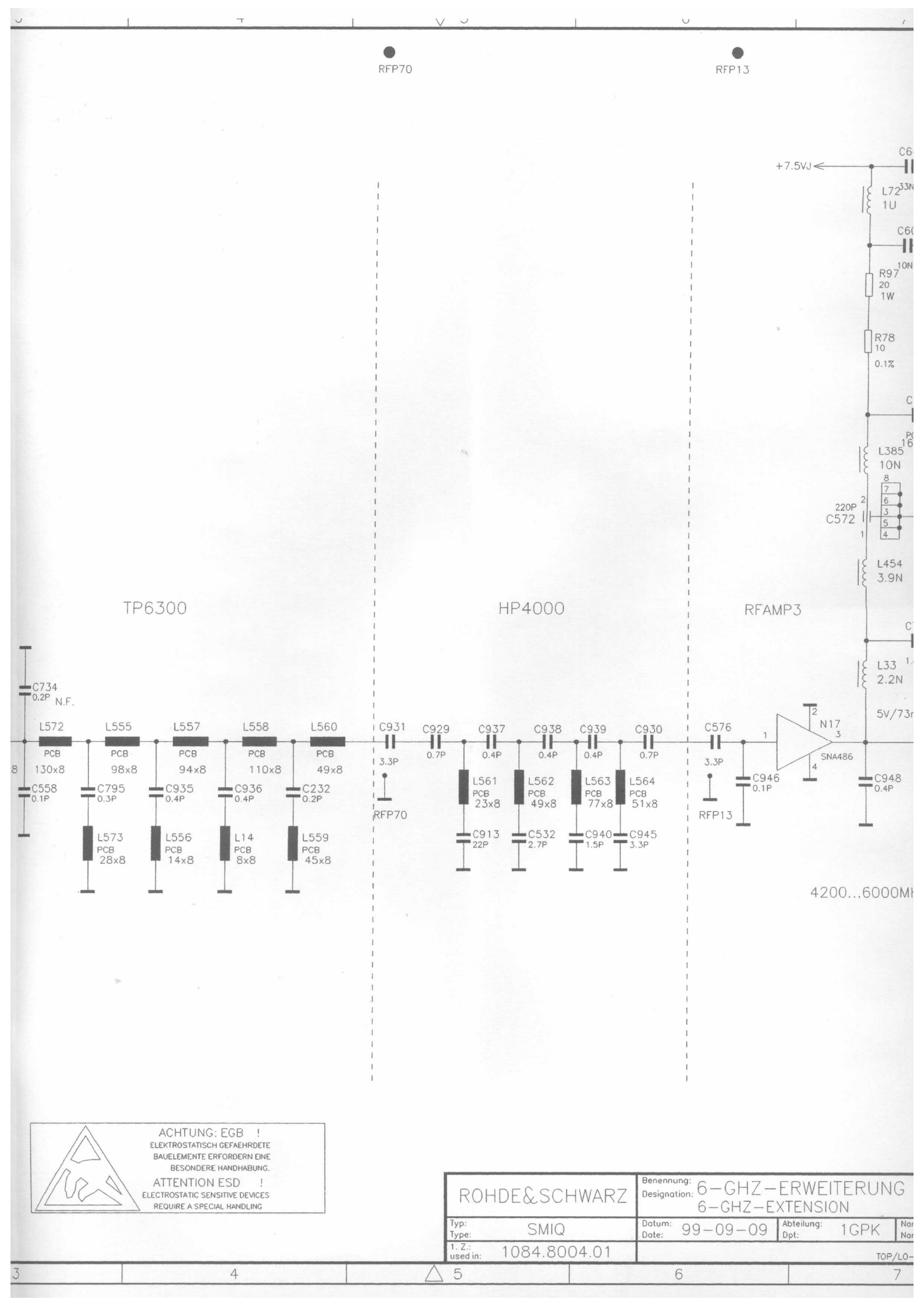

ACHTUNG: EGB !
ELEKTROSTATISCH GEFAEHRDETE BAUELEMENTE ERFORDERN EINE BESONDERE HANDHABUNG.
ATTENTION ESD !
ELECTROSTATIC SENSITIVE DEVICES REQUIRE A SPECIAL HANDLING

ROHDE&SCHWARZ	Benennung: 6-GHZ-ERWEITERUNG Designation: 6-GHZ-EXTENSION		
Typ: SMIQ Type:	Datum: 99-09-09 Date:	Abteilung: 1GPK Dpt:	
1. Z.: 1084.8004.01 used in:			TOP/LO-

3 4 5 6 7

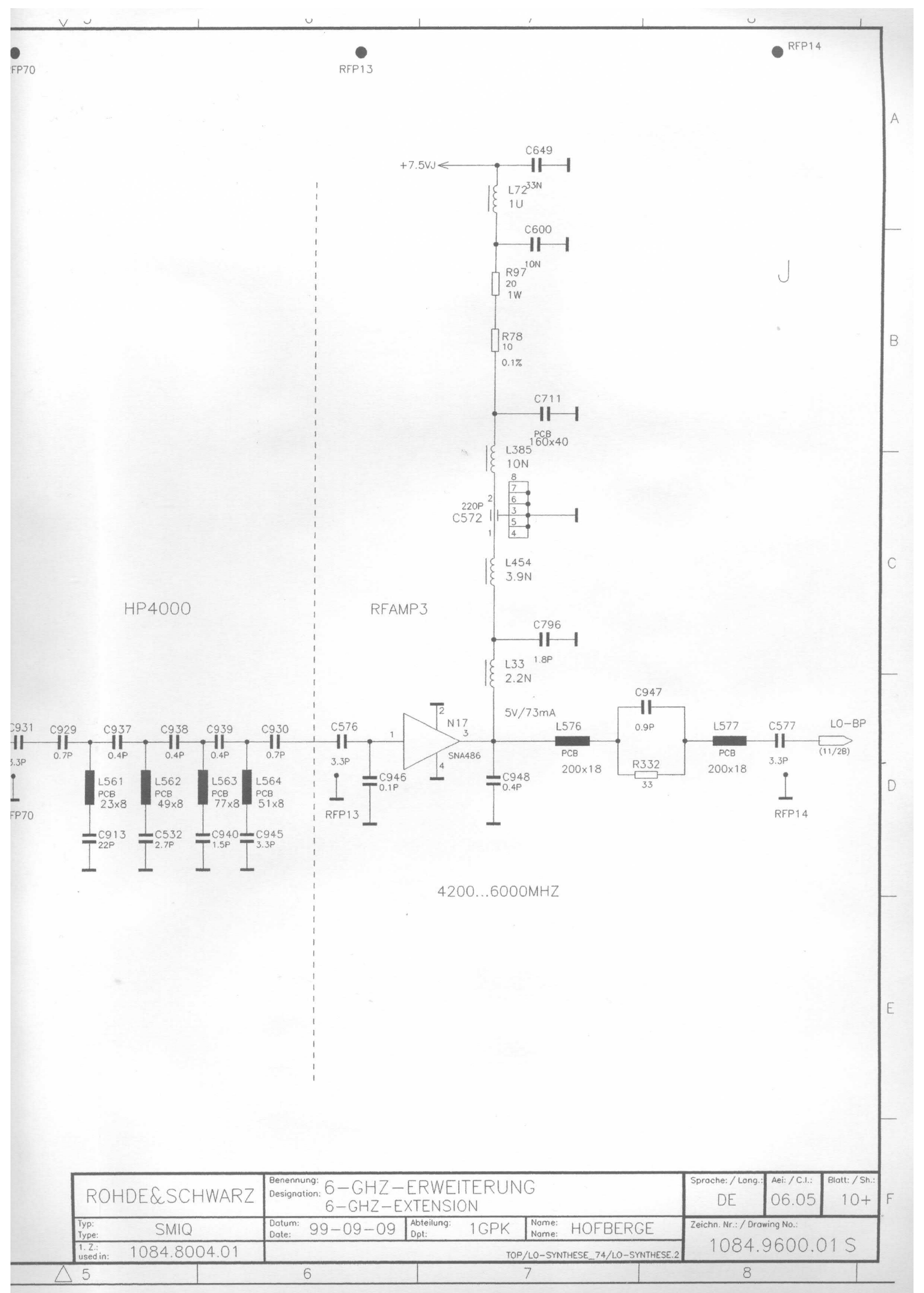

ROHDE&SCHWARZ	Benennung: / Designation: 6-GHZ-ERWEITERUNG 6-GHZ-EXTENSION				Sprache: / Lang.: DE	Aei: / C.I.: 06.05	Blatt: / Sh.: 10+
Typ: / Type: SMIQ	Datum: / Date: 99-09-09	Abteilung: / Dpt: 1GPK	Name: / Name: HOFBERGE		Zeichn. Nr.: / Drawing No.: 1084.9600.01 S		
1. Z.: / used in: 1084.8004.01	TOP/LO-SYNTHESE_74/LO-SYNTHESE.2						

Ruer diese Unterlage behalten wir uns alle Rechte vor
For this document all rights are reserved

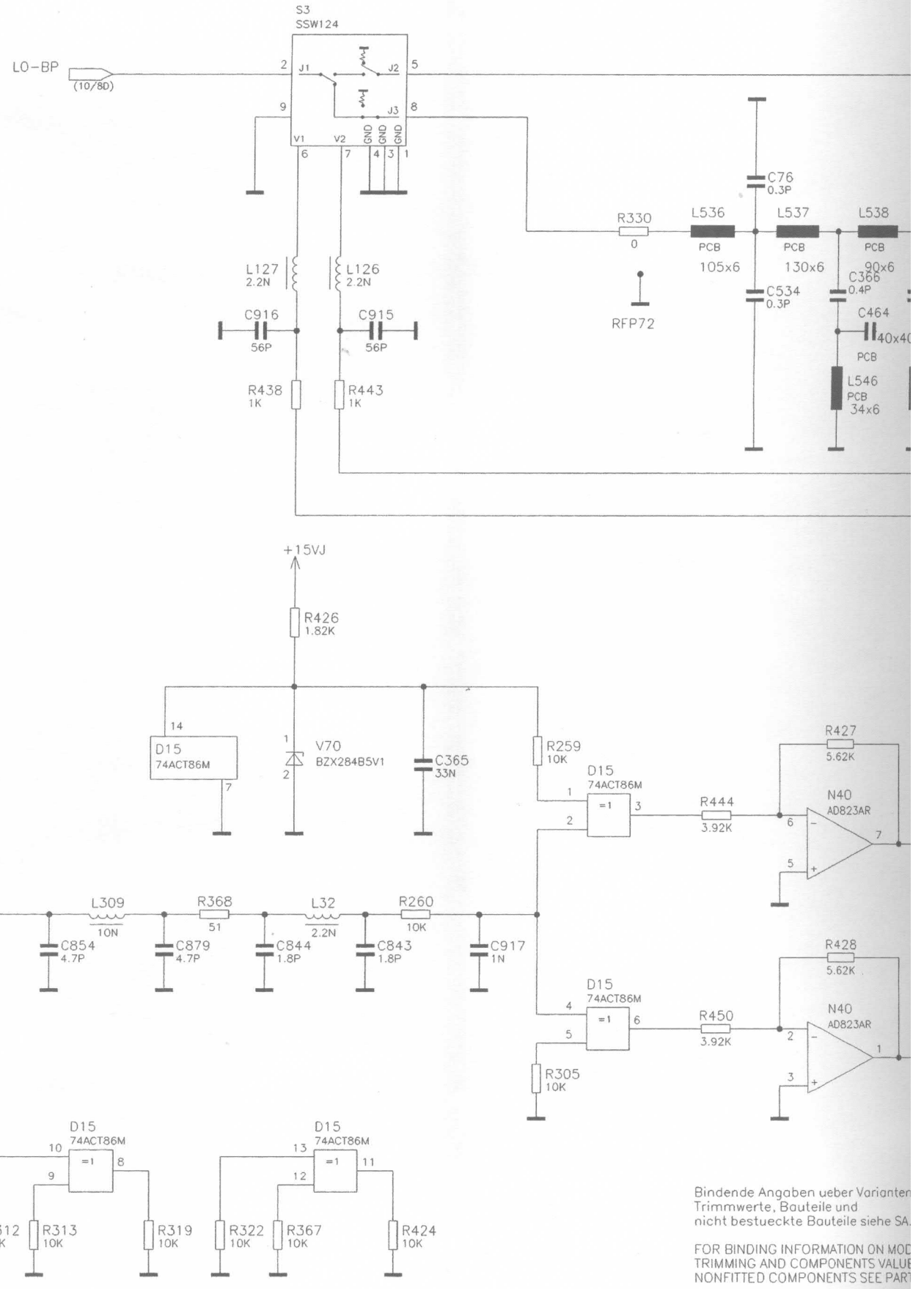

Bindende Angaben ueber Varianten
Trimmwerte, Bauteile und
nicht bestueckte Bauteile siehe SA

FOR BINDING INFORMATION ON MOD
TRIMMING AND COMPONENTS VALUE
NONFITTED COMPONENTS SEE PART

** = NOT FITTED

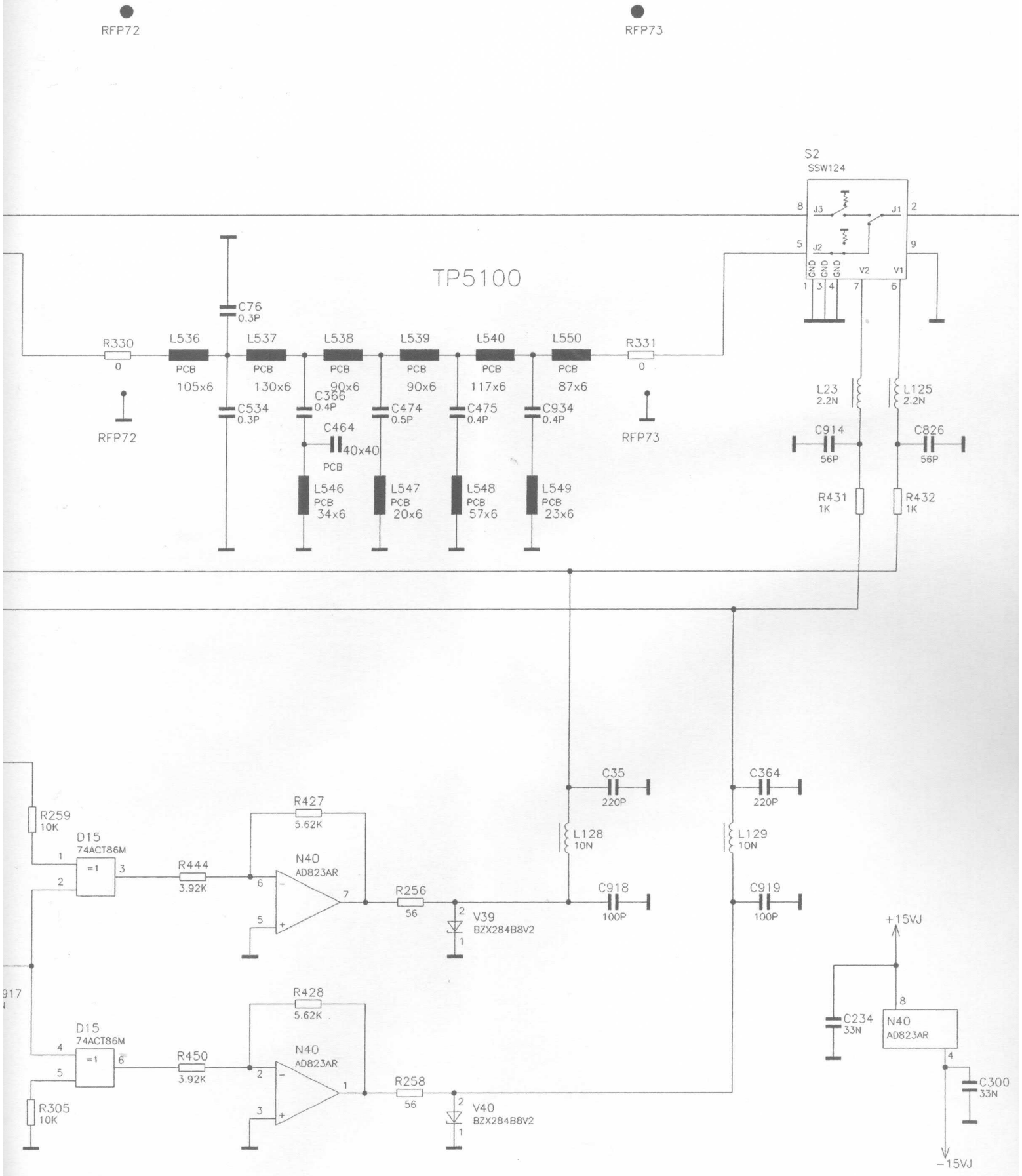

Bindende Angaben ueber Varianten, Trimmwerte, Bauteile und nicht bestueckte Bauteile siehe SA.

FOR BINDING INFORMATION ON MODELS, TRIMMING AND COMPONENTS VALUES AND NONFITTED COMPONENTS SEE PARTS LIST

** = NOT FITTED

ROHDE&SCHWARZ	Benennung: Designation:	6-GHZ-ERWEITERUNG 6-GHZ-EXTENSION	
Typ: Type: SMIQ	Datum: Date: 99-09-09	Abteilung: Dpt: 1GPK	Name: Name:
1. Z.: used in: 1084.8004.01			TOP/LO-BANDPA

ten,
SA.
ODELS,
LUES AND
ARTS LIST

ROHDE&SCHWARZ	Benennung: / Designation: 6-GHZ-ERWEITERUNG 6-GHZ-EXTENSION			Sprache: / Lang.: DE	Aei: / C.I.: 06.05	Blatt: / Sh.: 11+
Typ: / Type: SMIQ	Datum: / Date: 99-09-09	Abteilung: / Dpt: 1GPK	Name: / Name: HOFBERGE	Zeichn. Nr.: / Drawing No.: 1084.9600.01 S		
1. Z.: / used in: 1084.8004.01	TOP/LO-BANDPASS_225/LO-BANDPASS.1					

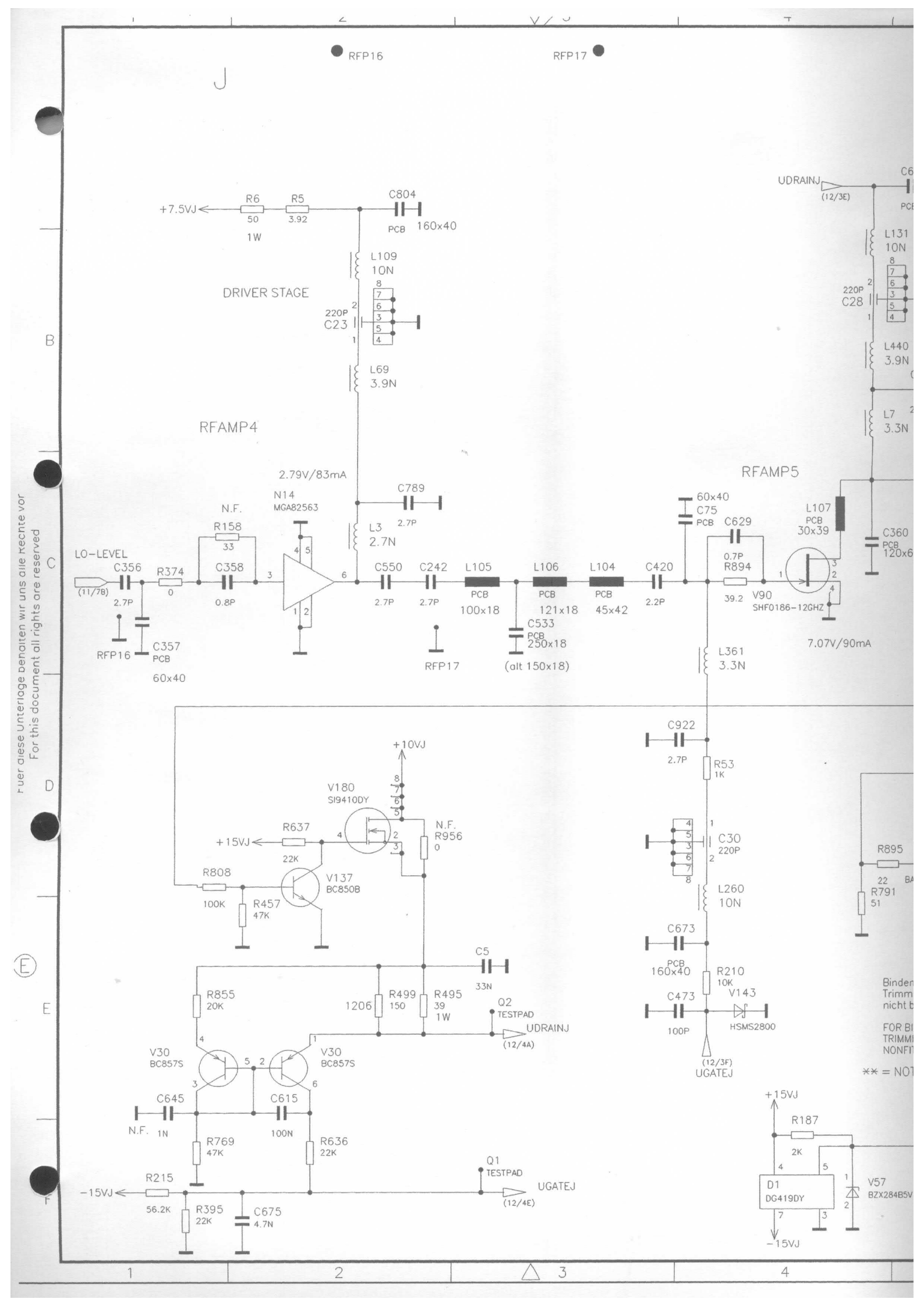

Fuer diese Unterlage behalten wir uns alle Rechte vor
For this document all rights are reserved

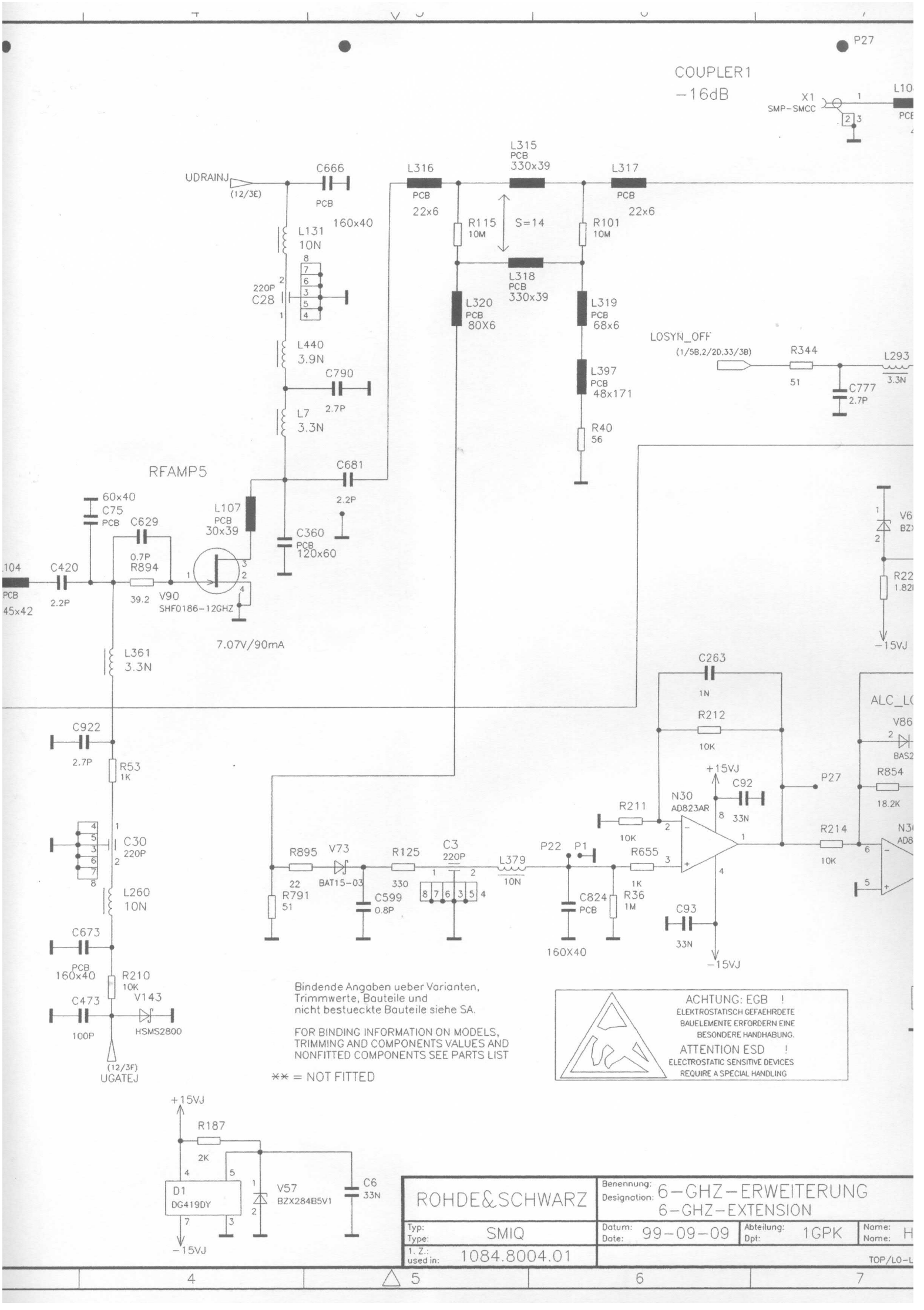
COUPLER1
−16dB
X1
SMP−SMCC
P27
UDRAINJ
(12/3E)
C666
PCB
160x40
L316
PCB
22x6
L315
PCB
330x39
L317
PCB
22x6
R115
10M
S=14
R101
10M
L318
PCB
330x39
L320
PCB
80X6
L319
PCB
68x6
L397
PCB
48x171
R40
56
L131
10N
220P
C28
L440
3.9N
C790
2.7P
L7
3.3N
C681
2.2P
C360
PCB
120x60
LOSYN_OFF
(1/5B,2/2D,3/3B)
R344
51
L293
3.3N
C777
2.7P
RFAMP5
60x40
C75
PCB
C629
0.7P
L107
PCB
30x39
.104
PCB
45x42
C420
2.2P
R894
39.2
V90
SHF0186−12GHZ
7.07V/90mA
L361
3.3N
V6
BZ
R22
1.82
−15VJ
C263
1N
R212
10K
ALC_LO
V86
BAS2
C922
2.7P
R53
1K
+15VJ
C92
33N
P27
R854
18.2K
N30
AD823AR
R211
10K
R214
10K
C30
220P
R895
22
R791
51
V73
BAT15−03
R125
330
C599
0.8P
C3
220P
L379
10N
P22
P1
R655
1K
R36
1M
C824
PCB
160X40
C93
33N
−15VJ
L260
10N
C673
PCB
160x40
R210
10K
C473
100P
V143
HSMS2800
(12/3F)
UGATEJ
Bindende Angaben ueber Varianten,
Trimmwerte, Bauteile und
nicht bestueckte Bauteile siehe SA.
FOR BINDING INFORMATION ON MODELS,
TRIMMING AND COMPONENTS VALUES AND
NONFITTED COMPONENTS SEE PARTS LIST
** = NOT FITTED
ACHTUNG: EGB !
ELEKTROSTATISCH GEFAEHRDETE
BAUELEMENTE ERFORDERN EINE
BESONDERE HANDHABUNG.
ATTENTION ESD !
ELECTROSTATIC SENSITIVE DEVICES
REQUIRE A SPECIAL HANDLING
+15VJ
R187
2K
D1
DG419DY
V57
BZX284B5V1
C6
33N
−15VJ
ROHDE&SCHWARZ
Benennung: 6−GHZ−ERWEITERUNG
Designation: 6−GHZ−EXTENSION
Typ: SMIQ
Type:
Datum: 99−09−09
Date:
Abteilung: 1GPK
Dpt:
Name:
Name: H
1. Z.:
used in: 1084.8004.01
TOP/LO−L

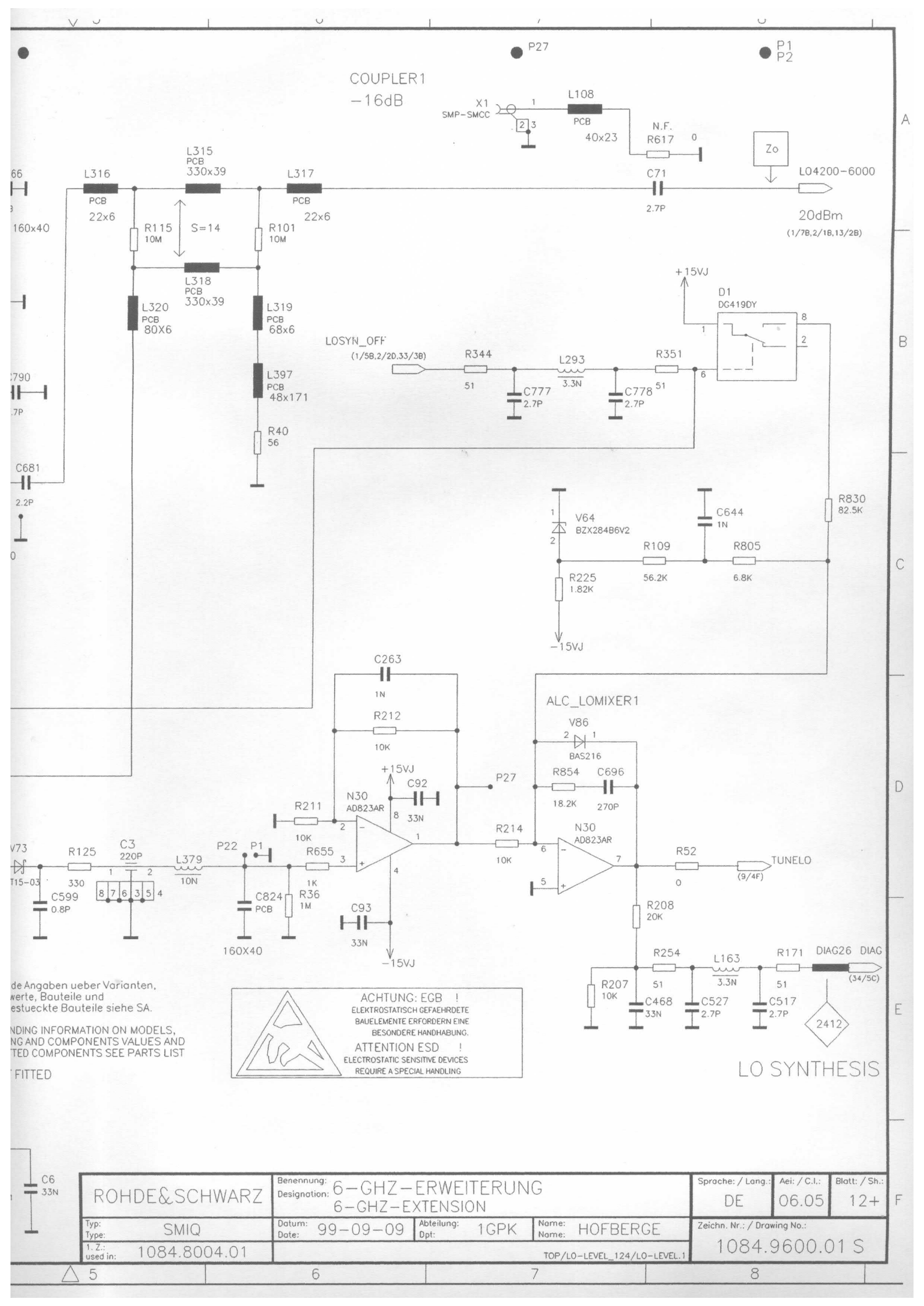
P27
P1
P2
COUPLER1
-16dB
X1
SMP-SMCC
L108
PCB
40x23
N.F.
R617
0
Zo
L04200-6000
20dBm
(1/7B,2/1B,13/2B)
L315
PCB
330x39
L316
PCB
22x6
L317
PCB
22x6
C71
2.7P
R115
10M
S=14
R101
10M
L318
PCB
330x39
L320
PCB
80X6
L319
PCB
68x6
L397
PCB
48x171
R40
56
160x40
C681
2.2P
+15VJ
D1
DG419DY
LOSYN_OFF
(1/5B,2/2D,33/3B)
R344
51
L293
3.3N
R351
51
C777
2.7P
C778
2.7P
V64
BZX284B6V2
C644
1N
R109
56.2K
R805
6.8K
R830
82.5K
R225
1.82K
-15VJ
C263
1N
R212
10K
ALC_LOMIXER1
V86
BAS216
R854
18.2K
C696
270P
+15VJ
C92
33N
N30
AD823AR
R211
10K
P27
R214
10K
N30
AD823AR
R52
0
TUNELO
(9/4F)
R208
20K
V73
T15-03
R125
330
C3
220P
L379
10N
P22
P1
R655
1K
R36
1M
C824
PCB
160X40
C599
0.8P
C93
33N
-15VJ
R254
51
L163
3.3N
R171
51
DIAG26
DIAG
(34/5C)
R207
10K
C468
33N
C527
2.7P
C517
2.7P
2412
C6
33N
de Angaben ueber Varianten,
werte, Bauteile und
estueckte Bauteile siehe SA.
NDING INFORMATION ON MODELS,
NG AND COMPONENTS VALUES AND
TED COMPONENTS SEE PARTS LIST
FITTED
ACHTUNG: EGB !
ELEKTROSTATISCH GEFAEHRDETE
BAUELEMENTE ERFORDERN EINE
BESONDERE HANDHABUNG.
ATTENTION ESD !
ELECTROSTATIC SENSITIVE DEVICES
REQUIRE A SPECIAL HANDLING
LO SYNTHESIS
ROHDE&SCHWARZ
Benennung:
Designation:
6-GHZ-ERWEITERUNG
6-GHZ-EXTENSION
Sprache: / Lang.:
DE
Aei: / C.I.:
06.05
Blatt: / Sh.:
12+
Typ:
Type:
SMIQ
Datum:
Date:
99-09-09
Abteilung:
Dpt:
1GPK
Name:
Name:
HOFBERGE
Zeichn. Nr.: / Drawing No.:
1084.9600.01 S
1. Z.:
used in:
1084.8004.01
TOP/LO-LEVEL_124/LO-LEVEL.1

Fuer diese Unterlage behalten wir uns alle Rechte vor
For this document all rights are reserved

RFP16

MIXER1 TP10000 HP3000

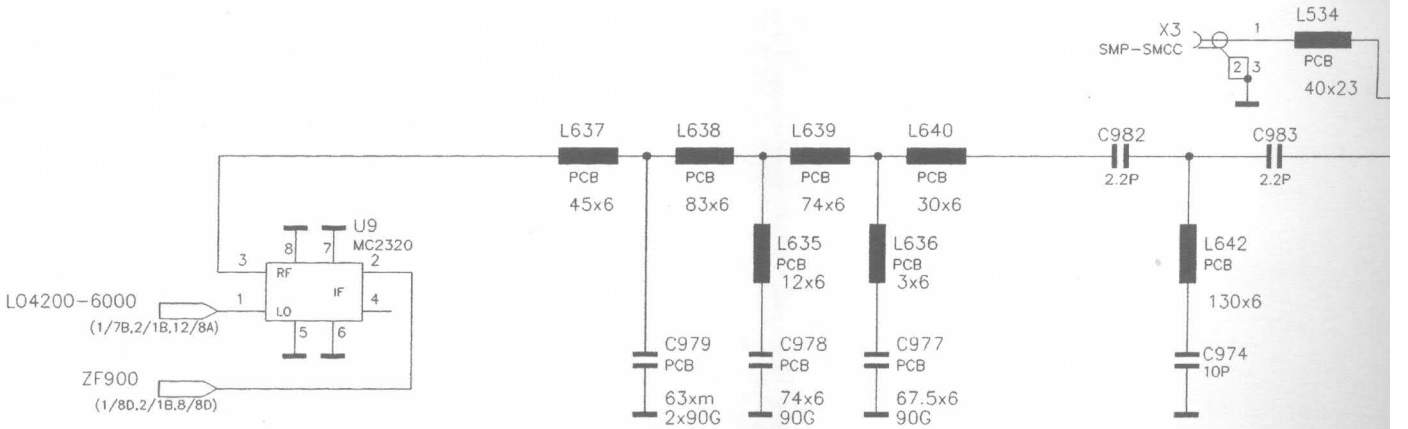

SYNTHESIS FILTER_TP

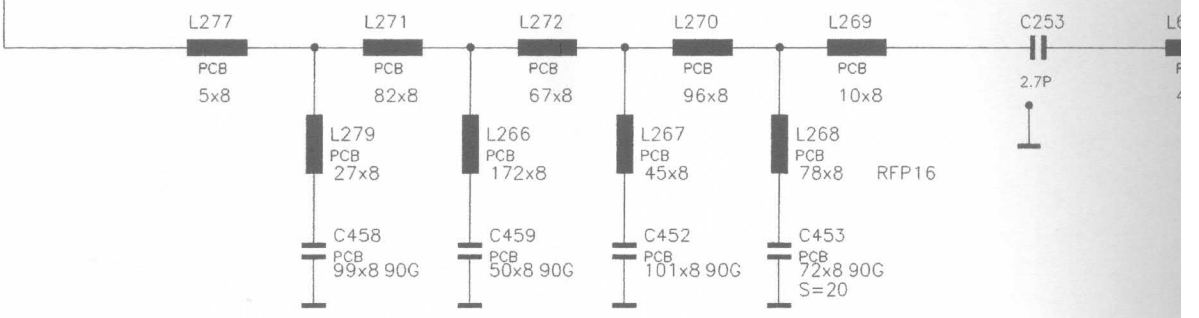

Bindende Angaben ueber Varian
Trimmwerte, Bauteile und
nicht bestueckte Bauteile siehe

FOR BINDING INFORMATION ON
TRIMMING AND COMPONENTS VA
NONFITTED COMPONENTS SEE P

ACHTUNG: EGB !
ELEKTROSTATISCH GEFAEHRDETE
BAUELEMENTE ERFORDERN EINE
BESONDERE HANDHABUNG.
ATTENTION ESD !
ELECTROSTATIC SENSITIVE DEVICES
REQUIRE A SPECIAL HANDLING

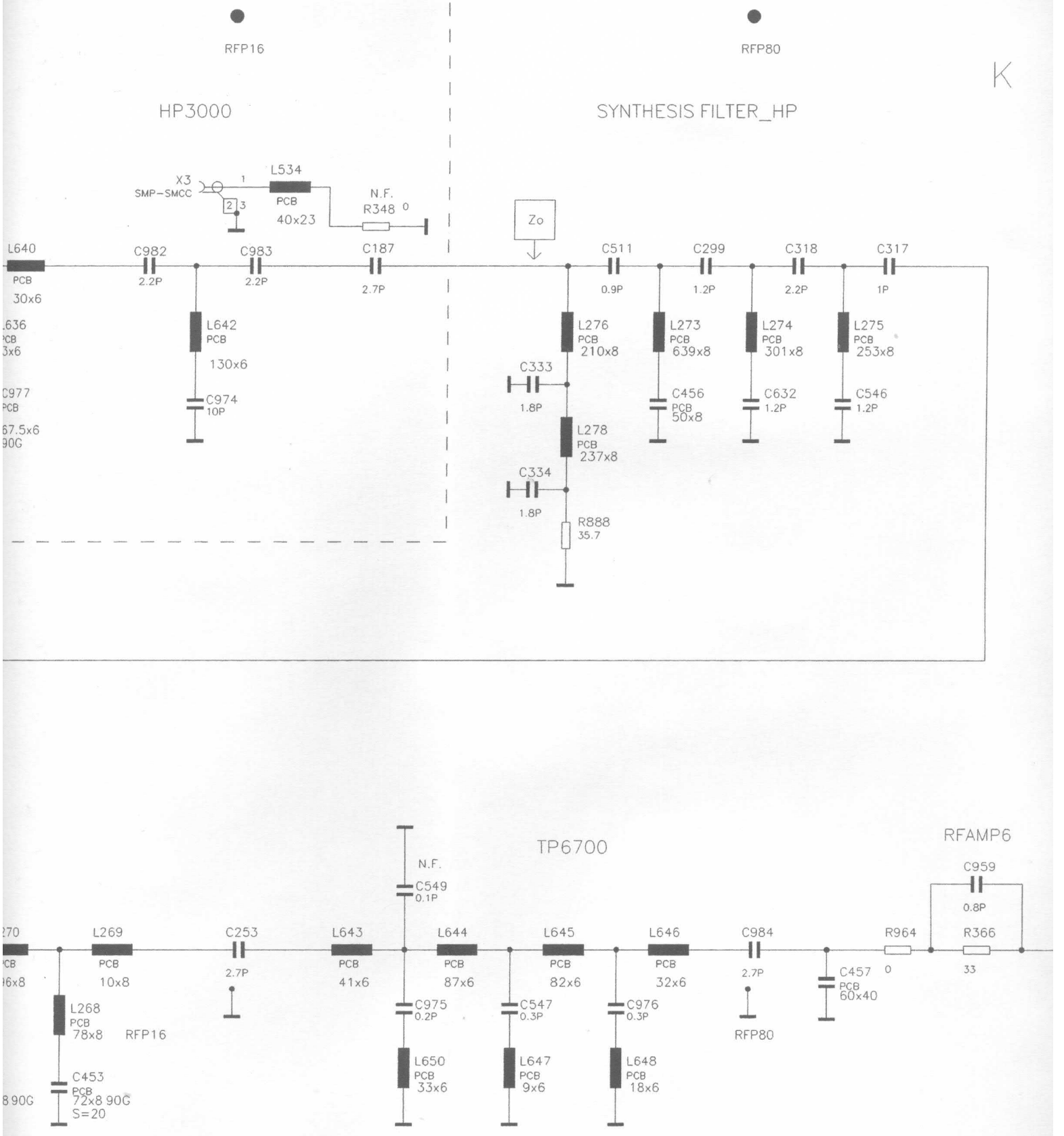

Bindende Angaben ueber Varianten, Trimmwerte, Bauteile und nicht bestueckte Bauteile siehe SA.

FOR BINDING INFORMATION ON MODELS, TRIMMING AND COMPONENTS VALUES AND NONFITTED COMPONENTS SEE PARTS LIST

** = NOT FITTED

ACHTUNG: EGB !
ELEKTROSTATISCH GEFAEHRDETE BAUELEMENTE ERFORDERN EINE BESONDERE HANDHABUNG.
ATTENTION ESD !
ELECTROSTATIC SENSITIVE DEVICES REQUIRE A SPECIAL HANDLING

ROHDE&SCHWARZ	Benennung: Designation: 6-GHZ-ERWEITERUNG 6-GHZ-EXTENSION			
Typ: Type: SMIQ	Datum: Date: 99-09-09	Abteilung: Dpt: 1GPK	Name: Name: HOFB	
1. Z.: used in: 1084.8004.01	TOP/RF-SYNTHESE_38/F			

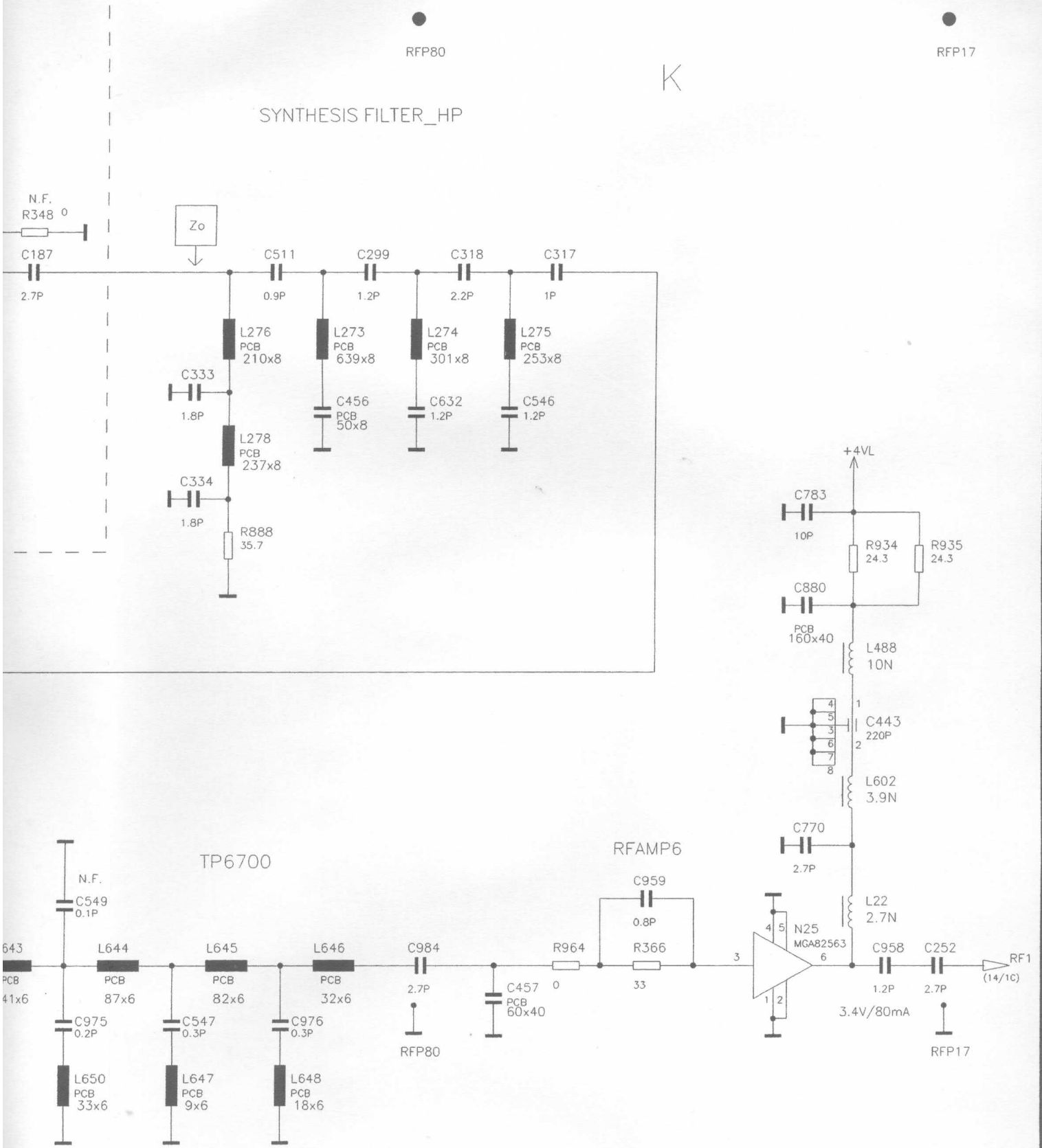

RF SYNTHESIS

** = NOT FITTED

ROHDE&SCHWARZ

Benennung: / Designation:	6-GHZ-ERWEITERUNG 6-GHZ-EXTENSION			Sprache: / Lang.:	Aei: / C.I.: / Blatt: / Sh.:
				DE	06.05 / 13+
Typ: / Type:	SMIQ	Datum: / Date: 99-09-09	Abteilung: / Dpt: 1GPK	Name: / Name: HOFBERGE	Zeichn. Nr.: / Drawing No.:
1. Z.: / used in:	1084.8004.01	TOP/RF-SYNTHESE_38/RF-SYNTHESE.1			1084.9600.01.S

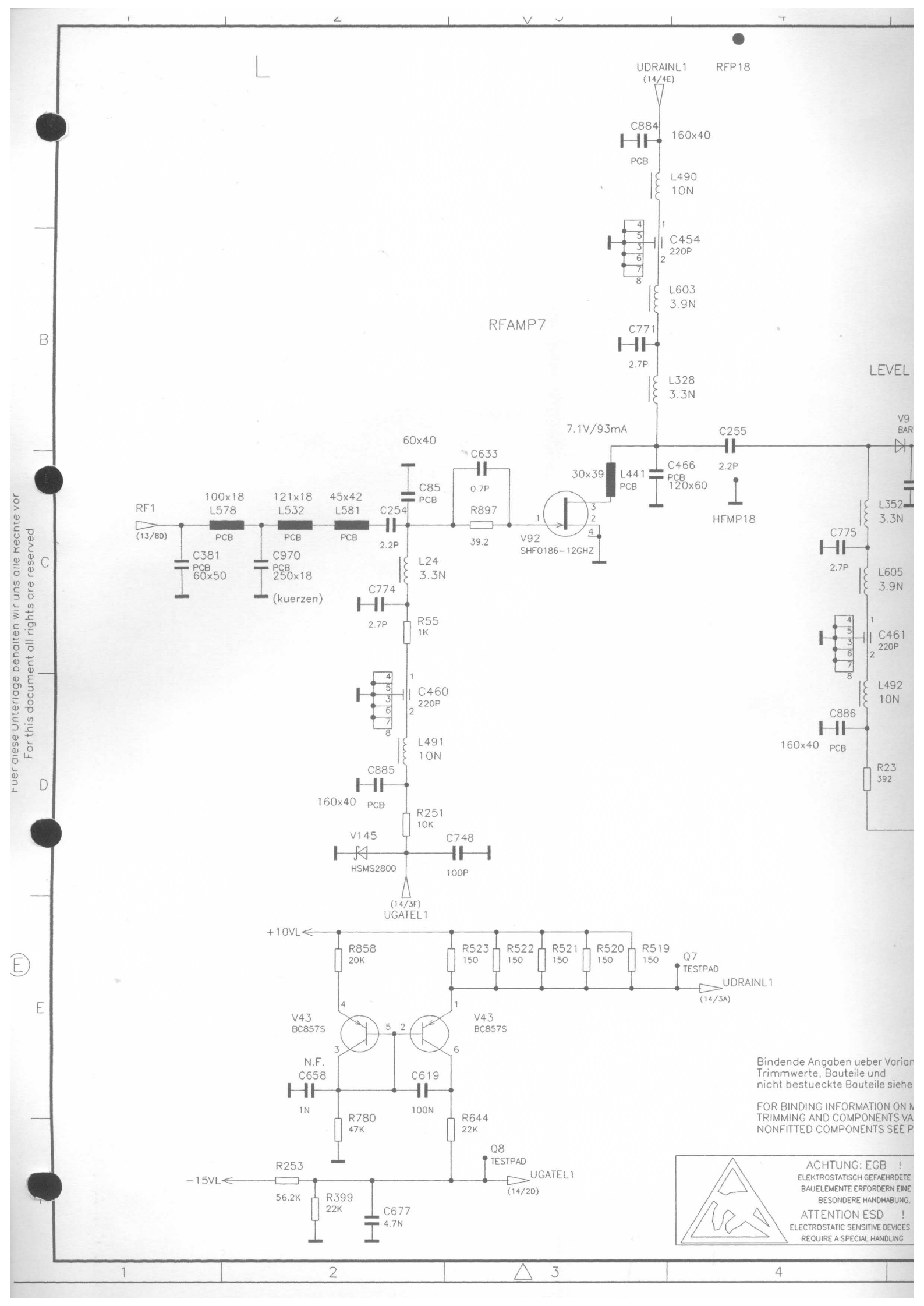

Fuer diese Unterlage behalten wir uns alle Rechte vor
For this document all rights are reserved

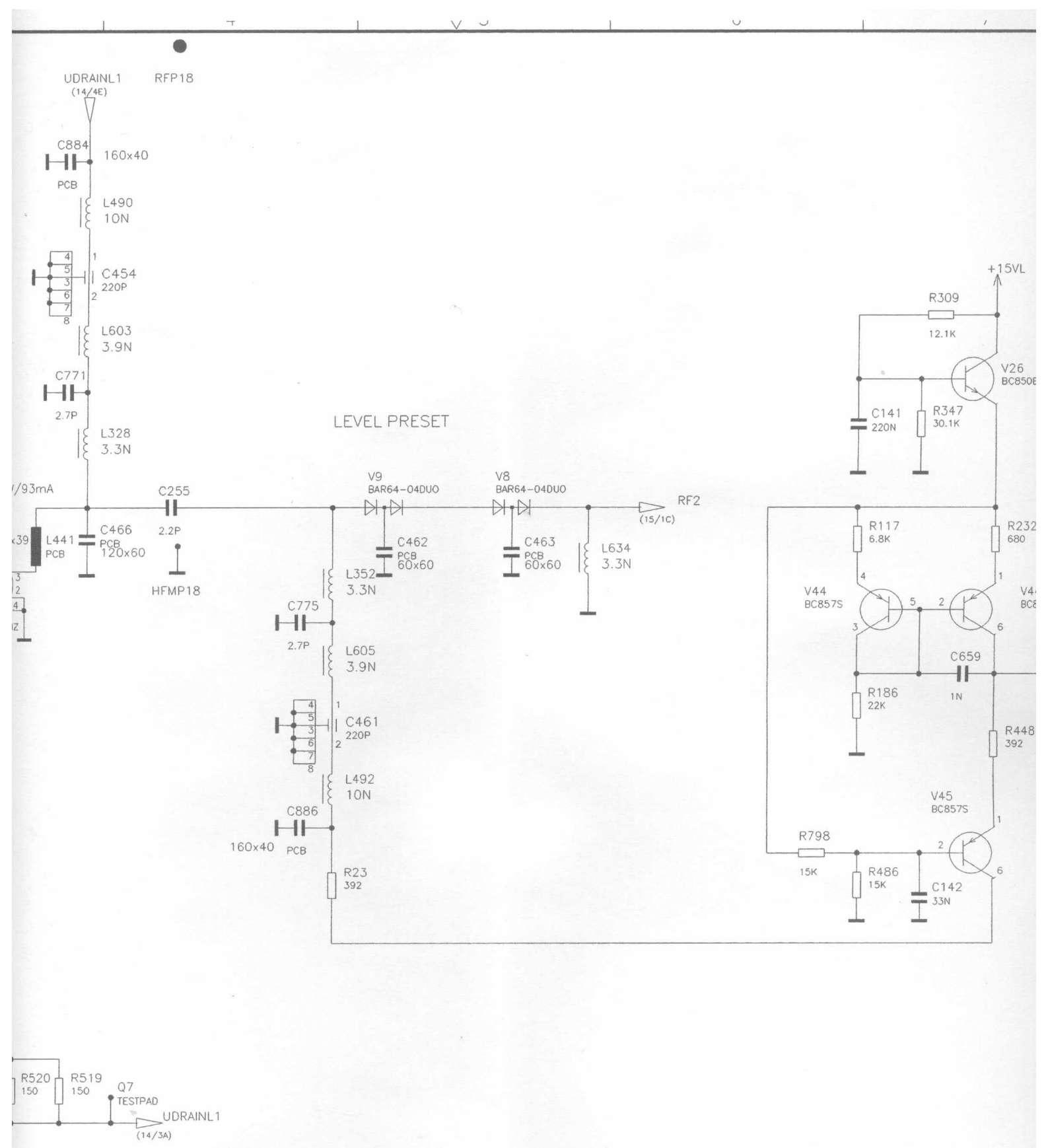

Bindende Angaben ueber Varianten,
Trimmwerte, Bauteile und
nicht bestueckte Bauteile siehe SA.

FOR BINDING INFORMATION ON MODELS,
TRIMMING AND COMPONENTS VALUES AND
NONFITTED COMPONENTS SEE PARTS LIST

** = NOT FITTED

ACHTUNG: EGB !
ELEKTROSTATISCH GEFAEHRDETE
BAUELEMENTE ERFORDERN EINE
BESONDERE HANDHABUNG.
ATTENTION ESD !
ELECTROSTATIC SENSITIVE DEVICES
REQUIRE A SPECIAL HANDLING

ROHDE&SCHWARZ	Benennung: Designation: 6-GHZ-ERWEITERUNG 6-GHZ-EXTENSION		
Typ: Type: SMIQ	Datum: Date: 99-09-09	Abteilung: Dpt: 1GPK	Name: Name: H
1. Z.: used in: 1084.8004.01			TOP/RF-SYNTHE

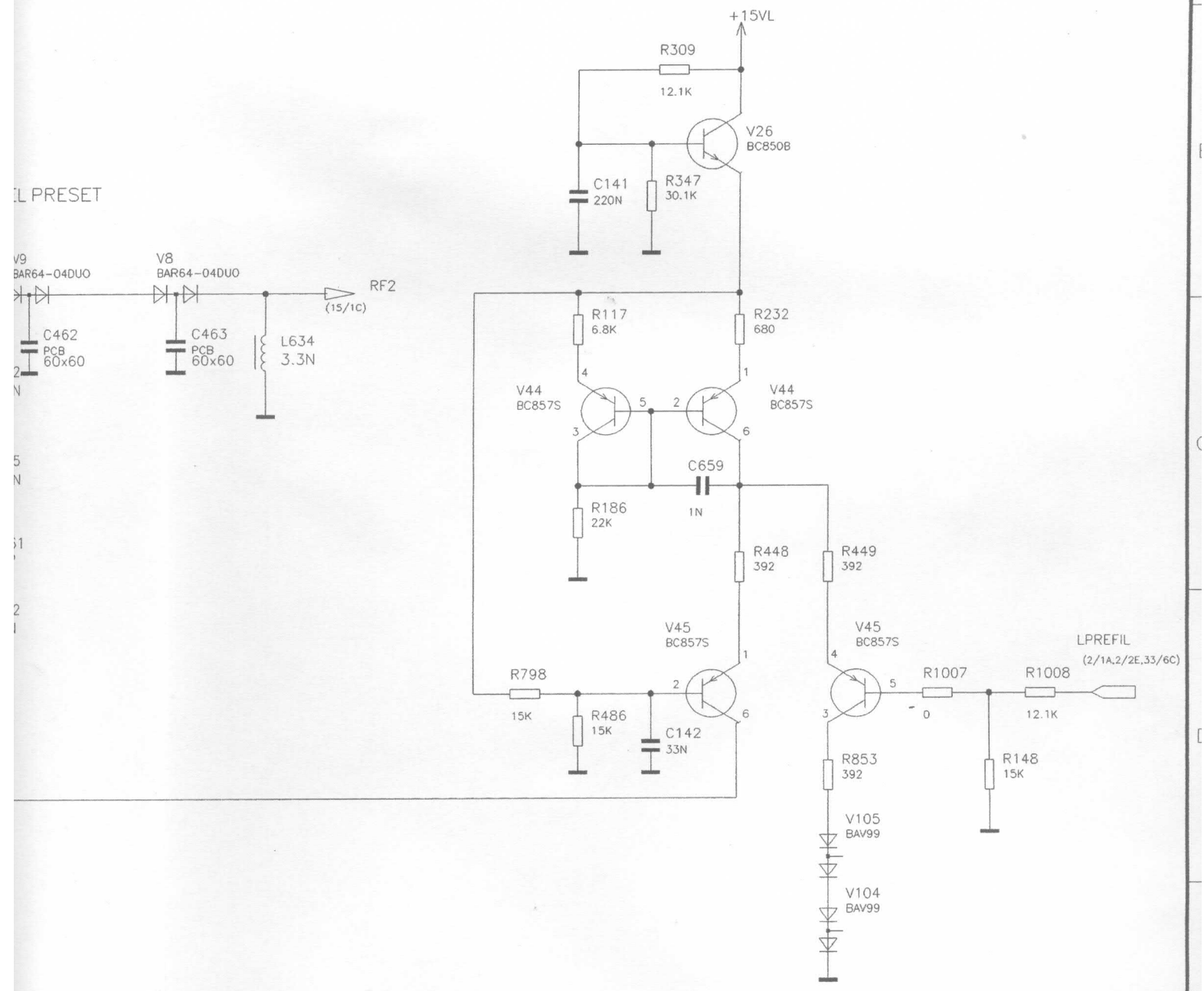

EL PRESET

RF SYNTHESIS

** = NOT FITTED

ROHDE&SCHWARZ	Benennung: / Designation: 6-GHZ-ERWEITERUNG 6-GHZ-EXTENSION				Sprache: / Lang.: DE	Aei: / C.I.: 06.05	Blatt: / Sh.: 14+
Typ: / Type: SMIQ	Datum: / Date: 99-09-09	Abteilung: / Dpt: 1GPK	Name: / Name: HOFBERGE		Zeichn. Nr.: / Drawing No.: 1084.9600.01 S		
1. Z.: / used in: 1084.8004.01	TOP/RF-SYNTHESE_38/RF-SYNTHESE.2						

RF SYNTHESIS

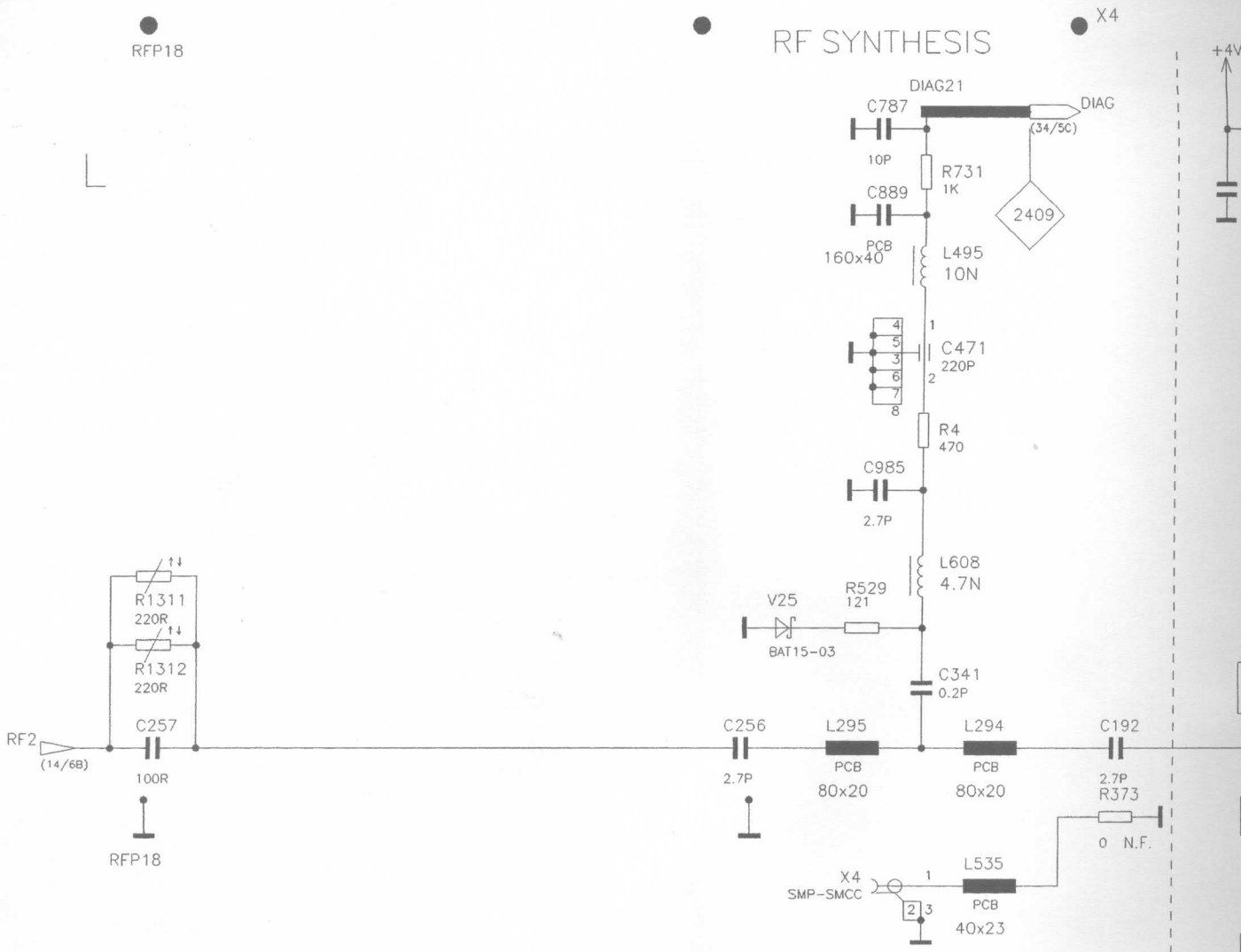

Fuer diese Unterlage behalten wir uns alle Rechte vor
For this document all rights are reserved

Bindende Angaben ueber Varian
Trimmwerte, Bauteile und
nicht bestueckte Bauteile siehe

FOR BINDING INFORMATION ON
TRIMMING AND COMPONENTS VA
NONFITTED COMPONENTS SEE F

ACHTUNG: EGB !
ELEKTROSTATISCH GEFAEHRDETE
BAUELEMENTE ERFORDERN EINE
BESONDERE HANDHABUNG.
ATTENTION ESD !
ELECTROSTATIC SENSITIVE DEVICES
REQUIRE A SPECIAL HANDLING

RF SYNTHESIS

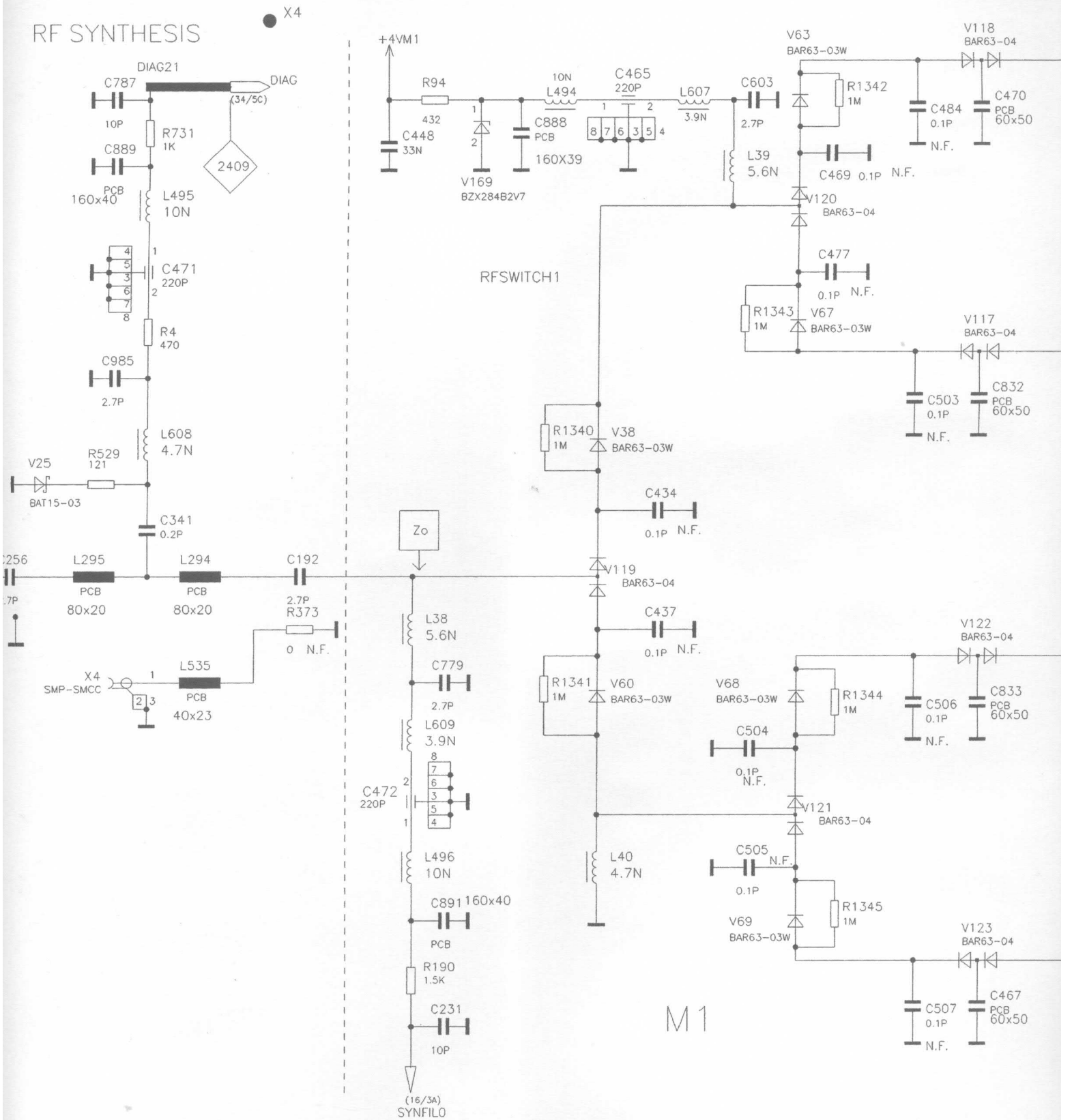

Bindende Angaben ueber Varianten,
Trimmwerte, Bauteile und
nicht bestueckte Bauteile siehe SA.

FOR BINDING INFORMATION ON MODELS,
TRIMMING AND COMPONENTS VALUES AND
NONFITTED COMPONENTS SEE PARTS LIST

** = NOT FITTED

ACHTUNG: EGB !
ELEKTROSTATISCH GEFAEHRDETE
BAUELEMENTE ERFORDERN EINE
BESONDERE HANDHABUNG.
ATTENTION ESD !
ELECTROSTATIC SENSITIVE DEVICES
REQUIRE A SPECIAL HANDLING

ROHDE&SCHWARZ	Benennung: 6-GHZ-ERWEITERUNG Designation: 6-GHZ-EXTENSION		
Typ: SMIQ Type:	Datum: 99-09-09 Date:	Abteilung: 1GPK Dpt:	Name: Name:
1. Z.: 1084.8004.01 used in:			TOP/RF-SYNTH

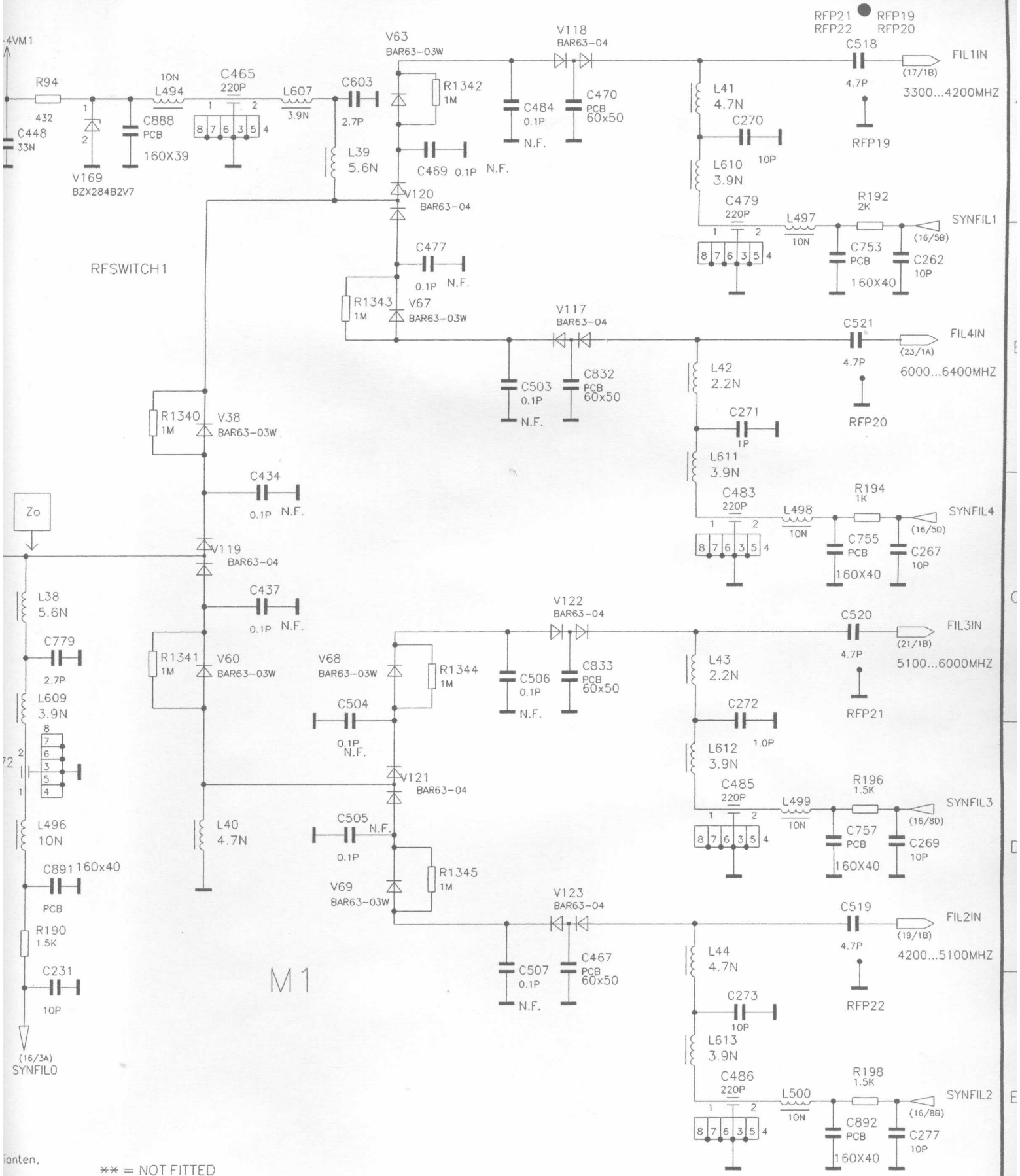

** = NOT FITTED

ROHDE&SCHWARZ

Benennung: 6-GHZ-ERWEITERUNG
Designation: 6-GHZ-EXTENSION

Sprache: / Lang.: DE | Aei: / C.I.: 06.05 | Blatt: / Sh.: 15+

Typ: / Type: SMIQ

Datum: / Date: 99-09-09 | Abteilung: / Dpt: 1GPK | Name: HOFBERGE

1. Z.: / used in: 1084.8004.01

TOP/RF-SYNTHESE_38/RF-SYNTHESE.3

Zeichn. Nr.: / Drawing No.: 1084.9600.01 S

RF SYNTHESIS

SWITCH DRIVER

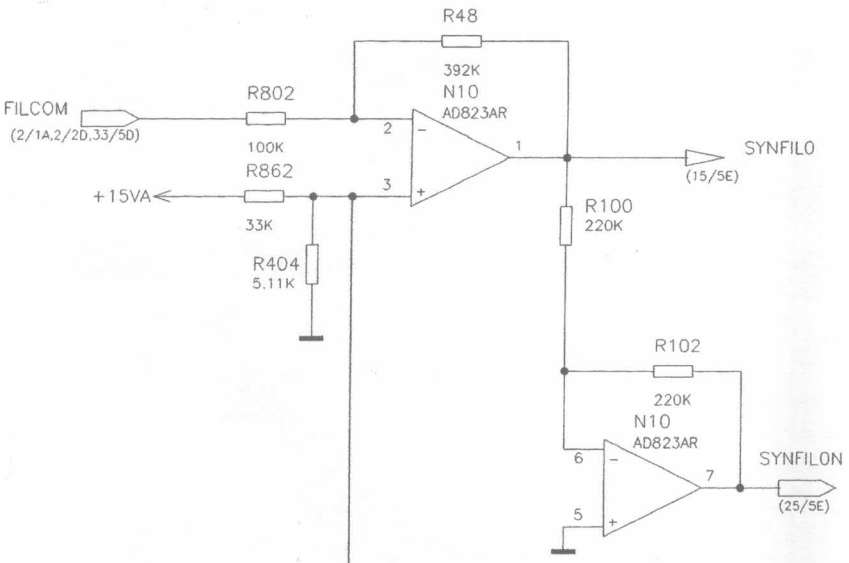

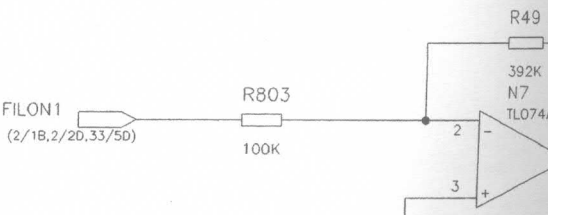

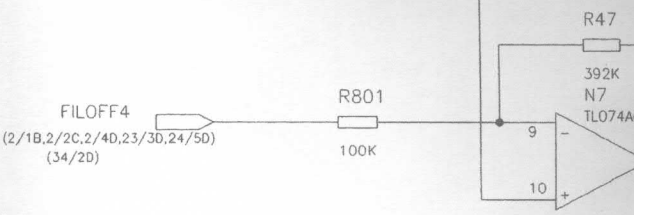

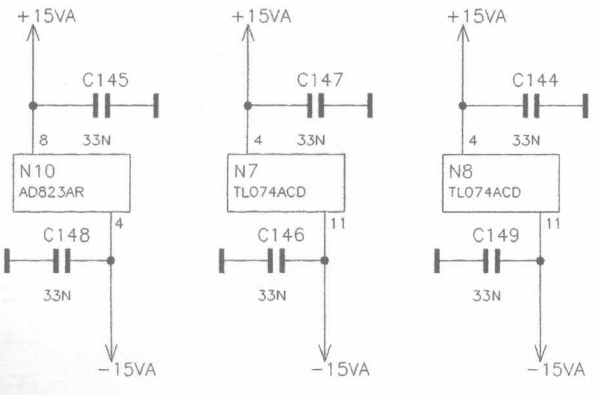

Bindende Angaben ueber Varian
Trimmwerte, Bauteile und
nicht bestueckte Bauteile siehe

FOR BINDING INFORMATION ON
TRIMMING AND COMPONENTS VA
NONFITTED COMPONENTS SEE F

ACHTUNG: EGB !
ELEKTROSTATISCH GEFAEHRDETE
BAUELEMENTE ERFORDERN EINE
BESONDERE HANDHABUNG.
ATTENTION ESD !
ELECTROSTATIC SENSITIVE DEVICES
REQUIRE A SPECIAL HANDLING

Fuer diese Unterlage behalten wir uns alle Rechte vor
For this document all rights are reserved

SWITCH DRIVER

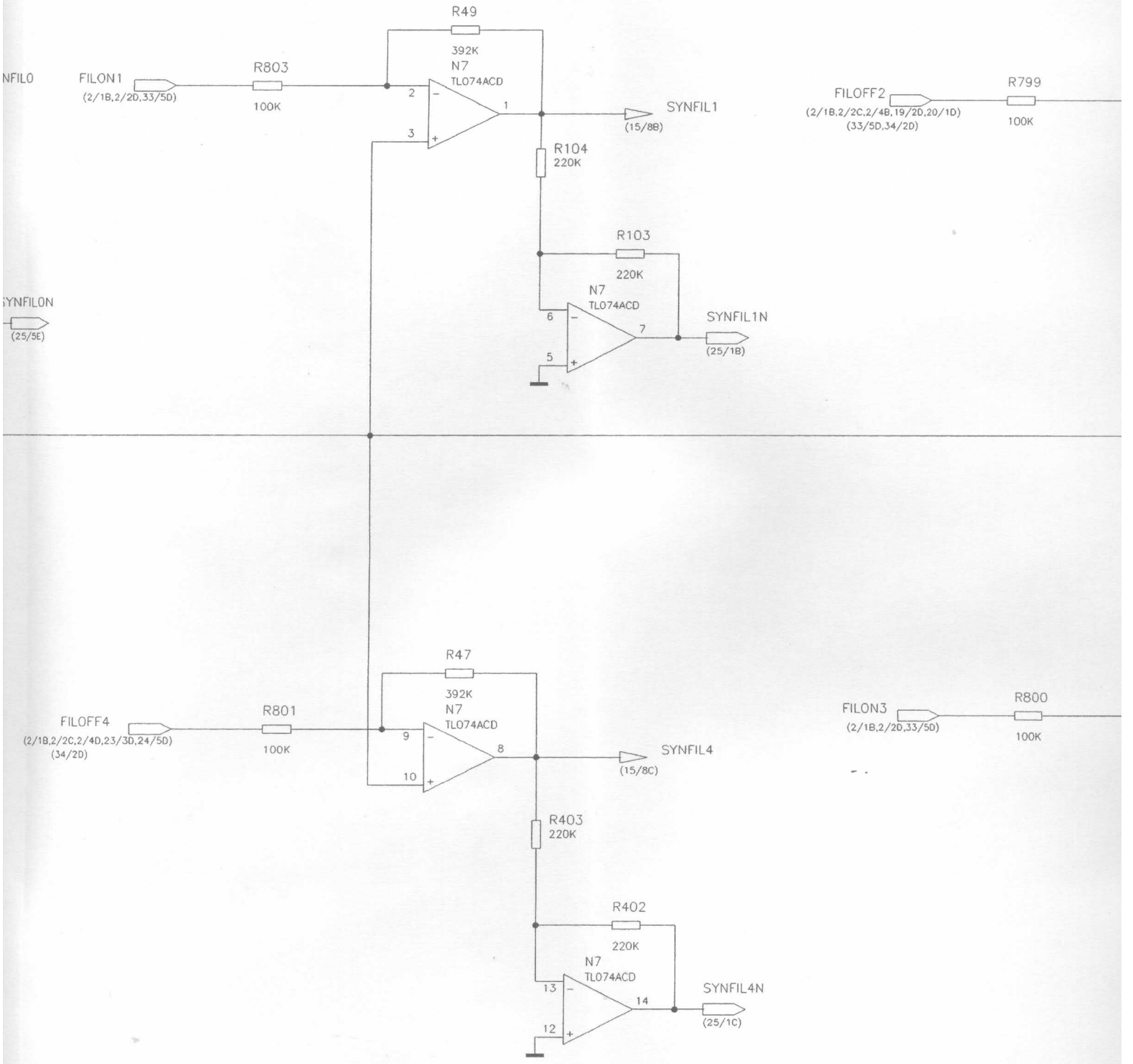

Bindende Angaben ueber Varianten,
Trimmwerte, Bauteile und
nicht bestueckte Bauteile siehe SA.

FOR BINDING INFORMATION ON MODELS,
TRIMMING AND COMPONENTS VALUES AND
NONFITTED COMPONENTS SEE PARTS LIST

** = NOT FITTED

ACHTUNG: EGB !
ELEKTROSTATISCH GEFAEHRDETE
BAUELEMENTE ERFORDERN EINE
BESONDERE HANDHABUNG.
ATTENTION ESD !
ELECTROSTATIC SENSITIVE DEVICES
REQUIRE A SPECIAL HANDLING

ROHDE&SCHWARZ		Benennung: Designation:	6-GHZ-ERWEITERUN 6-GHZ-EXTENSION
Typ: Type:	SMIQ	Datum: Date:	99-09-09
1. Z.: used in:	1084.8004.01	Abteilung: Dpt:	1GPK

TOP

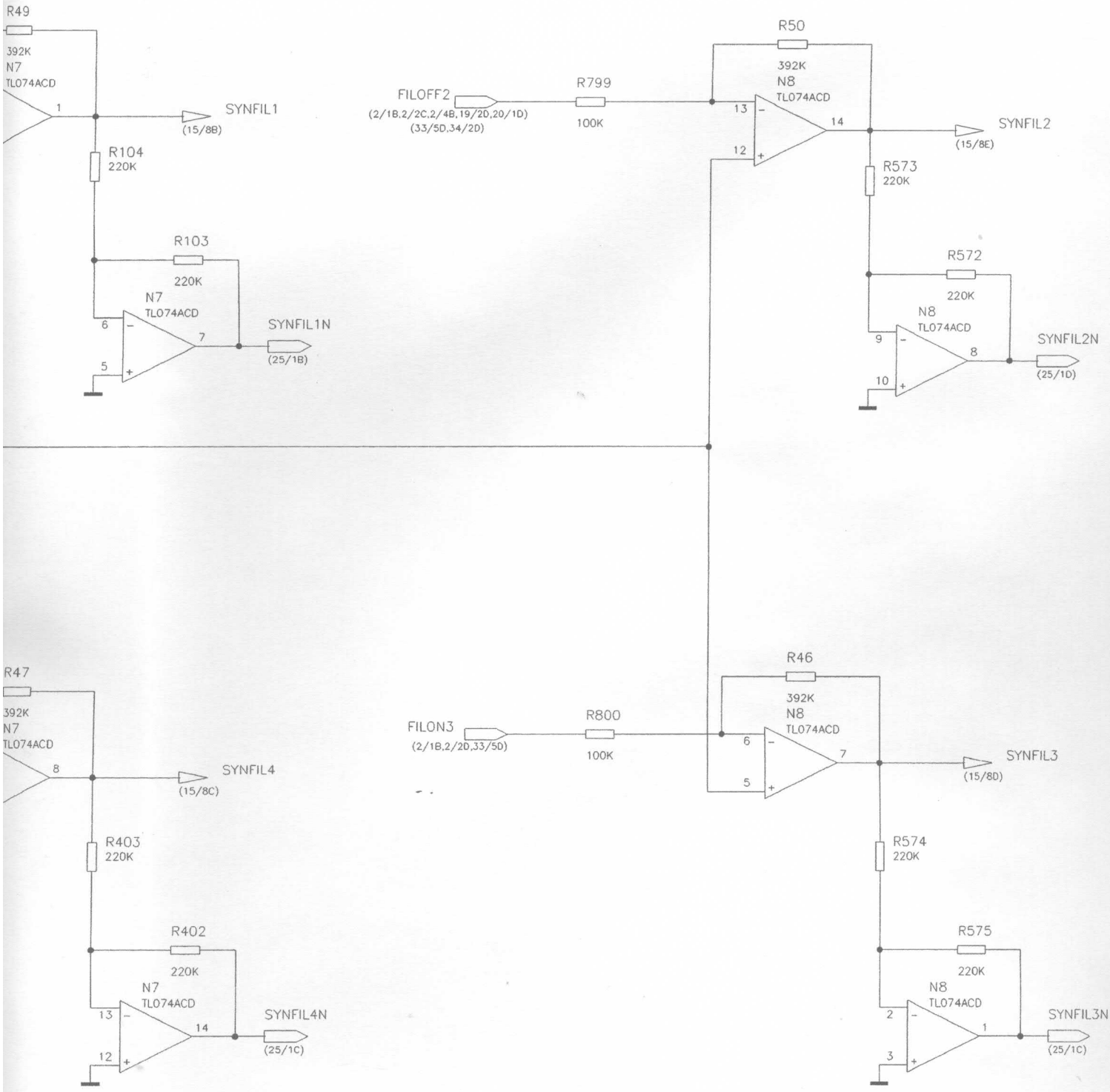

Varianten,

siehe SA.

** = NOT FITTED

N ON MODELS,
NTS VALUES AND
SEE PARTS LIST

! HRDETE RN EINE ABUNG. ! DEVICES DLING

ROHDE&SCHWARZ	Benennung: / Designation: 6-GHZ-ERWEITERUNG 6-GHZ-EXTENSION			Sprache: / Lang.: DE	Aei: / C.I.: 06.05	Blatt: / Sh.: 16+
Typ: / Type: SMIQ	Datum: / Date: 99-09-09	Abteilung: / Dpt: 1GPK	Name: / Name: HOFBERGE	Zeichn. Nr.: / Drawing No.: 1084.9600.01 S		
1. Z.: / used in: 1084.8004.01	TOP/RF-SYNTHESE_38/RF-SYNTHESE.4					

RFP23

Q

BP_1

BAND 1 3300...4200 MHZ

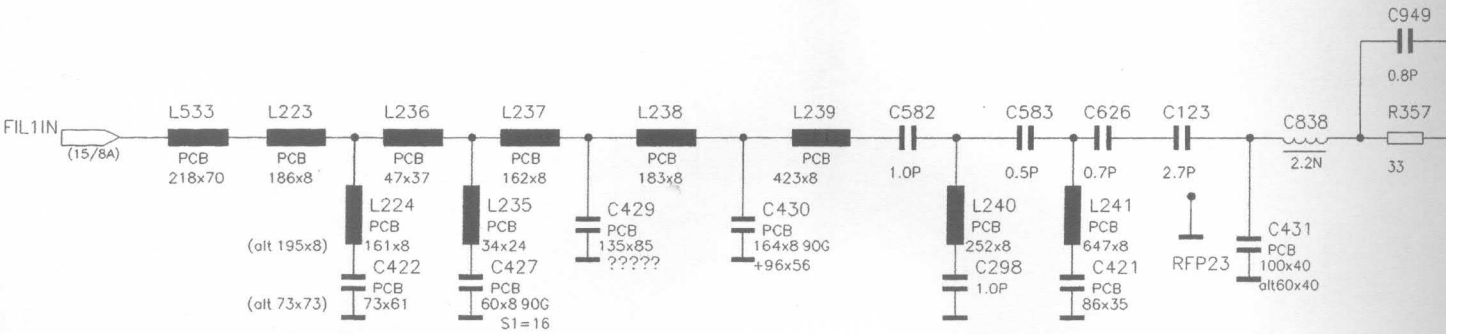

U

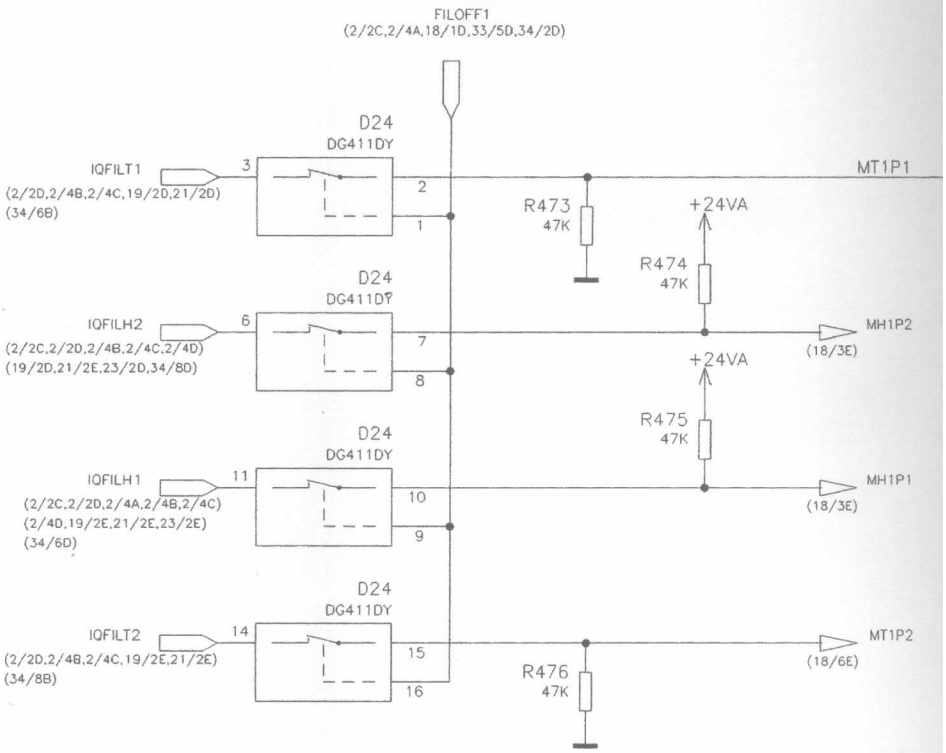

** = NOT FITTED

Bindende Angaben ueber Varian
Trimmwerte, Bauteile und
nicht bestueckte Bauteile siehe

FOR BINDING INFORMATION ON M
TRIMMING AND COMPONENTS VA
NONFITTED COMPONENTS SEE P

ACHTUNG: EGB !
ELEKTROSTATISCH GEFAEHRDETE
BAUELEMENTE ERFORDERN EINE
BESONDERE HANDHABUNG.
ATTENTION ESD !
ELECTROSTATIC SENSITIVE DEVICES
REQUIRE A SPECIAL HANDLING

For this document all rights are reserved

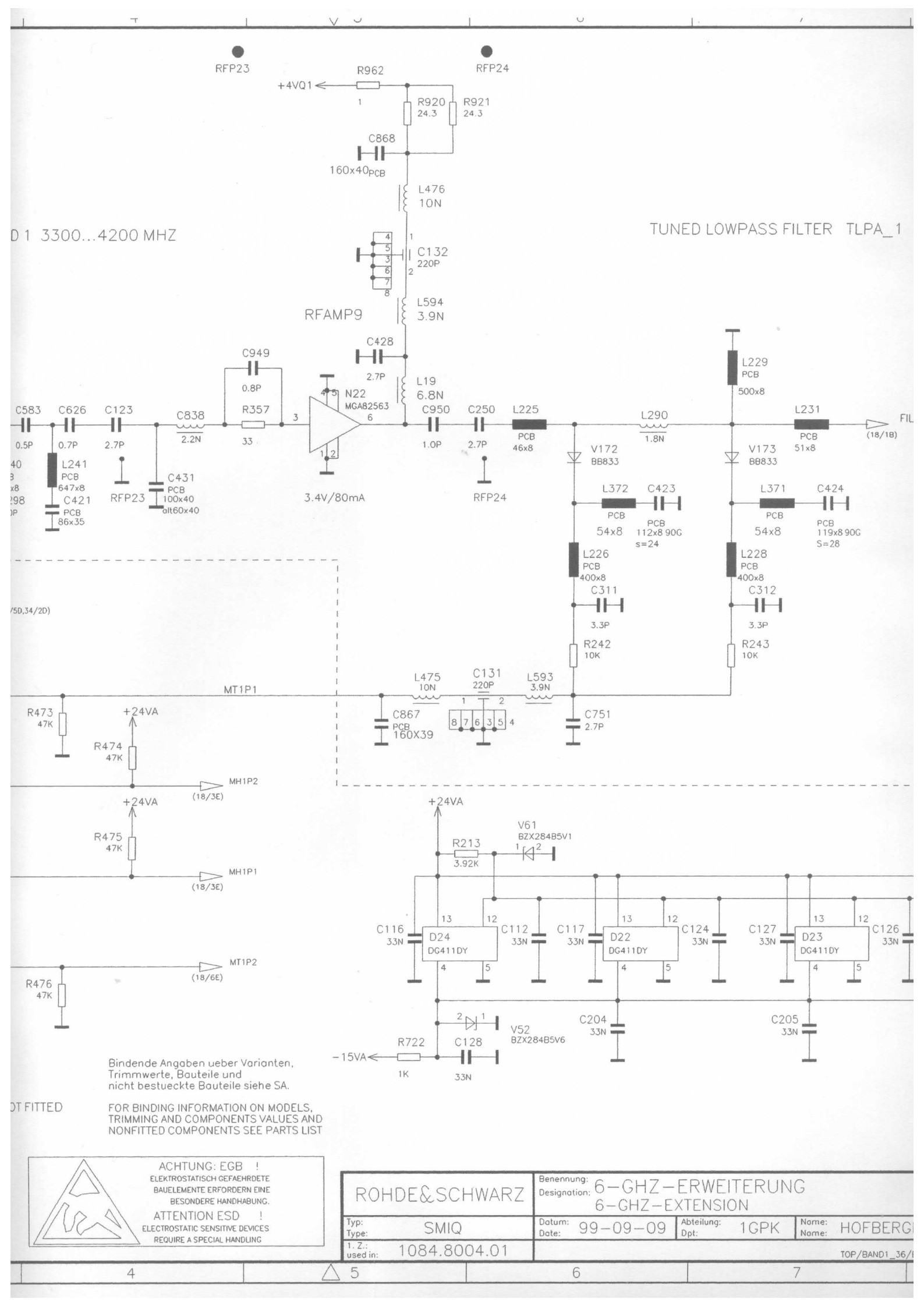

Bindende Angaben ueber Varianten, Trimmwerte, Bauteile und nicht bestueckte Bauteile siehe SA.

OT FITTED

FOR BINDING INFORMATION ON MODELS, TRIMMING AND COMPONENTS VALUES AND NONFITTED COMPONENTS SEE PARTS LIST

ACHTUNG: EGB !
ELEKTROSTATISCH GEFAEHRDETE BAUELEMENTE ERFORDERN EINE BESONDERE HANDHABUNG.
ATTENTION ESD !
ELECTROSTATIC SENSITIVE DEVICES REQUIRE A SPECIAL HANDLING

ROHDE&SCHWARZ	Benennung: Designation: 6-GHZ-ERWEITERUNG 6-GHZ-EXTENSION		
Typ: Type: SMIQ	Datum: Date: 99-09-09	Abteilung: Dpt: 1GPK	Name: Name: HOFBERG
1. Z.: used in: 1084.8004.01			TOP/BAND1_36/

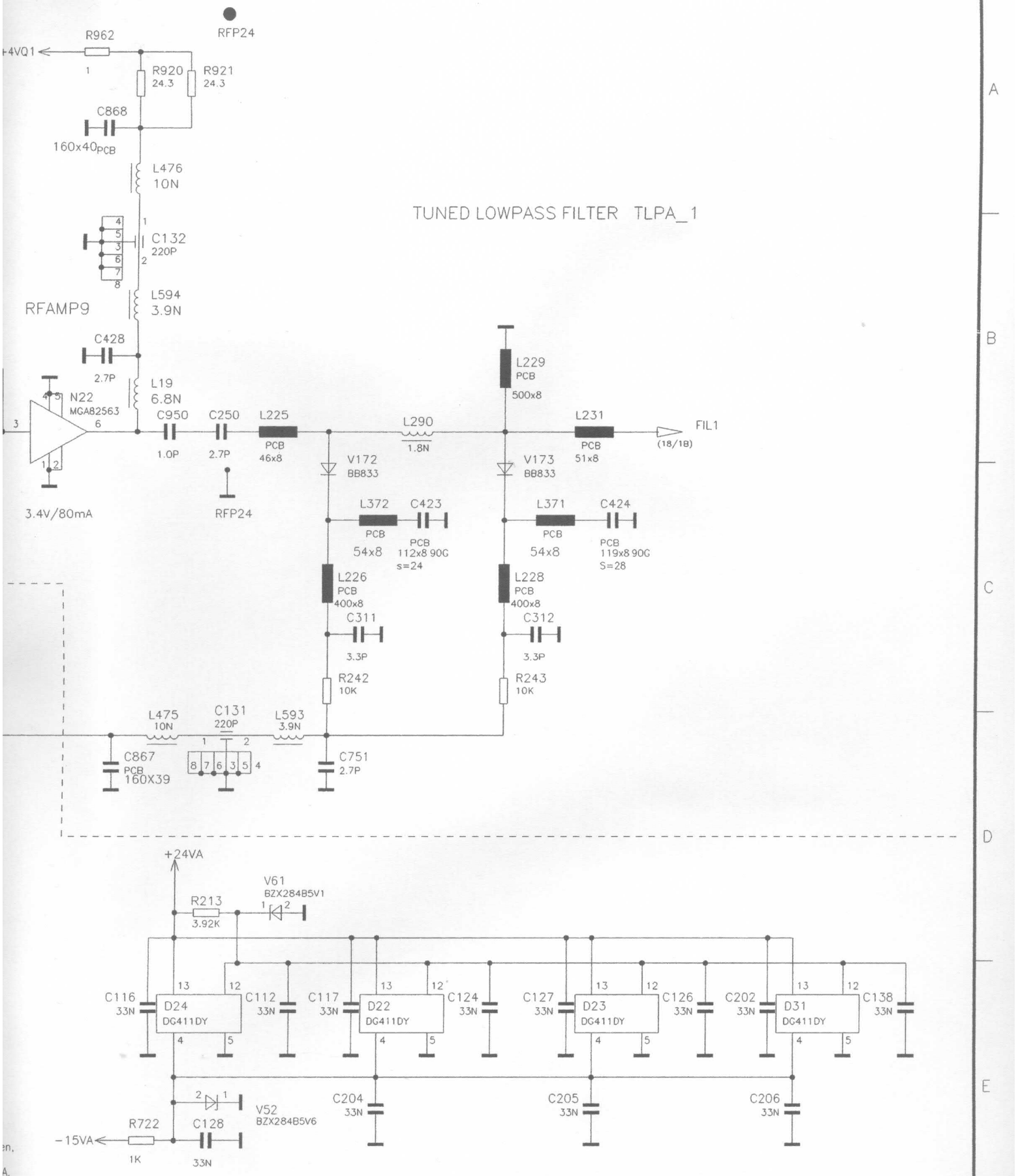

ROHDE&SCHWARZ	Benennung: / Designation: 6-GHZ-ERWEITERUNG 6-GHZ-EXTENSION				Sprache: / Lang.: DE	Aei: / C.I.: 06.05	Blatt: / Sh.: 17+
Typ: / Type: SMIQ	Datum: / Date: 99-09-09	Abteilung: / Dpt: 1GPK	Name: / Name: HOFBERGE	Zeichn. Nr.: / Drawing No.: 1084.9600.01 S			
1. Z.: / used in: 1084.8004.01	TOP/BAND1_36/BAND1.1						

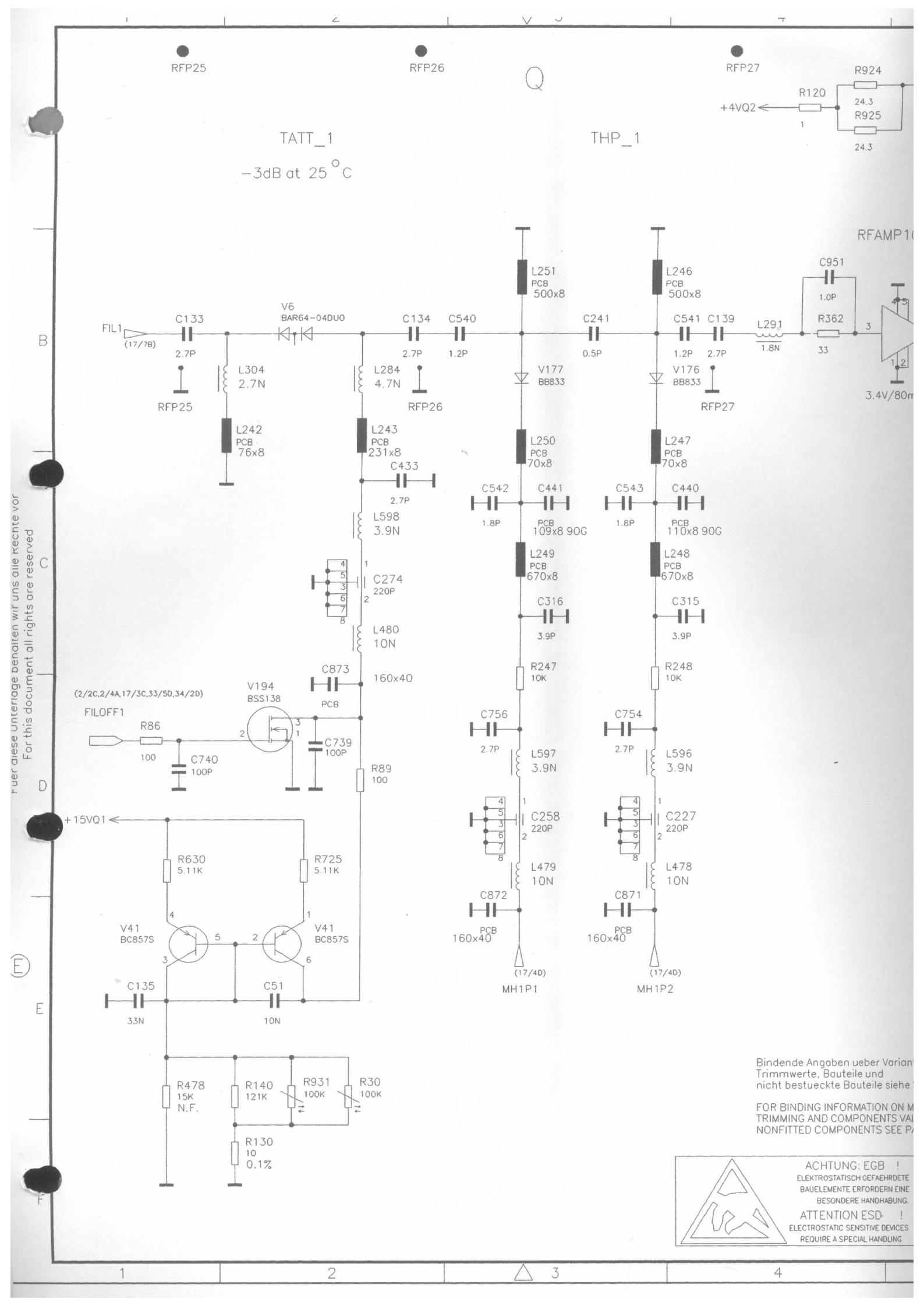

Fuer diese Unterlage behalten wir uns alle Rechte vor
For this document all rights are reserved

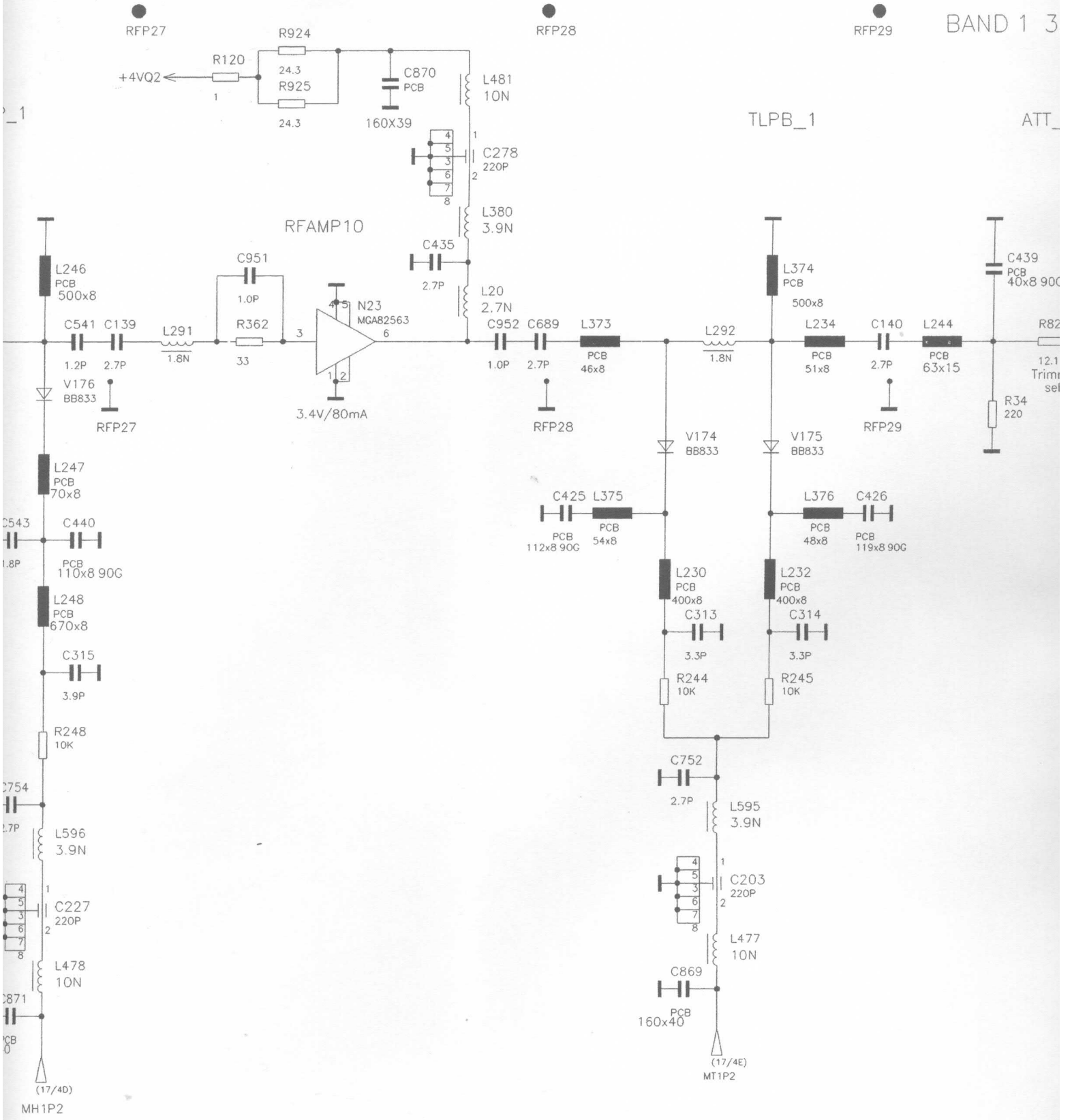

Bindende Angaben ueber Varianten,
Trimmwerte, Bauteile und
nicht bestueckte Bauteile siehe SA.

** = NOT FITTED

FOR BINDING INFORMATION ON MODELS,
TRIMMING AND COMPONENTS VALUES AND
NONFITTED COMPONENTS SEE PARTS LIST

ACHTUNG: EGB !
ELEKTROSTATISCH GEFAEHRDETE
BAUELEMENTE ERFORDERN EINE
BESONDERE HANDHABUNG.
ATTENTION ESD !
ELECTROSTATIC SENSITIVE DEVICES
REQUIRE A SPECIAL HANDLING

ROHDE&SCHWARZ	Benennung: Designation: 6-GHZ-ERWEITERUNG 6-GHZ-EXTENSION			
Typ: Type: SMIQ	Datum: Date: 99-09-09	Abteilung: Dpt: 1GPK	Name: HOFB	
1. Z.: used in: 1084.8004.01				TOP/BAN

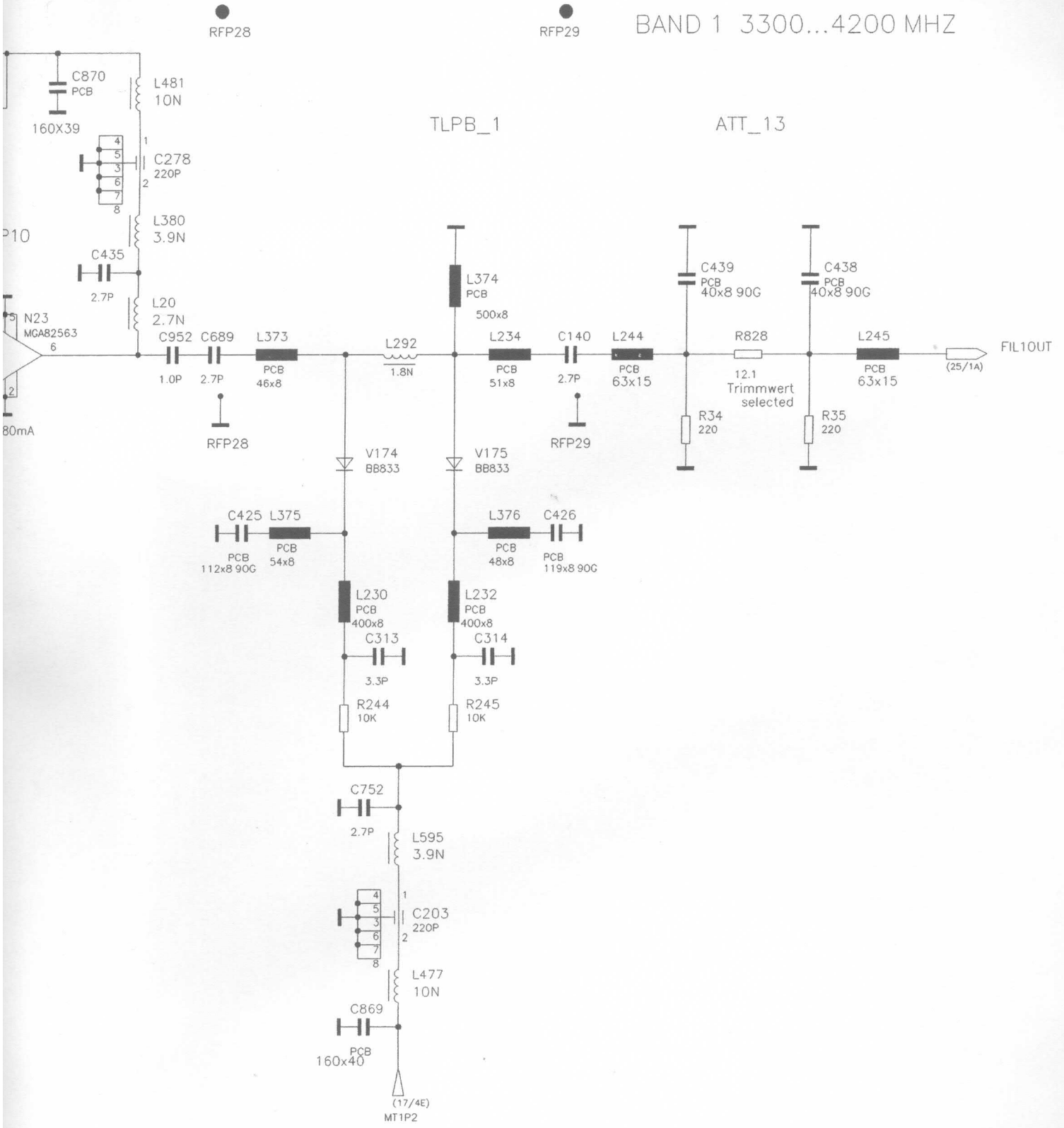

** = NOT FITTED

ROHDE&SCHWARZ	Benennung: / Designation: 6-GHZ-ERWEITERUNG 6-GHZ-EXTENSION			Sprache: / Lang.: DE	Aei: / C.I.: 06.05	Blatt: / Sh.: 18+
Typ: / Type: SMIQ	Datum: / Date: 99-09-09	Abteilung: / Dpt: 1GPK	Name: / Name: HOFBERGE	Zeichn. Nr.: / Drawing No.: 1084.9600.01 S		
1. Z.: / used in: 1084.8004.01	TOP/BAND1_36/BAND1.2					

BAND 2 4200...5100 MHZ

N

RFP87

TP5100

HP4000

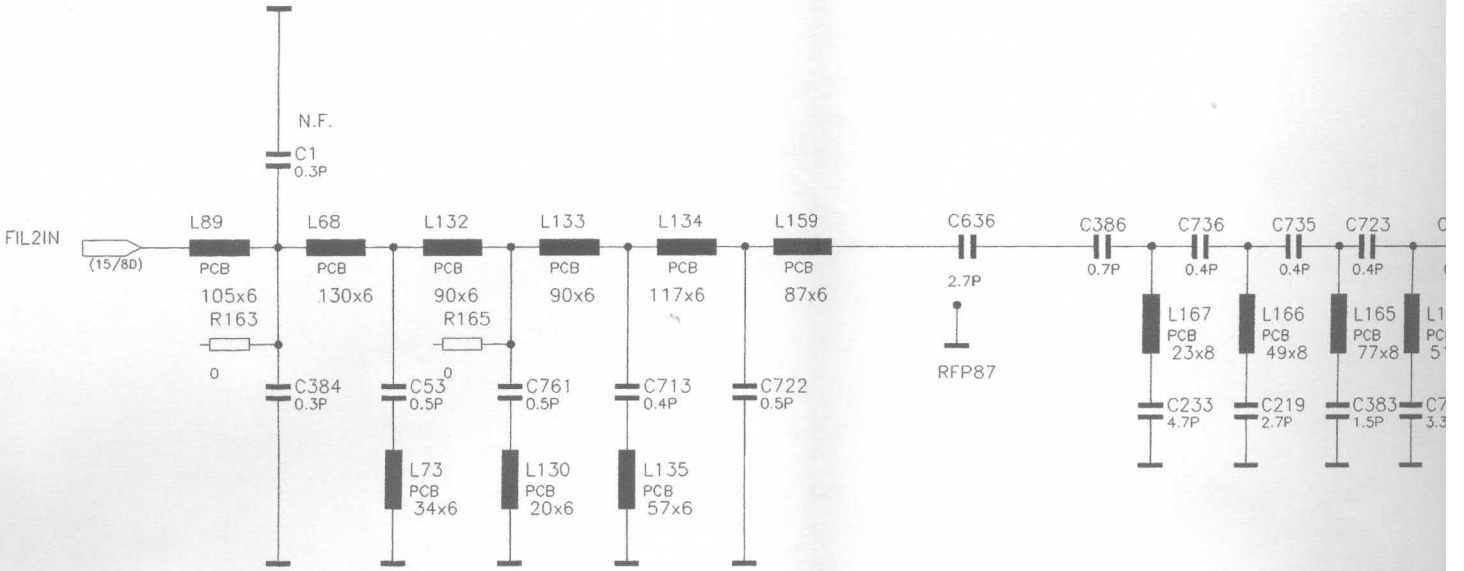

U

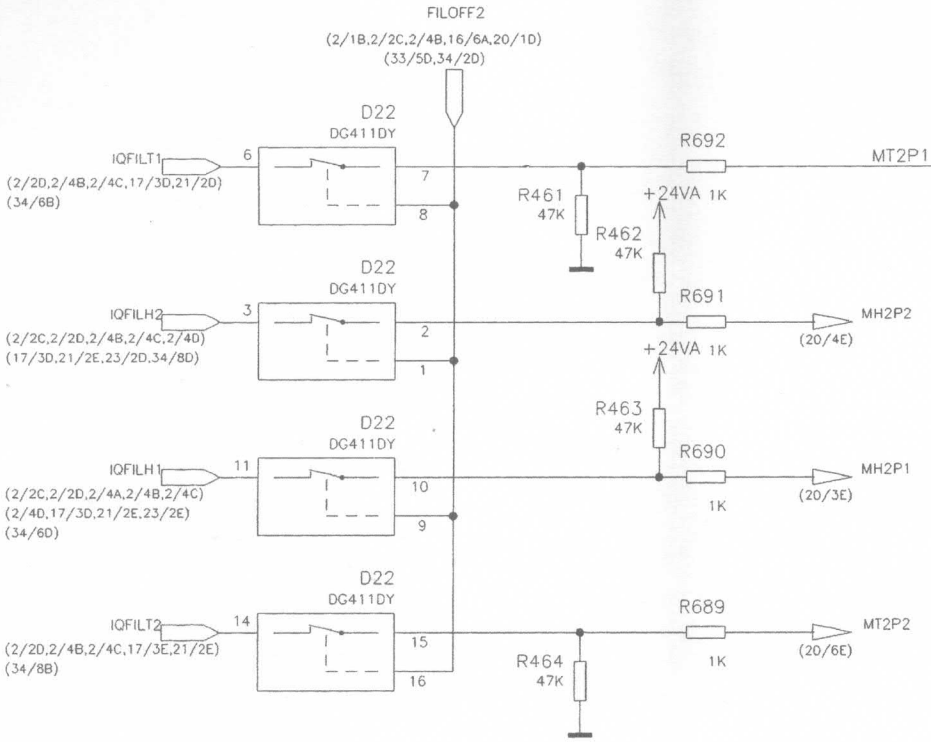

Bindende Angaben ueber Variant
Trimmwerte, Bauteile und
nicht bestueckte Bauteile siehe S

FOR BINDING INFORMATION ON MO
TRIMMING AND COMPONENTS VALU
NONFITTED COMPONENTS SEE PA

ACHTUNG: EGB !
ELEKTROSTATISCH GEFAEHRDETE
BAUELEMENTE ERFORDERN EINE
BESONDERE HANDHABUNG.
ATTENTION ESD ! .
ELECTROSTATIC SENSITIVE DEVICES
REQUIRE A SPECIAL HANDLING

Fuer diese Unterlage behalten wir uns alle Rechte vor
For this document all rights are reserved

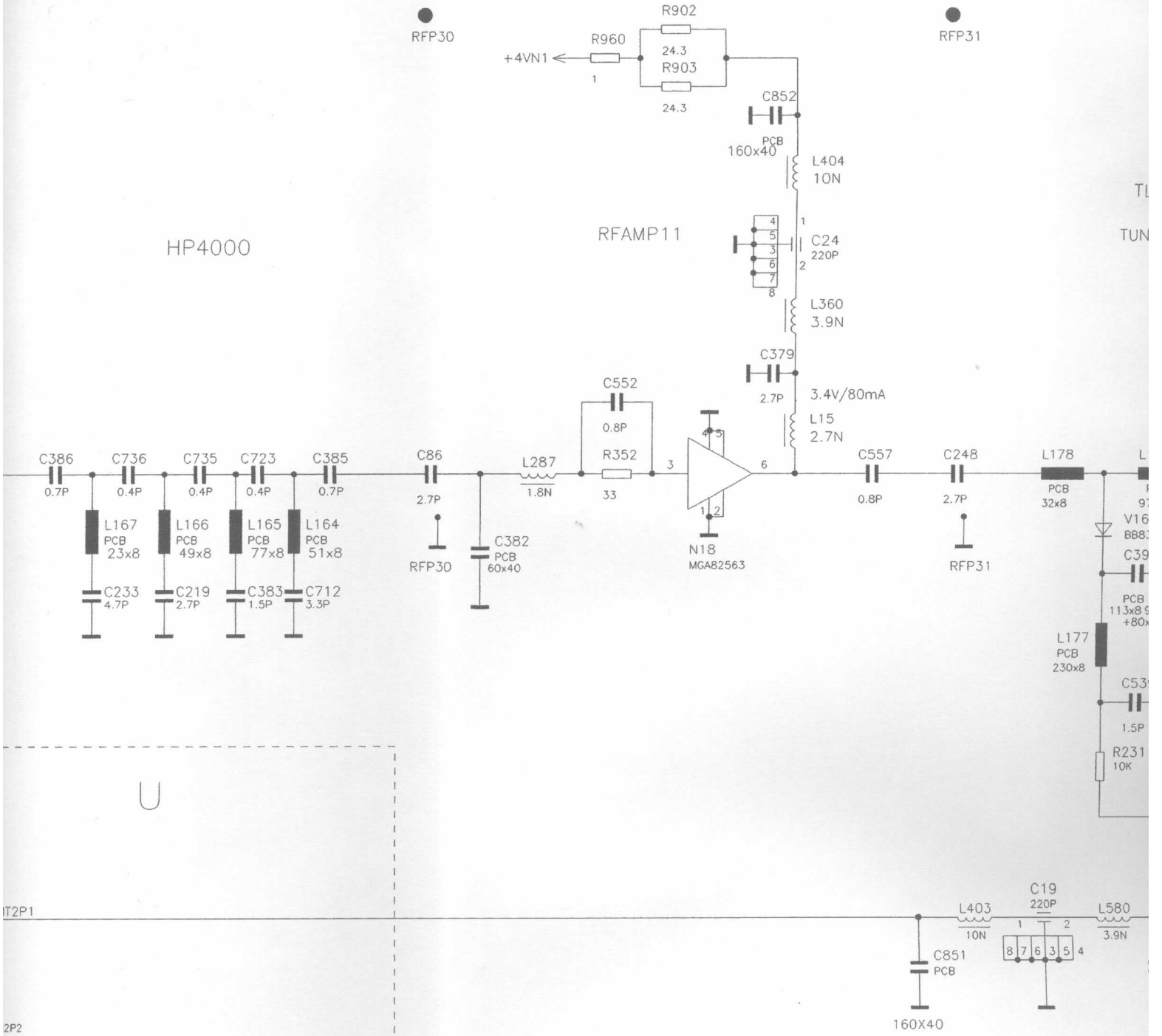

Bindende Angaben ueber Varianten, Trimmwerte, Bauteile und nicht bestueckte Bauteile siehe SA.

FOR BINDING INFORMATION ON MODELS, TRIMMING AND COMPONENTS VALUES AND NONFITTED COMPONENTS SEE PARTS LIST

** = NOT FITTED

ACHTUNG: EGB !
ELEKTROSTATISCH GEFAEHRDETE BAUELEMENTE ERFORDERN EINE BESONDERE HANDHABUNG.
ATTENTION ESD !
ELECTROSTATIC SENSITIVE DEVICES REQUIRE A SPECIAL HANDLING

ROHDE&SCHWARZ	Benennung: Designation: 6-GHZ-ERWEITERUNG 6-GHZ-EXTENSION			
Typ: Type: SMIQ	Datum: Date: 99-09-09	Abteilung: Dpt: 1GPK	Name: Name: HOFBERGE	
1. Z.: used in: 1084.8004.01	TOP/BAND2_34/BAND			

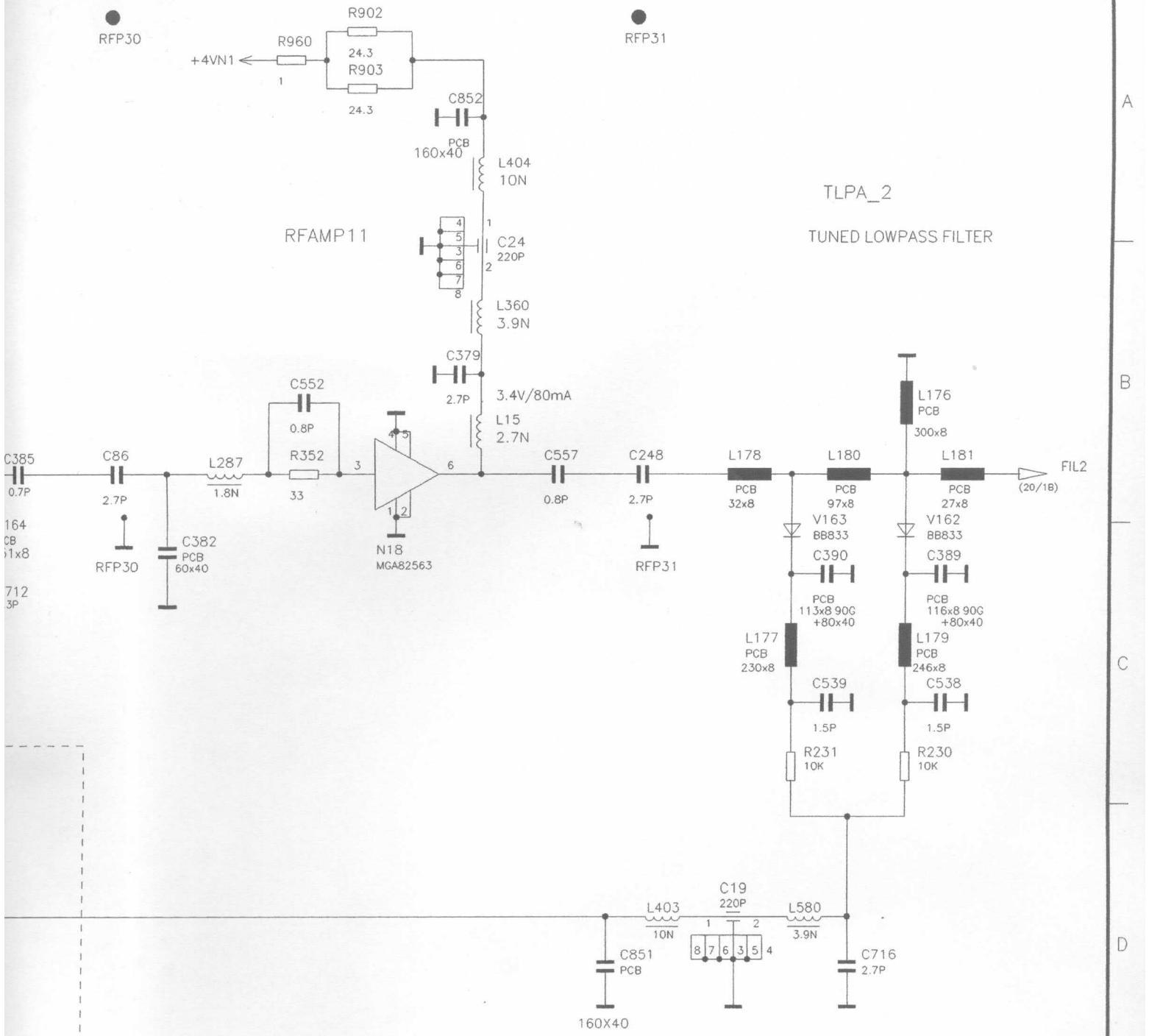

ROHDE&SCHWARZ	Benennung: / Designation: 6-GHZ-ERWEITERUNG 6-GHZ-EXTENSION				Sprache: / Lang.: DE	Aei: / C.I.: 06.05	Blatt: / Sh.: 19+
Typ: / Type: SMIQ	Datum: / Date: 99-09-09	Abteilung: / Dpt: 1GPK	Name: / Name: HOFBERGE		Zeichn. Nr.: / Drawing No.: 1084.9600.01 S		
1. Z.: / used in: 1084.8004.01				TOP/BAND2_34/BAND2.1			

Fuer diese Unterlage behalten wir uns alle Rechte vor
For this document all rights are reserved

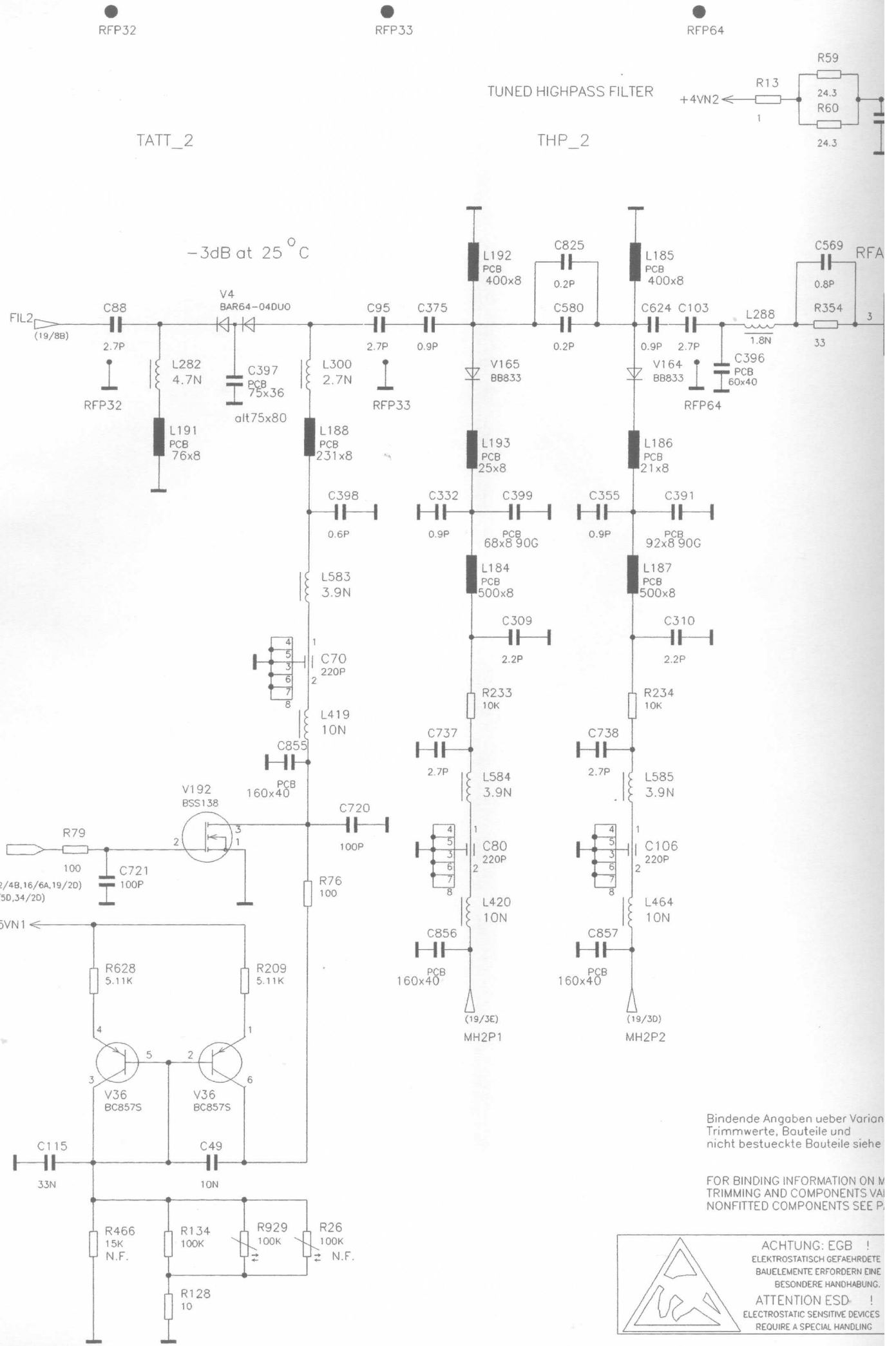

Bindende Angaben ueber Varian
Trimmwerte, Bauteile und
nicht bestueckte Bauteile siehe

FOR BINDING INFORMATION ON M
TRIMMING AND COMPONENTS VA
NONFITTED COMPONENTS SEE P

ACHTUNG: EGB !
ELEKTROSTATISCH GEFAEHRDETE
BAUELEMENTE ERFORDERN EINE
BESONDERE HANDHABUNG.
ATTENTION ESD !
ELECTROSTATIC SENSITIVE DEVICES
REQUIRE A SPECIAL HANDLING

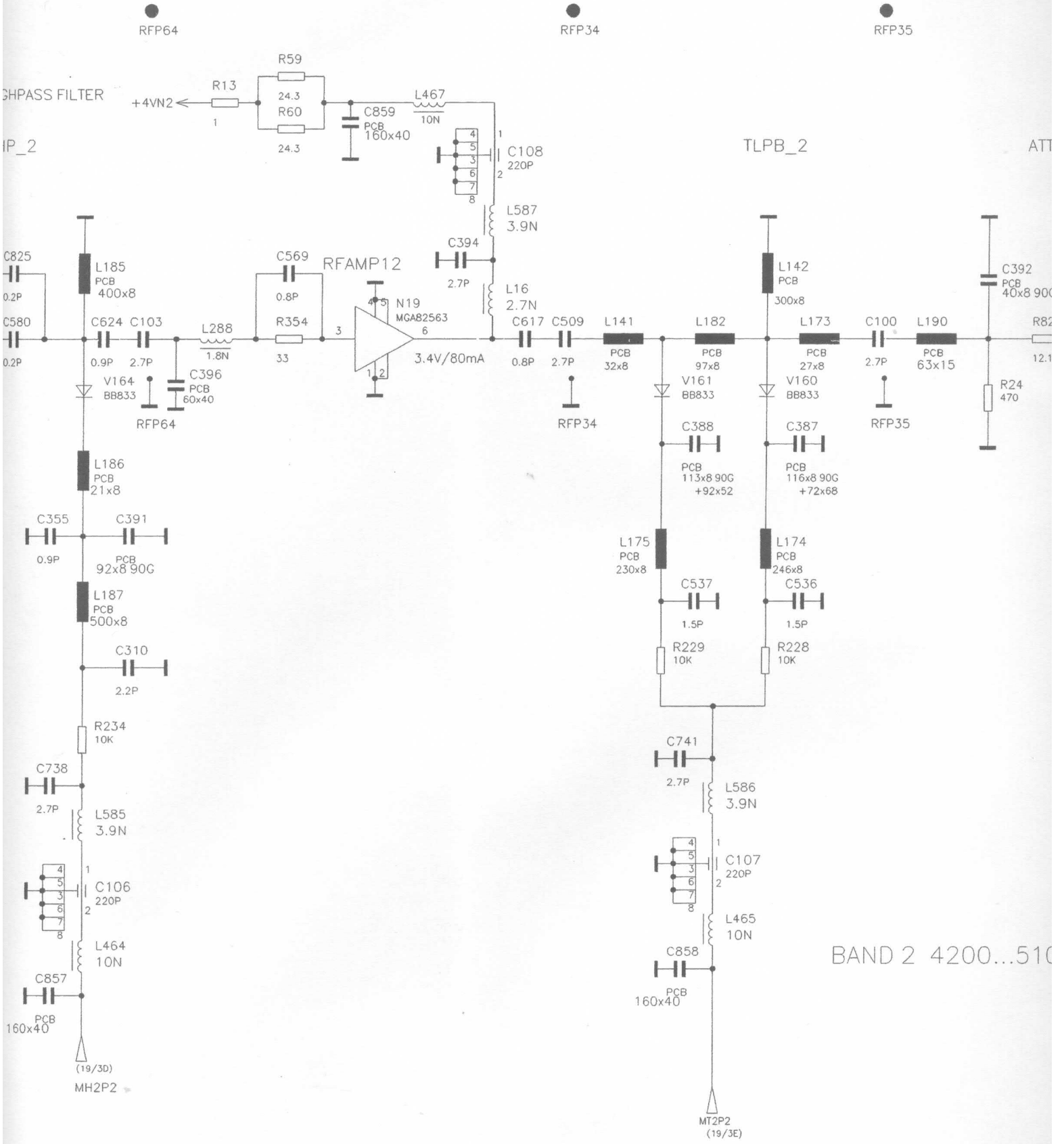

Bindende Angaben ueber Varianten,
Trimmwerte, Bauteile und
nicht bestueckte Bauteile siehe SA.

** = NOT FITTED

FOR BINDING INFORMATION ON MODELS,
TRIMMING AND COMPONENTS VALUES AND
NONFITTED COMPONENTS SEE PARTS LIST

ACHTUNG: EGB !
ELEKTROSTATISCH GEFAEHRDETE
BAUELEMENTE ERFORDERN EINE
BESONDERE HANDHABUNG.
ATTENTION ESD !
ELECTROSTATIC SENSITIVE DEVICES
REQUIRE A SPECIAL HANDLING

ROHDE&SCHWARZ	Benennung: 6-GHZ-ERWEITERUNG Designation: 6-GHZ-EXTENSION			
Typ: SMIQ Type:	Datum: 99-09-09 Date:	Abteilung: 1GPK Dpt:	Name: HOFE Name:	
1. Z.: 1084.8004.01 used in:				TOP/BAN

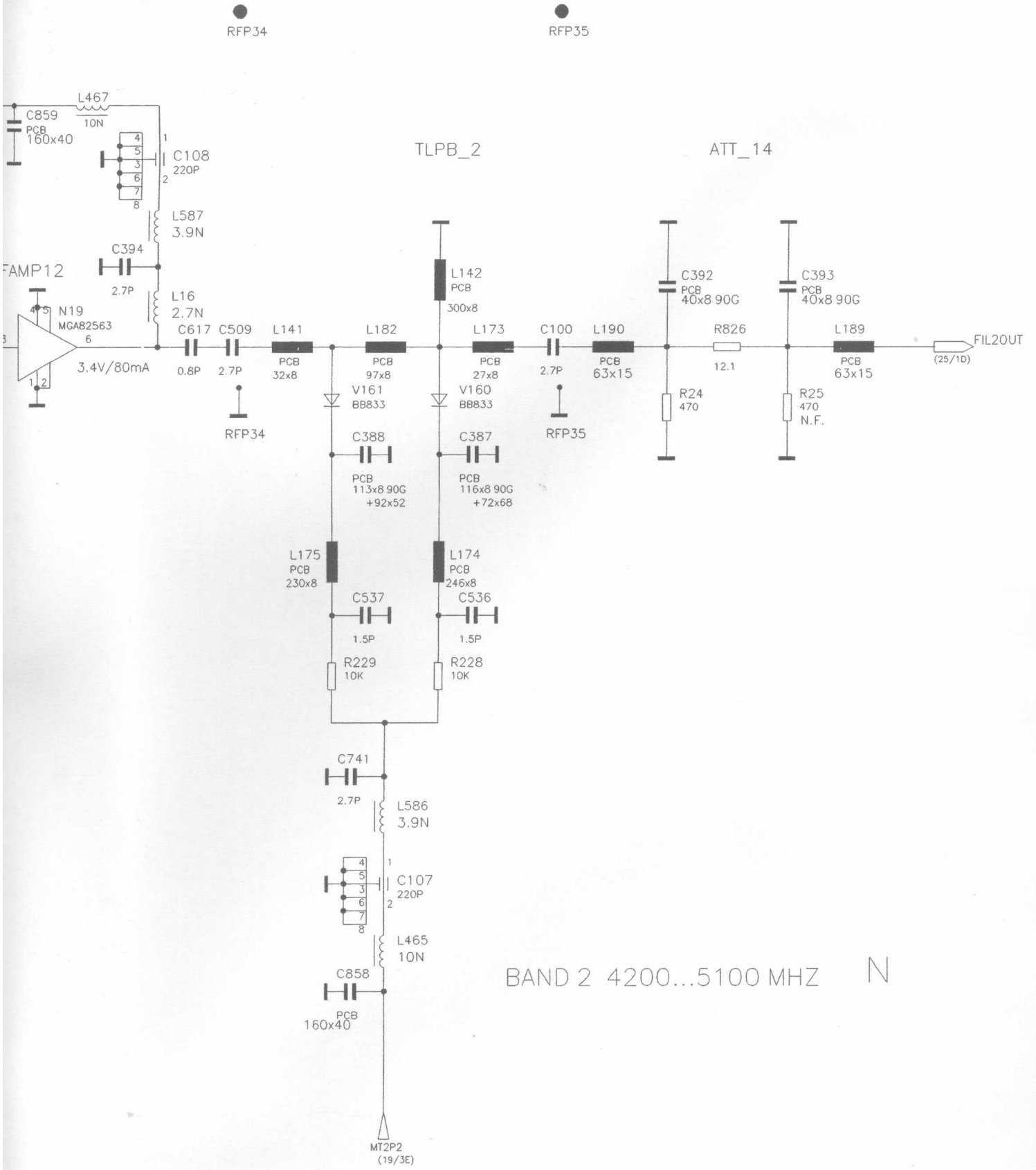

anten,

ne SA.

** = NOT FITTED

N MODELS,
VALUES AND
PARTS LIST

ROHDE&SCHWARZ	Benennung: 6-GHZ-ERWEITERUNG Designation: 6-GHZ-EXTENSION				Sprache: / Lang.: DE	Aei: / C.I.: 06.05	Blatt: / Sh.: 20+
Typ: SMIQ Type:	Datum: 99-09-09 Date:	Abteilung: 1GPK Dpt:	Name: HOFBERGE Name:		Zeichn. Nr.: / Drawing No.: 1084.9600.01 S		
1. Z.: 1084.8004.01 used in:	TOP/BAND2_34/BAND2.2						

5 6 7 8

BAND 3 5100...6000 MHZ

BAND PASS FILTER

BP_3

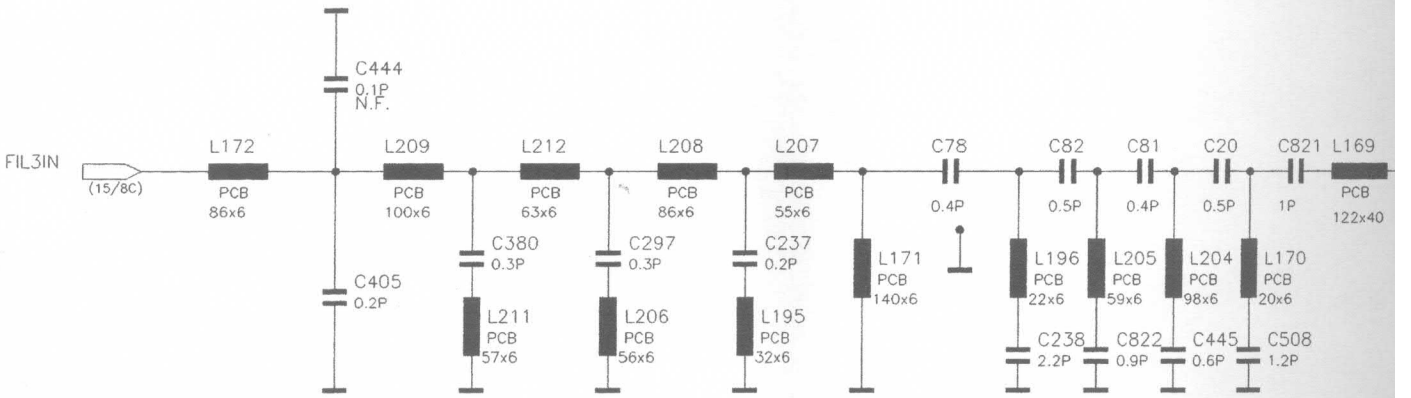

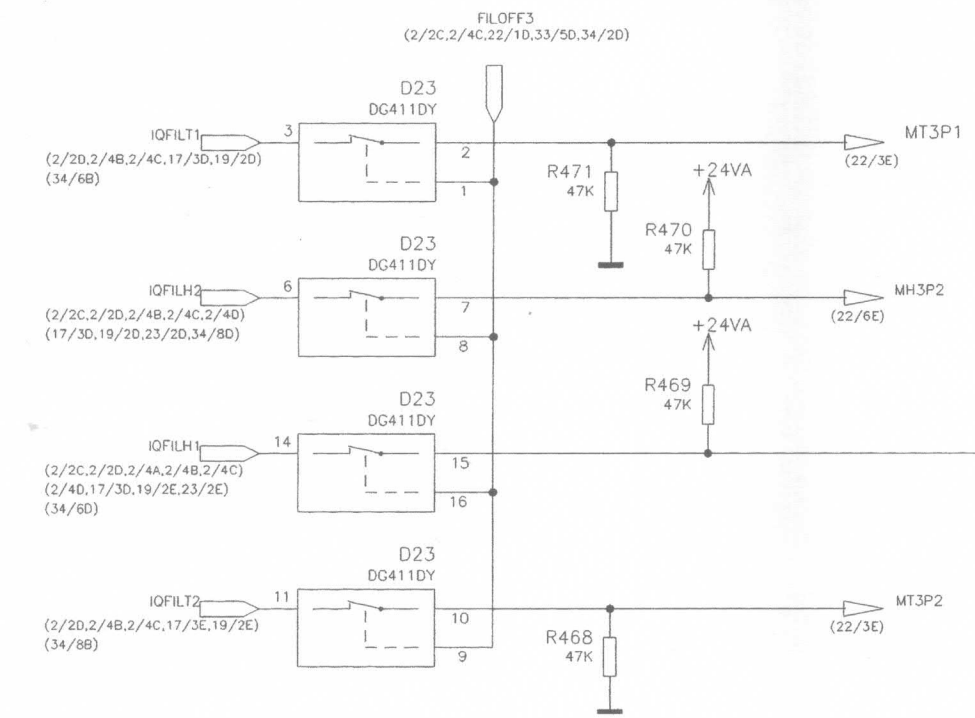

Bindende Angaben ueber Varianten, Trimmwerte, Bauteile und nicht bestueckte Bauteile siehe SA.

FOR BINDING INFORMATION ON MODEL TRIMMING AND COMPONENTS VALUES NONFITTED COMPONENTS SEE PARTS

ACHTUNG: EGB !
ELEKTROSTATISCH GEFAEHRDETE BAUELEMENTE ERFORDERN EINE BESONDERE HANDHABUNG
ATTENTION ESD !
ELECTROSTATIC SENSITIVE DEVICES REQUIRE A SPECIAL HANDLING

Fuer diese Unterlage behalten wir uns alle Rechte vor
For this document all rights are reserved

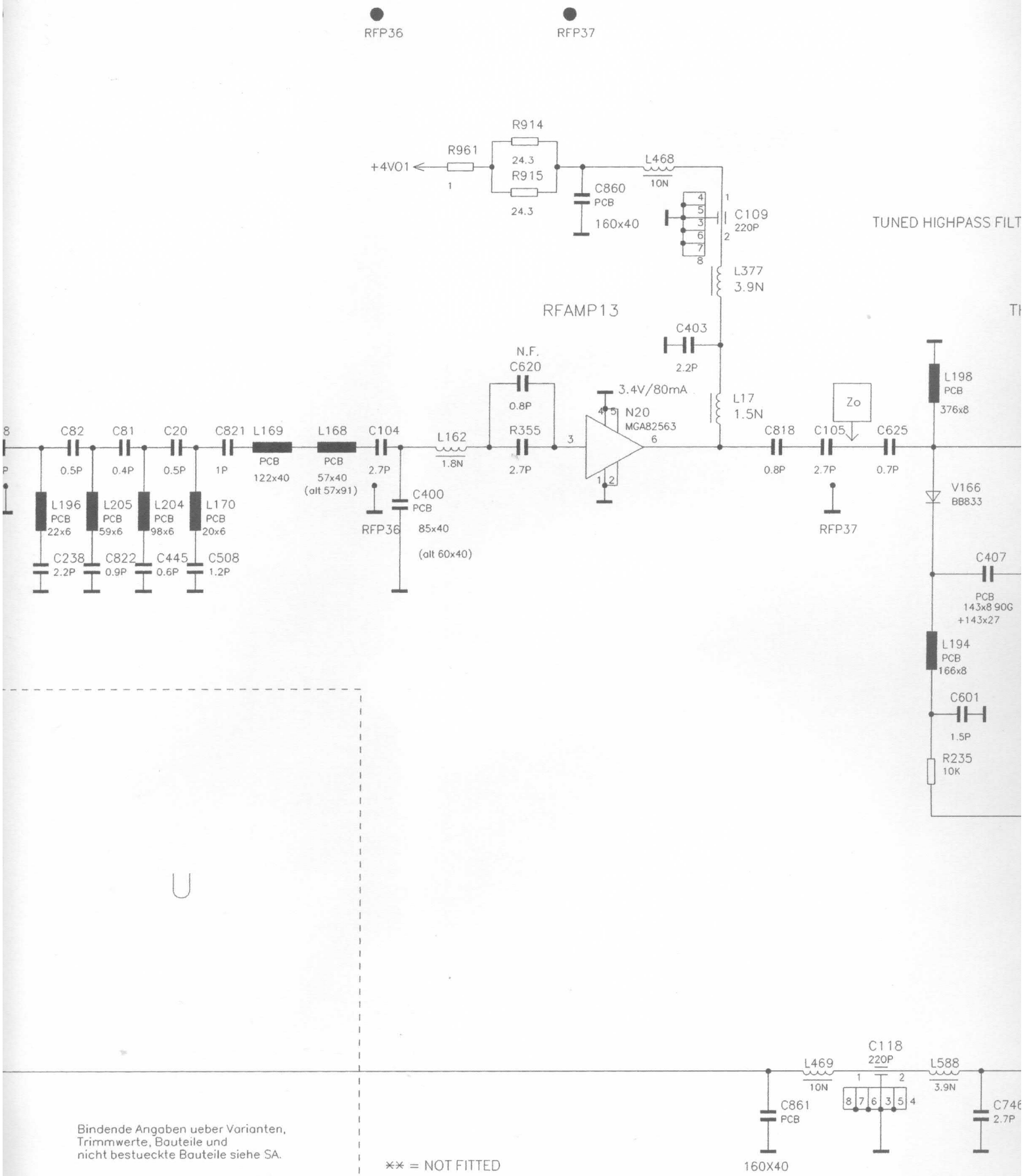

Bindende Angaben ueber Varianten, Trimmwerte, Bauteile und nicht bestueckte Bauteile siehe SA.

FOR BINDING INFORMATION ON MODELS, TRIMMING AND COMPONENTS VALUES AND NONFITTED COMPONENTS SEE PARTS LIST

** = NOT FITTED

ACHTUNG: EGB !
ELEKTROSTATISCH GEFAEHRDETE BAUELEMENTE ERFORDERN EINE BESONDERE HANDHABUNG.
ATTENTION ESD !
ELECTROSTATIC SENSITIVE DEVICES REQUIRE A SPECIAL HANDLING

ROHDE&SCHWARZ	Benennung: Designation: 6-GHZ-ERWEITERUNG 6-GHZ-EXTENSION			
Typ: Type: SMIQ	Datum: Date: 99-09-09	Abteilung: Dpt: 1GPK	Name: Name: HOFBERG	
1. Z.: used in: 1084.8004.01	TOP/BAND3_35/			

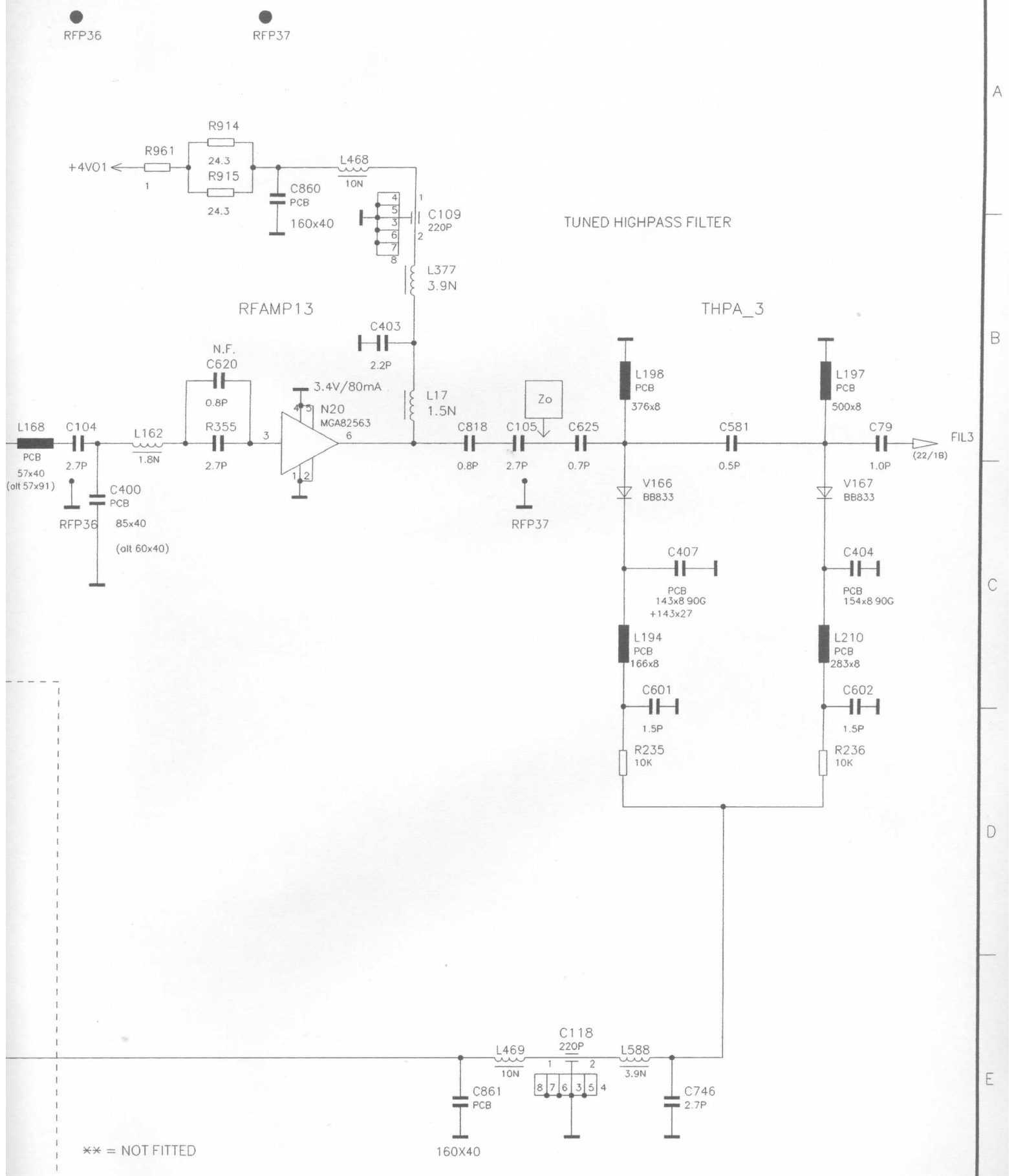

ROHDE&SCHWARZ	Benennung: / Designation: 6-GHZ-ERWEITERUNG 6-GHZ-EXTENSION				Sprache: / Lang.: DE	Aei: / C.I.: 06.05	Blatt: / Sh.: 21+
Typ: / Type: SMIQ	Datum: / Date: 99-09-09	Abteilung: / Dpt: 1GPK	Name: / Name: HOFBERGE		Zeichn. Nr.: / Drawing No.: 1084.9600.01 S		
1. Z.: / used in: 1084.8004.01	TOP/BAND3_35/BAND3.1						

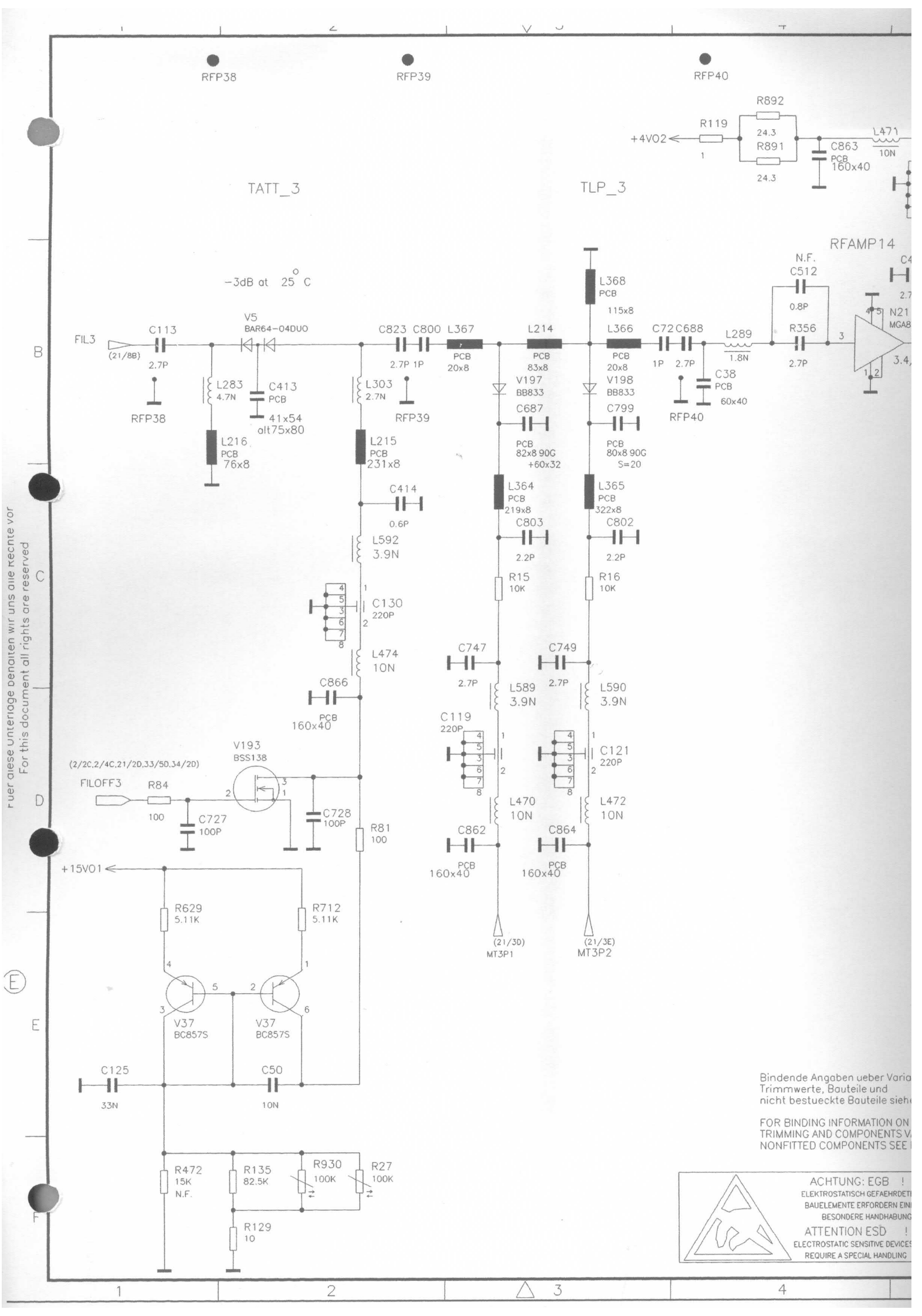

Ruer diese Unterlage behalten wir uns alle Rechte vor
For this document all rights are reserved

Bindende Angaben ueber Varia
Trimmwerte, Bauteile und
nicht bestueckte Bauteile sieh

FOR BINDING INFORMATION ON
TRIMMING AND COMPONENTS V
NONFITTED COMPONENTS SEE

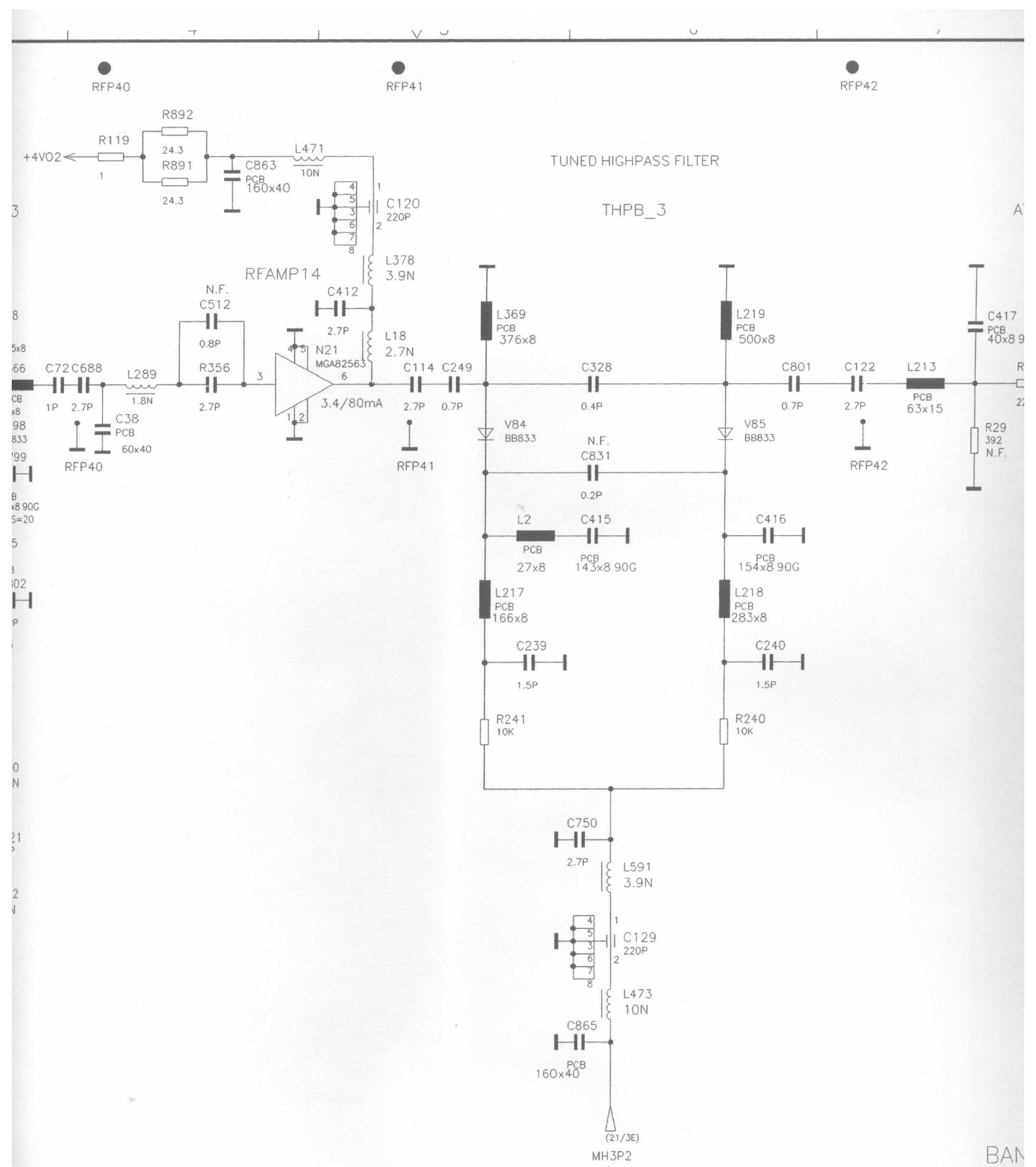

Bindende Angaben ueber Varianten,
Trimmwerte, Bauteile und
nicht bestueckte Bauteile siehe SA.

FOR BINDING INFORMATION ON MODELS,
TRIMMING AND COMPONENTS VALUES AND
NONFITTED COMPONENTS SEE PARTS LIST

** = NOT FITTED

ACHTUNG: EGB !
ELEKTROSTATISCH GEFAEHRDETE
BAUELEMENTE ERFORDERN EINE
BESONDERE HANDHABUNG.
ATTENTION ESD !
ELECTROSTATIC SENSITIVE DEVICES
REQUIRE A SPECIAL HANDLING

ROHDE&SCHWARZ	Benennung: 6-GHZ-ERWEITERUNG Designation: 6-GHZ-EXTENSION			
Typ: SMIQ	Datum: 99-09-09	Abteilung: 1GPK	Name: HOFE	
1. Z.: 1084.8004.01				TOP/BAN

RFP41

RFP42

TUNED HIGHPASS FILTER

THPB_3

ATT_15

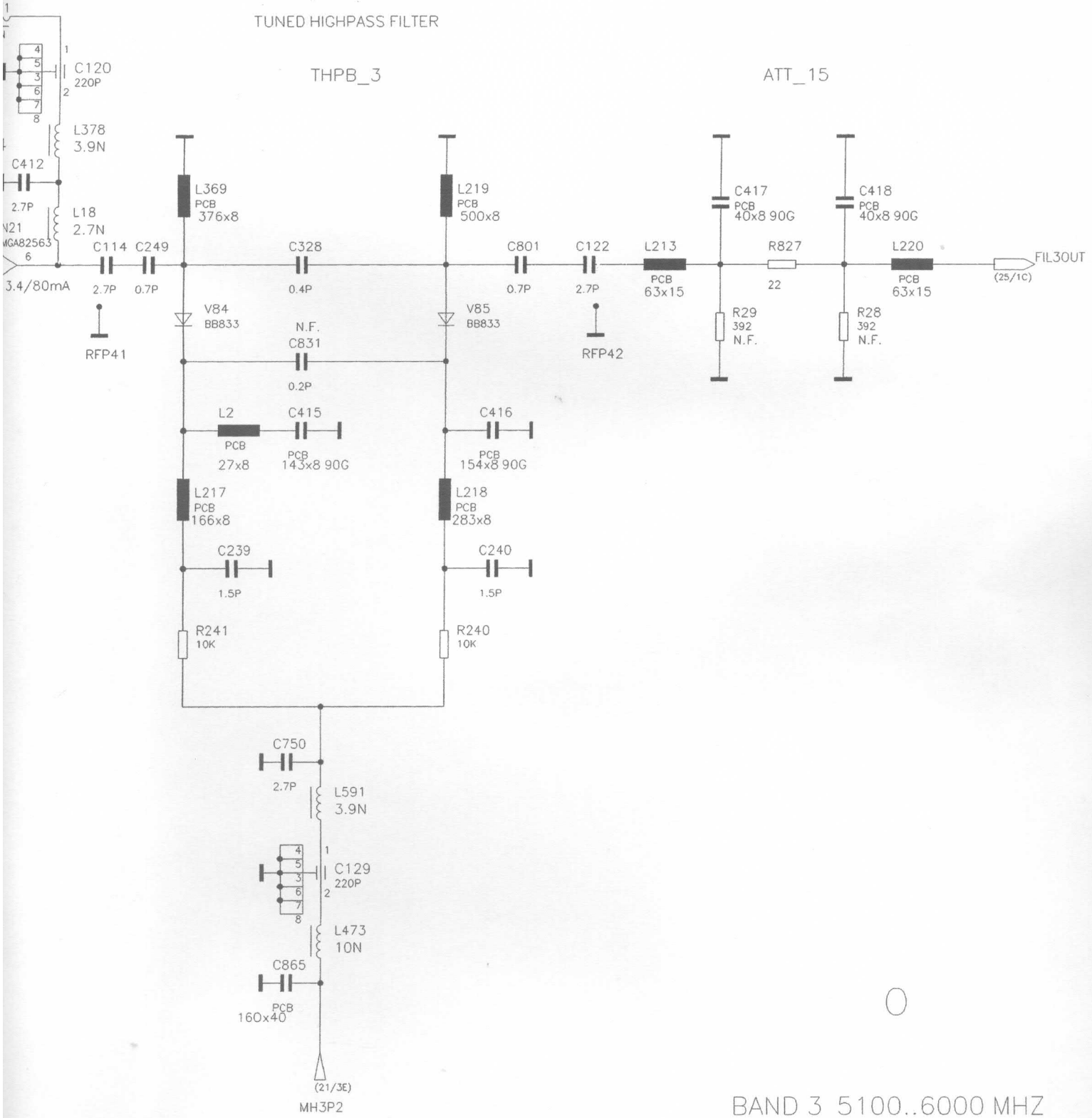

BAND 3 5100..6000 MHZ

** = NOT FITTED

/arianten,

siehe SA.

N ON MODELS,
TS VALUES AND
SEE PARTS LIST

HRDETE
RN EINE
ABUNG.

EVICES
DLING

ROHDE&SCHWARZ	Benennung: / Designation: 6-GHZ-ERWEITERUNG 6-GHZ-EXTENSION				Sprache: / Lang.: DE	Aei: / C.I.: 06.05	Blatt: / Sh.: 22+
Typ: / Type: SMIQ	Datum: / Date: 99-09-09	Abteilung: / Dpt: 1GPK	Name: / Name: HOFBERGE		Zeichn. Nr.: / Drawing No.: 1084.9600.01 S		
1. Z.: / used in: 1084.8004.01	TOP/BAND3_35/BAND3.2						

Fuer diese Unterlage behalten wir uns alle Rechte vor
For this document all rights are reserved

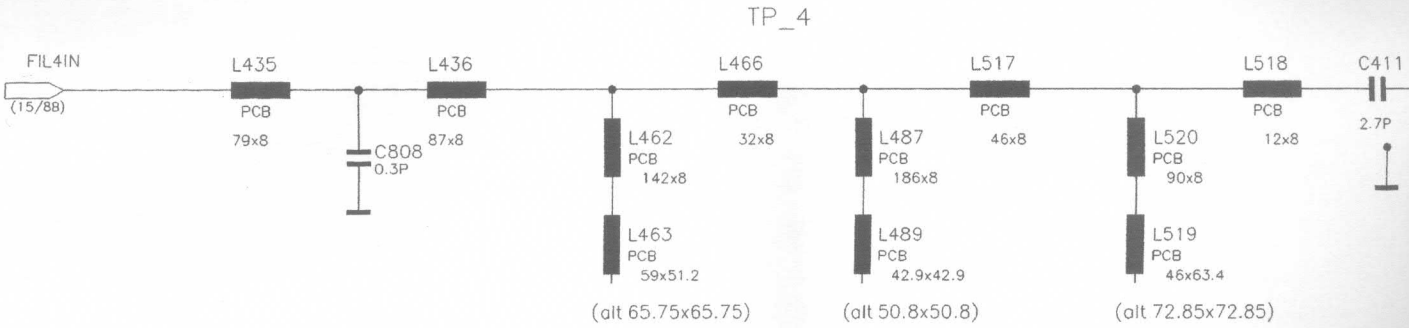

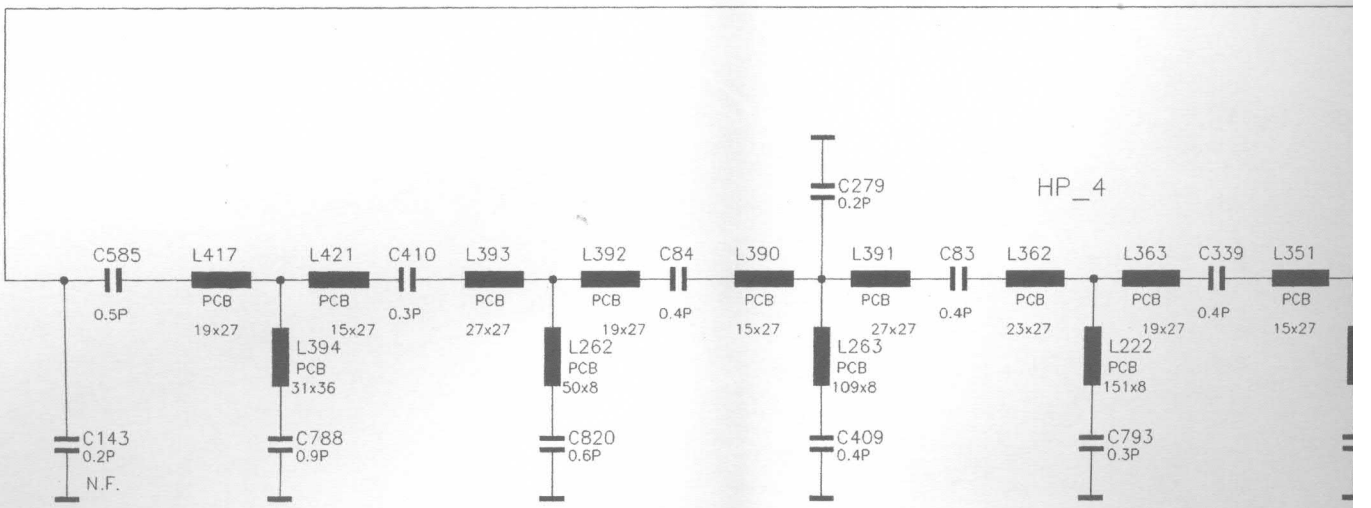

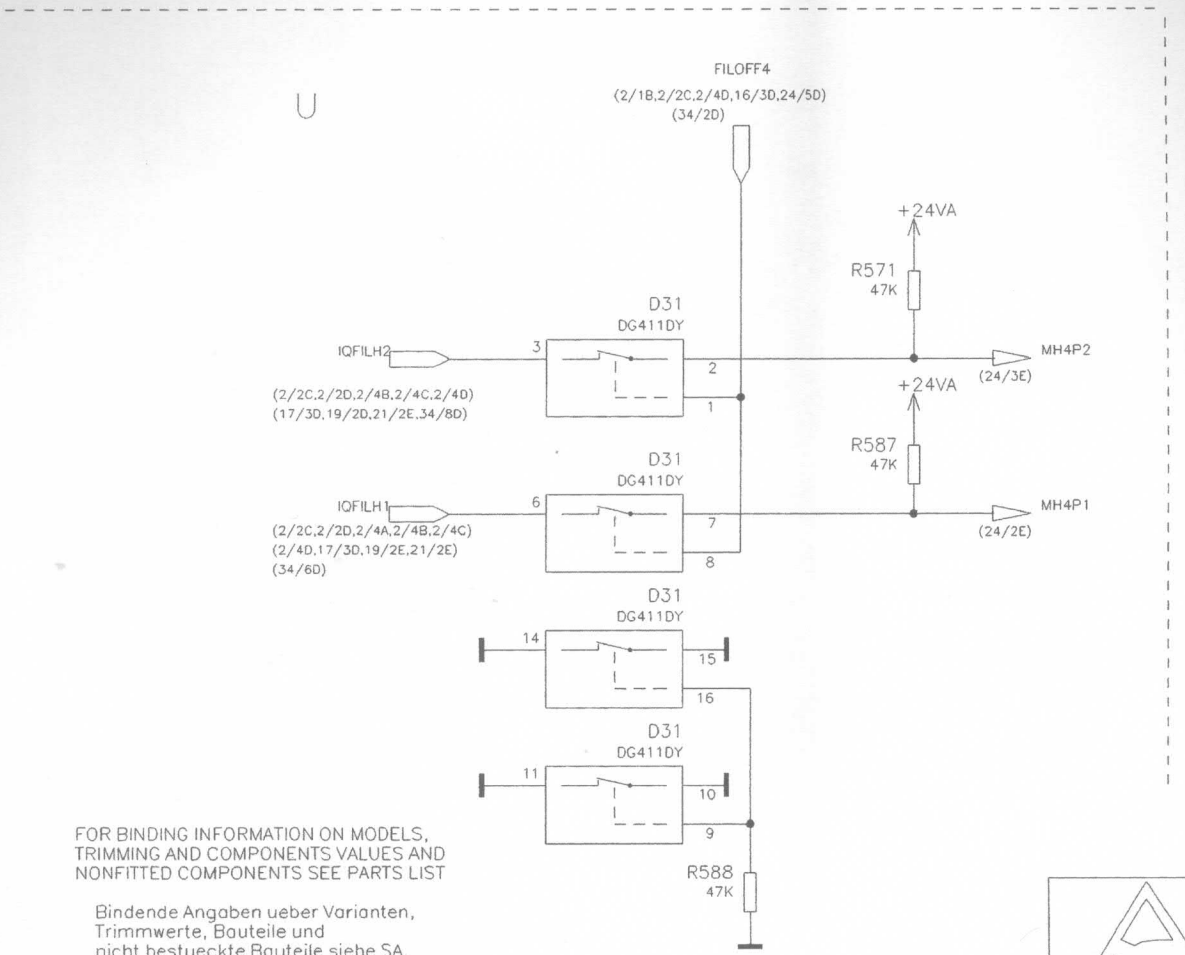

FOR BINDING INFORMATION ON MODELS, TRIMMING AND COMPONENTS VALUES AND NONFITTED COMPONENTS SEE PARTS LIST

Bindende Angaben ueber Varianten, Trimmwerte, Bauteile und nicht bestueckte Bauteile siehe SA.

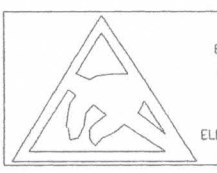

ACHTUNG: EGB
ELEKTROSTATISCH GEFAEHRD
BAUELEMENTE ERFORDERN E
BESONDERE HANDHABU
ATTENTION ESD
ELECTROSTATIC SENSITIVE DEVI
REQUIRE A SPECIAL HANDLIN

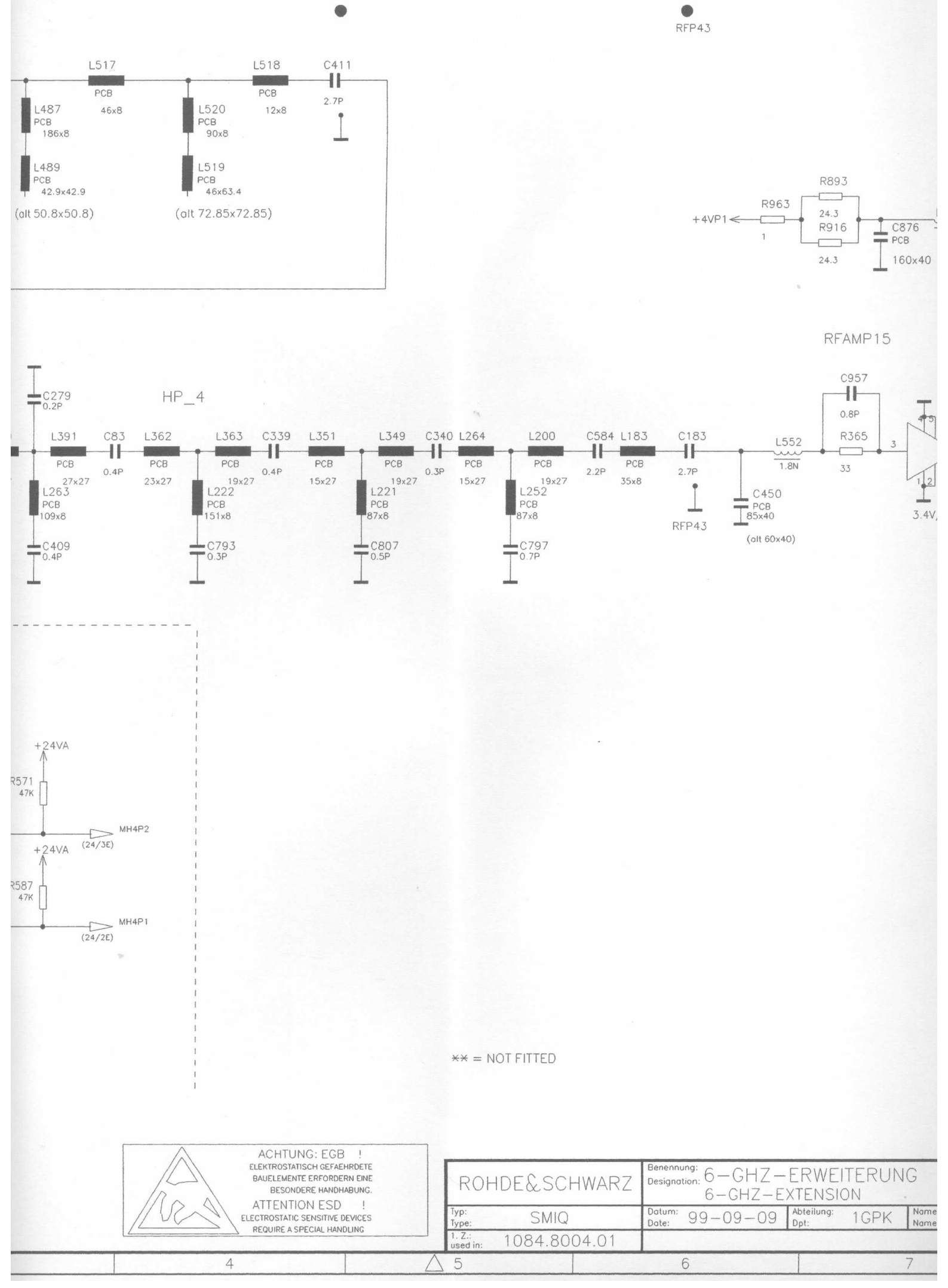

** = NOT FITTED

ACHTUNG: EGB !
ELEKTROSTATISCH GEFAEHRDETE BAUELEMENTE ERFORDERN EINE BESONDERE HANDHABUNG.
ATTENTION ESD !
ELECTROSTATIC SENSITIVE DEVICES REQUIRE A SPECIAL HANDLING

ROHDE&SCHWARZ	Benennung: Designation: 6-GHZ-ERWEITERUNG 6-GHZ-EXTENSION			
Typ: Type: SMIQ	Datum: Date: 99-09-09	Abteilung: Dpt: 1GPK	Name	
1. Z.: used in: 1084.8004.01				

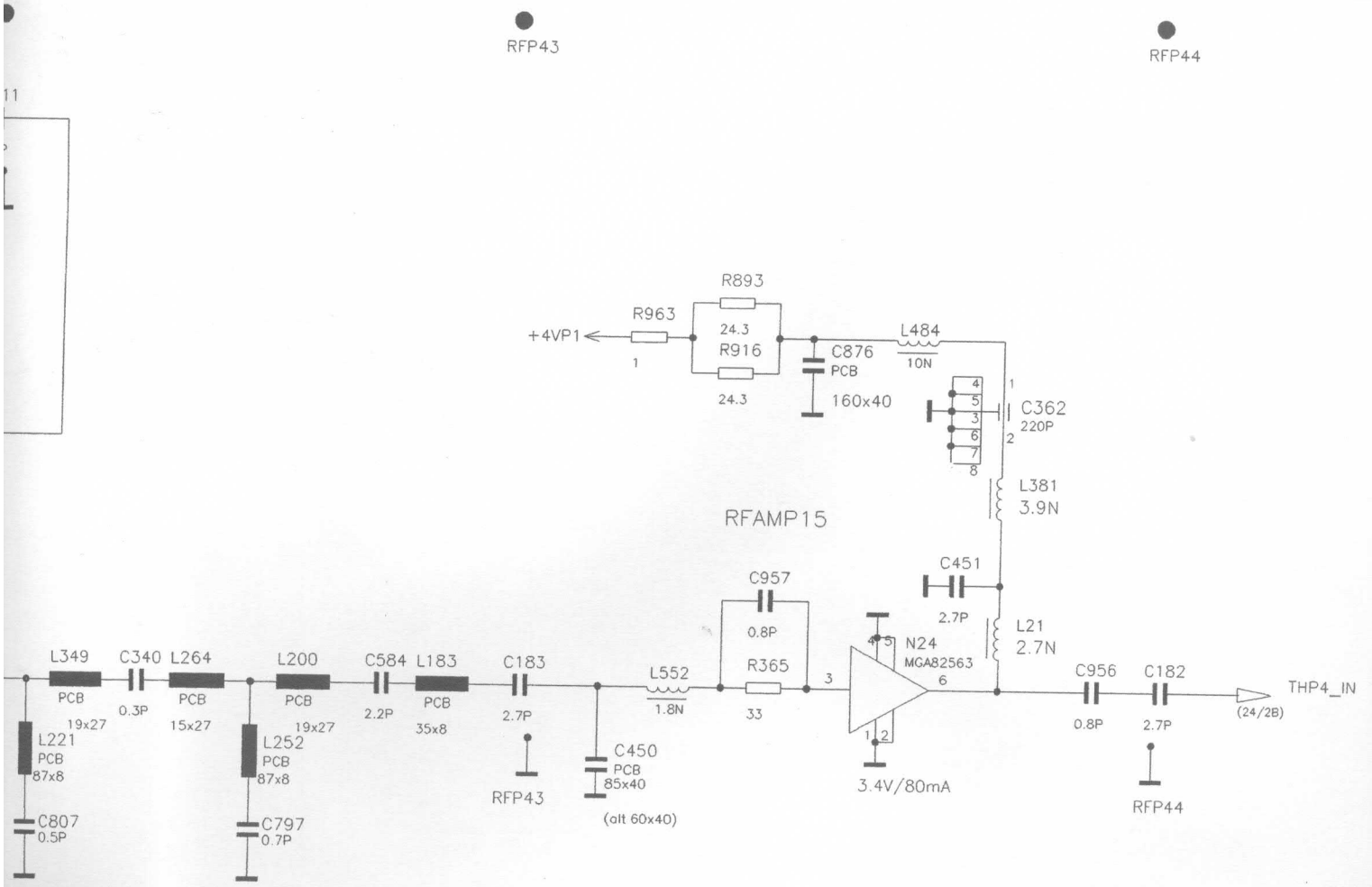

** = NOT FITTED

BAND4 6000...6400MHZ

P

ROHDE&SCHWARZ	Benennung: / Designation: 6-GHZ-ERWEITERUNG 6-GHZ-EXTENSION				Sprache: / Lang.: DE	Aei: / C.I.: 06.05	Blatt: / Sh.: 23+
Typ: / Type: SMIQ	Datum: / Date: 99-09-09	Abteilung: / Dpt: 1GPK	Name: / Name: HOFBERGE		Zeichn. Nr.: / Drawing No.: 1084.9600.01 S		
1. Z.: / used in: 1084.8004.01	TOP/BAND4_37/BAND4.1						

5 6 7 8

Fuer diese Unterlage behalten wir uns alle Rechte vor
For this document all rights are reserved

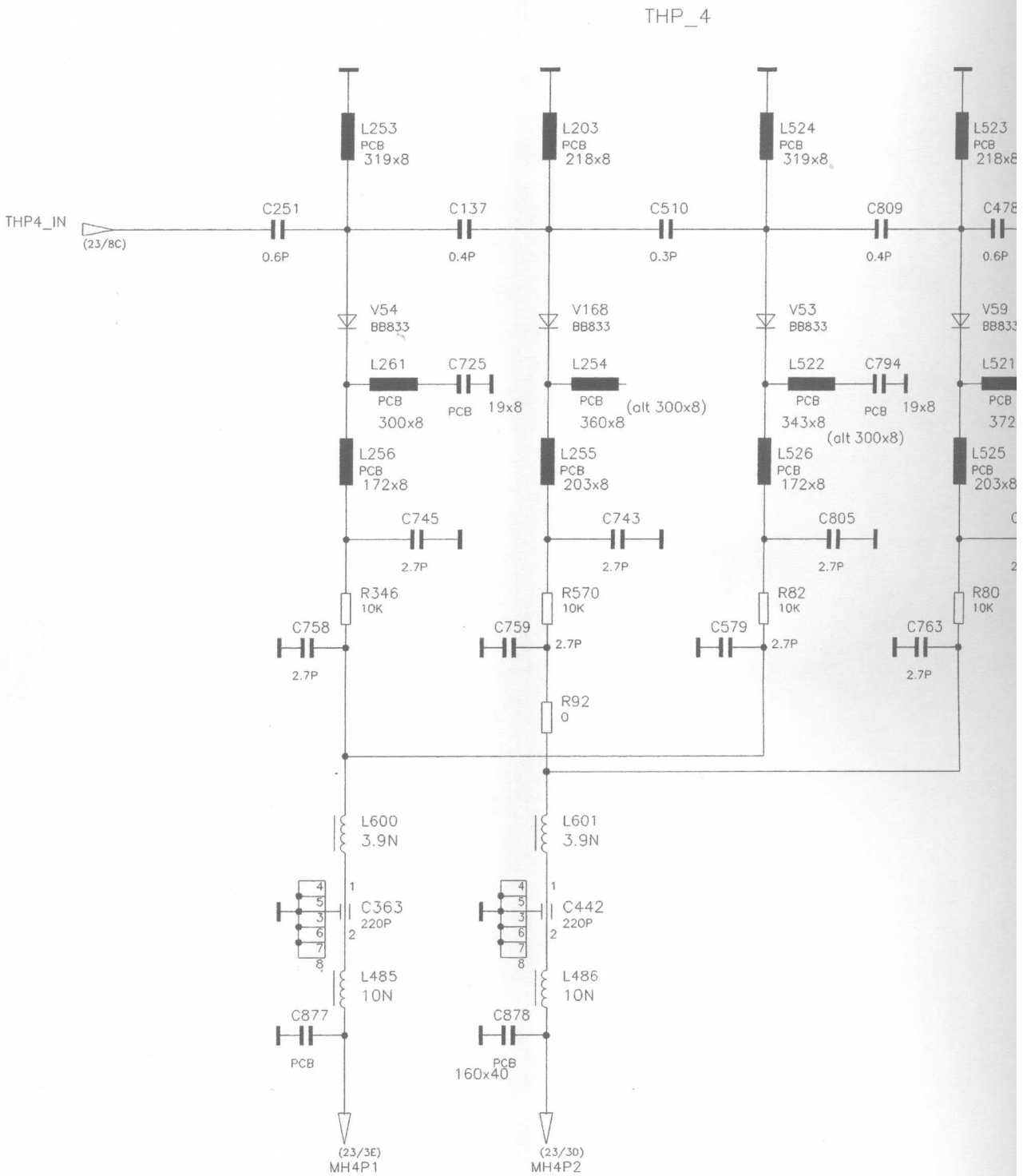

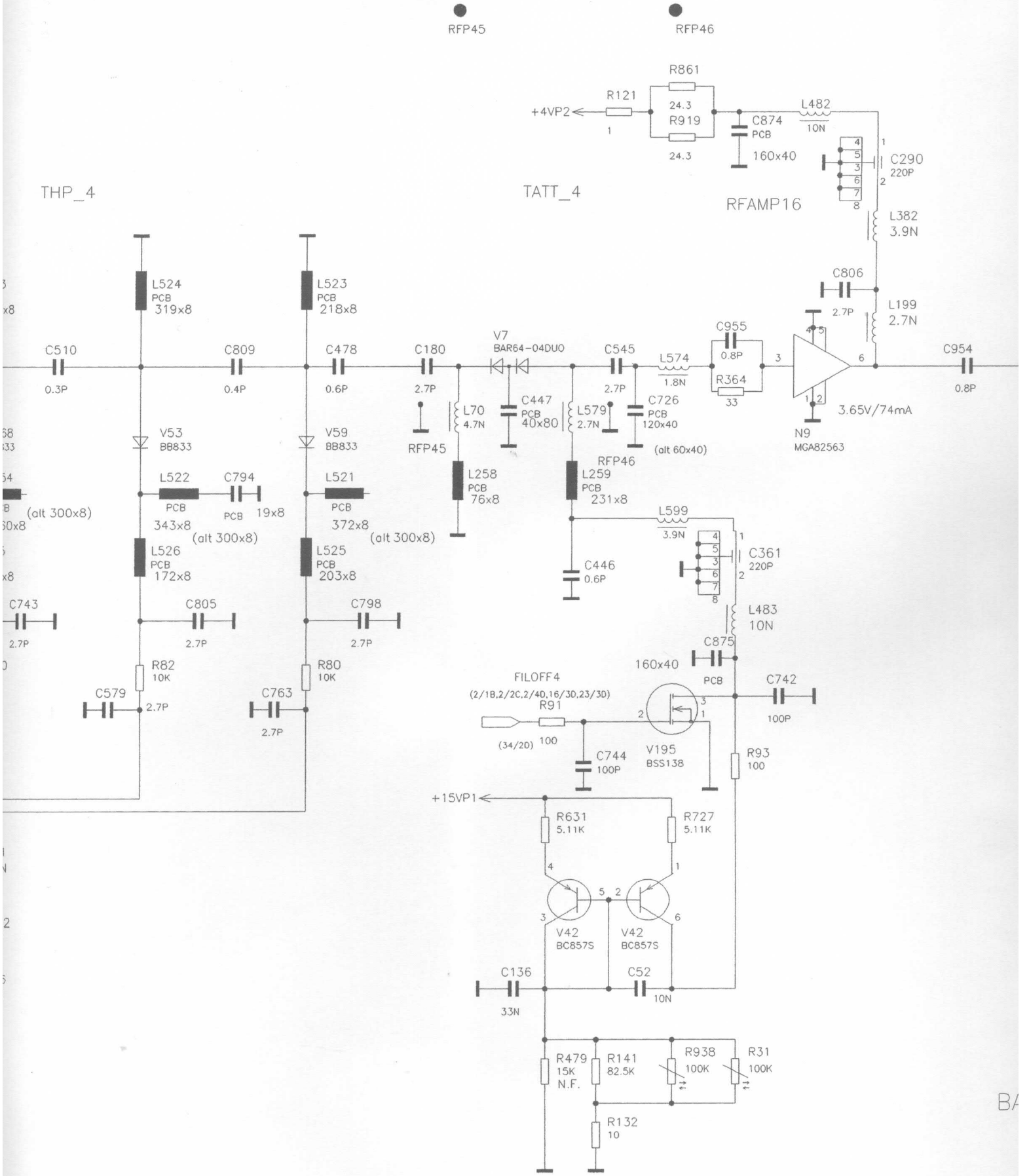

ACHTUNG: EGB !
ELEKTROSTATISCH GEFAEHRDETE BAUELEMENTE ERFORDERN EINE BESONDERE HANDHABUNG.
ATTENTION ESD !
ELECTROSTATIC SENSITIVE DEVICES REQUIRE A SPECIAL HANDLING

ROHDE&SCHWARZ	Benennung: Designation: 6-GHZ-ERWEITERUNG 6-GHZ-EXTENSION			
Typ: Type: SMIQ	Datum: Date: 99-09-09	Abteilung: Dpt: 1GPK	Name: Name: HO	
1. Z.: used in: 1084.8004.01				TOP/

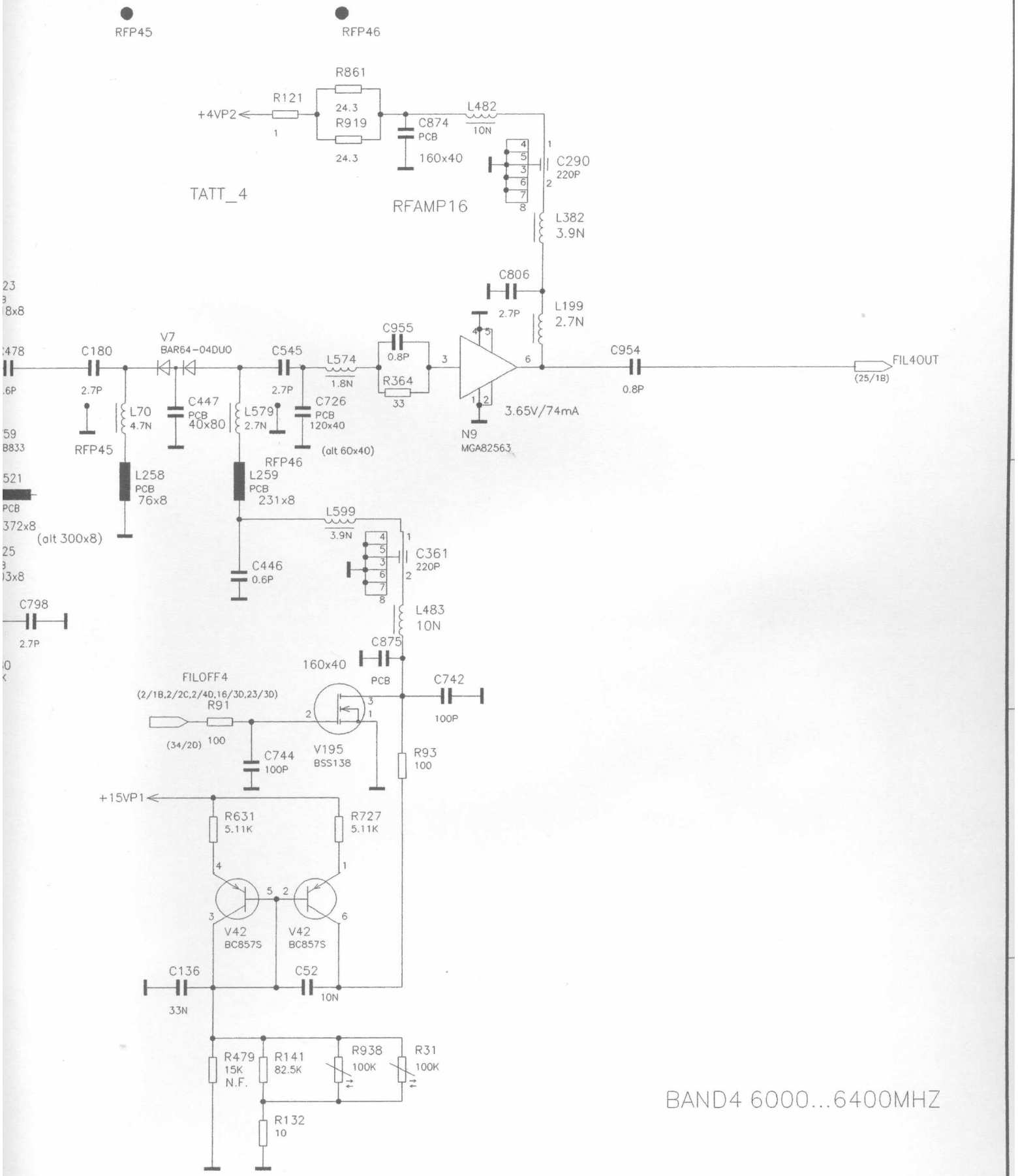

ROHDE&SCHWARZ	Benennung: / Designation: 6-GHZ-ERWEITERUNG 6-GHZ-EXTENSION				Sprache: / Lang.: DE	Aei: / C.I.: 06.05	Blatt: / Sh.: 24+
Typ: / Type: SMIQ	Datum: / Date: 99-09-09	Abteilung: / Dpt: 1GPK	Name: / Name: HOFBERGE		Zeichn. Nr.: / Drawing No.: 1084.9600.01 S		
1. Z.: / used in: 1084.8004.01	TOP/BAND4_37/BAND4.2						

RFP48 ● RFP50

RFP49 RFP51

RFSWITCH2

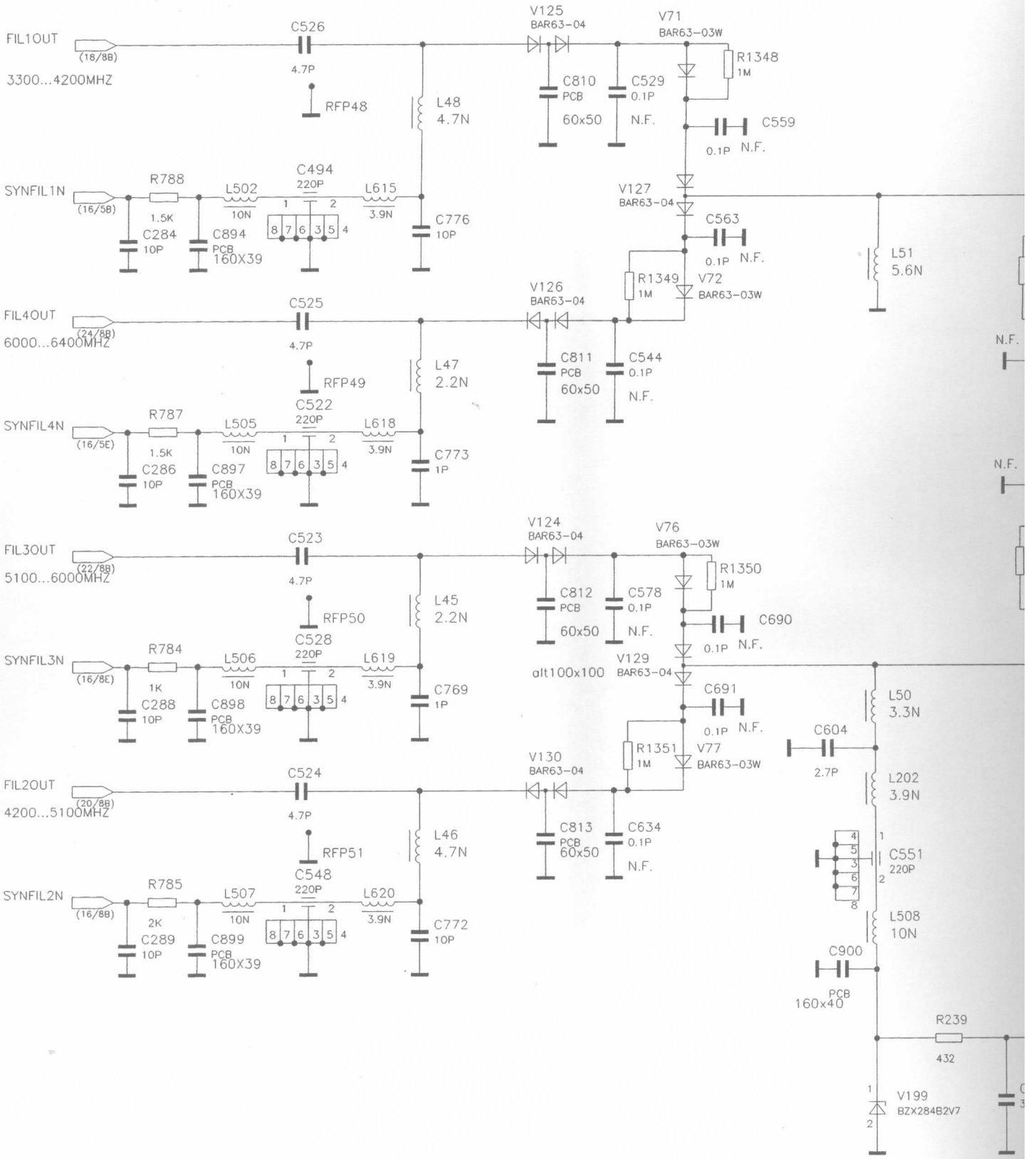

Bindende Angaben ueber Varianten,
Trimmwerte, Bauteile und
nicht bestueckte Bauteile siehe SA.

FOR BINDING INFORMATION ON MODELS,
TRIMMING AND COMPONENTS VALUES AND
NONFITTED COMPONENTS SEE PARTS LIST

ACHTUNG: EGB !
ELEKTROSTATISCH GEFAEHRDETE
BAUELEMENTE ERFORDERN EINE
BESONDERE HANDHABUNG.
ATTENTION ESD !
ELECTROSTATIC SENSITIVE DEVICES
REQUIRE A SPECIAL HANDLING

For this document all rights are reserved

RFSWITCH2

RFP52

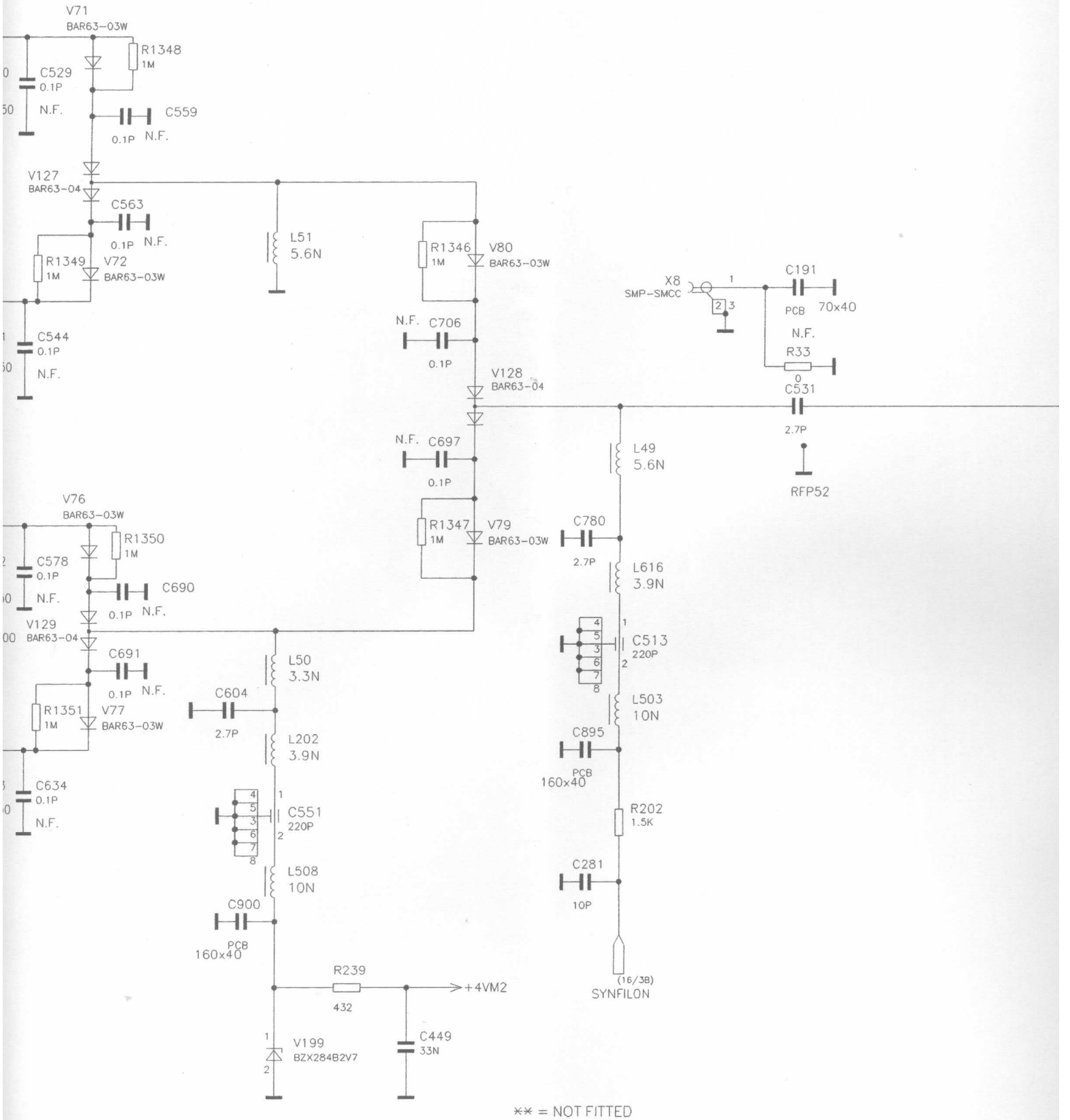

** = NOT FITTED

ACHTUNG: EGB !
ELEKTROSTATISCH GEFAEHRDETE BAUELEMENTE ERFORDERN EINE BESONDERE HANDHABUNG.
ATTENTION ESD !
ELECTROSTATIC SENSITIVE DEVICES REQUIRE A SPECIAL HANDLING

ROHDE&SCHWARZ	Benennung: Designation:	6-GHZ-ERWEITERUNG 6-GHZ-EXTENSION	
Typ: Type: SMIQ	Datum: Date: 99-09-09	Abteilung: Dpt: 1GPK	Nam Nam
1. Z.: used in: 1084.8004.01	TOP/RF-PREAMPLIFIER_AM-MODULATOR_56/RF-PR		

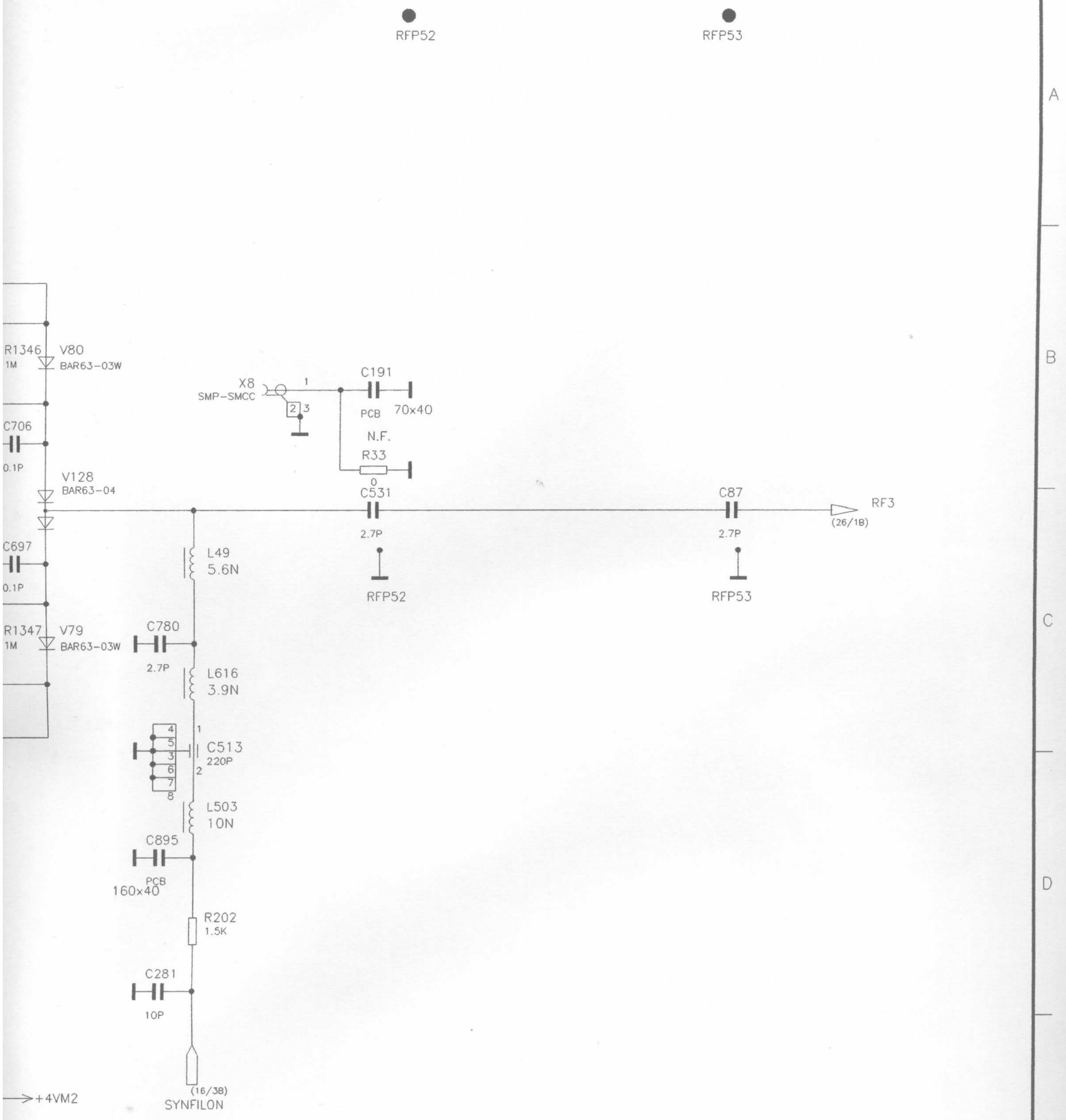

RF-SWITCH2 R

** = NOT FITTED

ROHDE&SCHWARZ	Benennung: / Designation: 6-GHZ-ERWEITERUNG / 6-GHZ-EXTENSION			Sprache: / Lang.: DE	Aei: / C.I.: 06.05	Blatt: / Sh.: 25+
Typ: / Type: SMIQ	Datum: / Date: 99-09-09	Abteilung: / Dpt: 1GPK	Name: / Name: HOFBERGE	Zeichn. Nr.: / Drawing No.: 1084.9600.01 S		
1. Z.: / used in: 1084.8004.01	TOP/RF-PREAMPLIFIER_AM-MODULATOR_56/RF-PREAMPLIFIER_AM-MODULATOR.1					

Fuer diese Unterlage behalten wir uns alle Rechte vor
For this document all rights are reserved

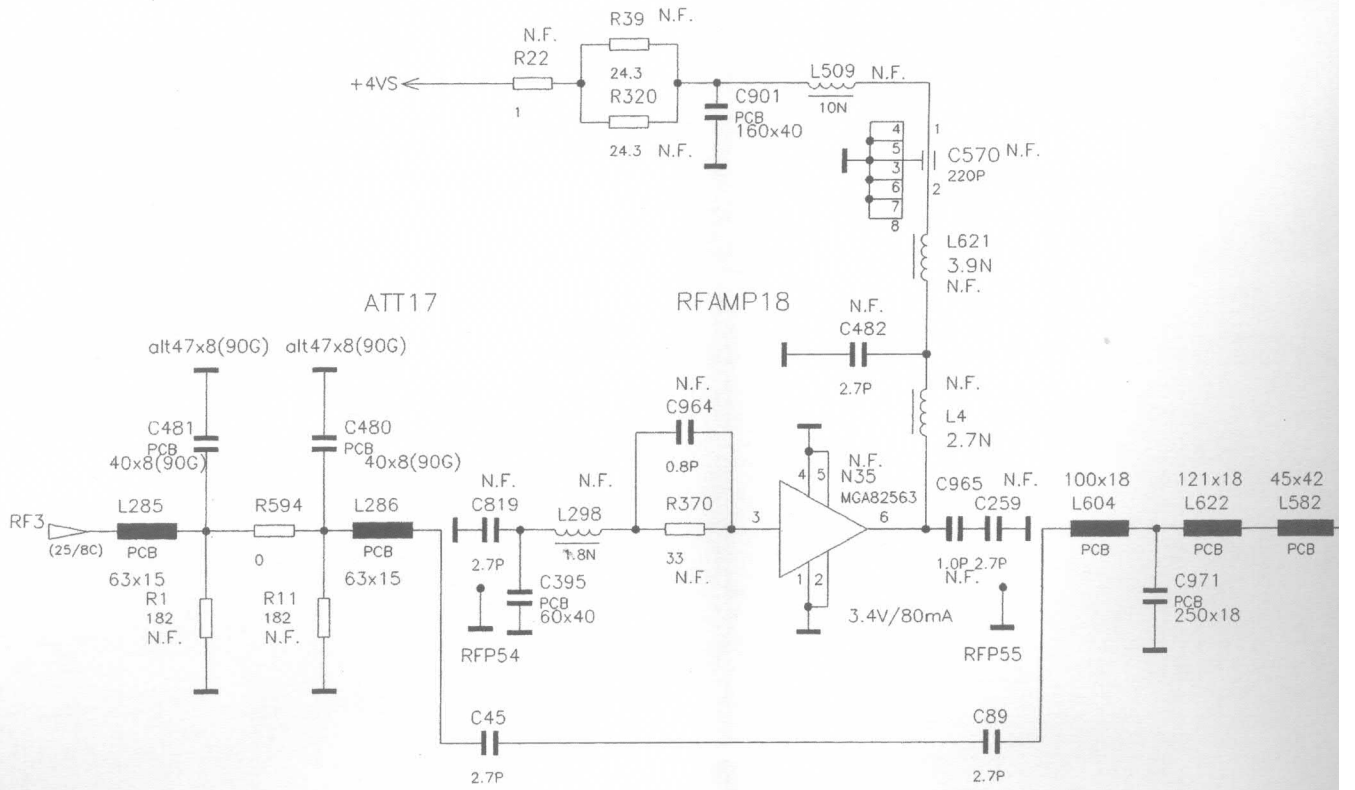

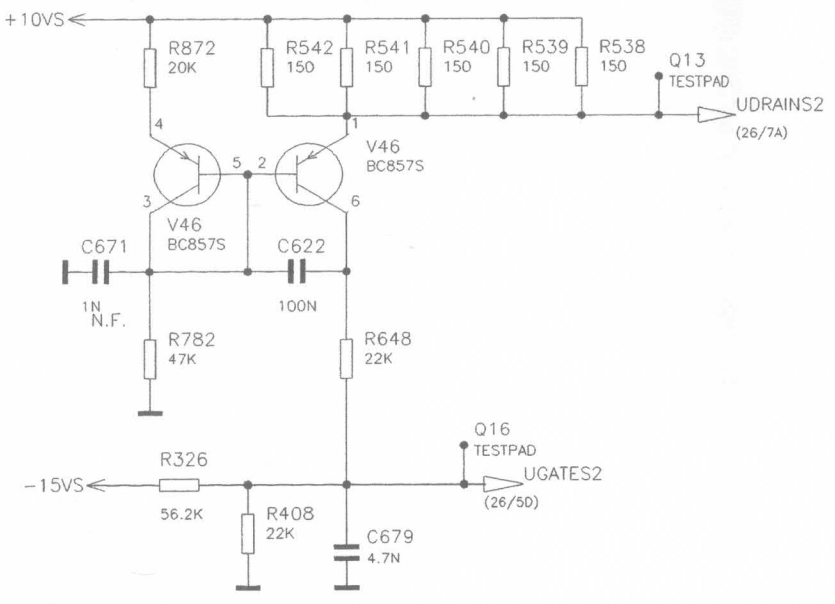

Bindende Angaben ueber Varia
Trimmwerte, Bauteile und
nicht bestueckte Bauteile sieh

FOR BINDING INFORMATION ON
TRIMMING AND COMPONENTS V
NONFITTED COMPONENTS SEE

ACHTUNG: EGB !
ELEKTROSTATISCH GEFAEHRDET
BAUELEMENTE ERFORDERN EIN
BESONDERE HANDHABUNG
ATTENTION ESD !
ELECTROSTATIC SENSITIVE DEVICE
REQUIRE A SPECIAL HANDLING

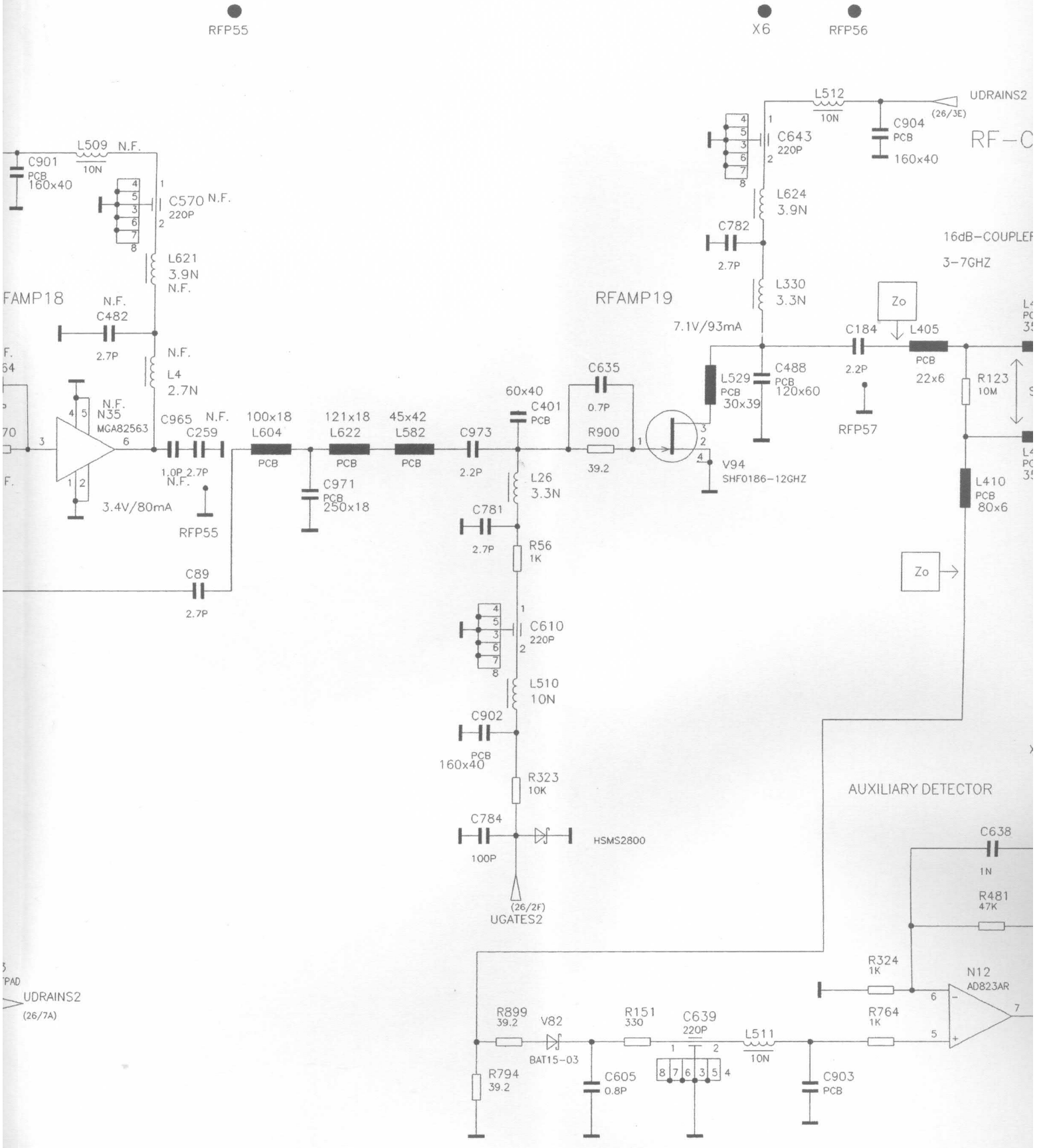

Bindende Angaben ueber Varianten, Trimmwerte, Bauteile und nicht bestueckte Bauteile siehe SA.

FOR BINDING INFORMATION ON MODELS, TRIMMING AND COMPONENTS VALUES AND NONFITTED COMPONENTS SEE PARTS LIST

** = NOT FITTED

ACHTUNG: EGB !
ELEKTROSTATISCH GEFAEHRDETE BAUELEMENTE ERFORDERN EINE BESONDERE HANDHABUNG.
ATTENTION ESD !
ELECTROSTATIC SENSITIVE DEVICES REQUIRE A SPECIAL HANDLING

ROHDE&SCHWARZ		Benennung: Designation:	6-GHZ-ERWEITERUN 6-GHZ-EXTENSION
Typ: Type:	SMIQ	Datum: Date:	99-09-09
1. Z.: used in:	1084.8004.01	Abteilung: Dpt:	1GPK
		TOP/RF-PREAMPLIFIER_AM-MODULATOR_56/	

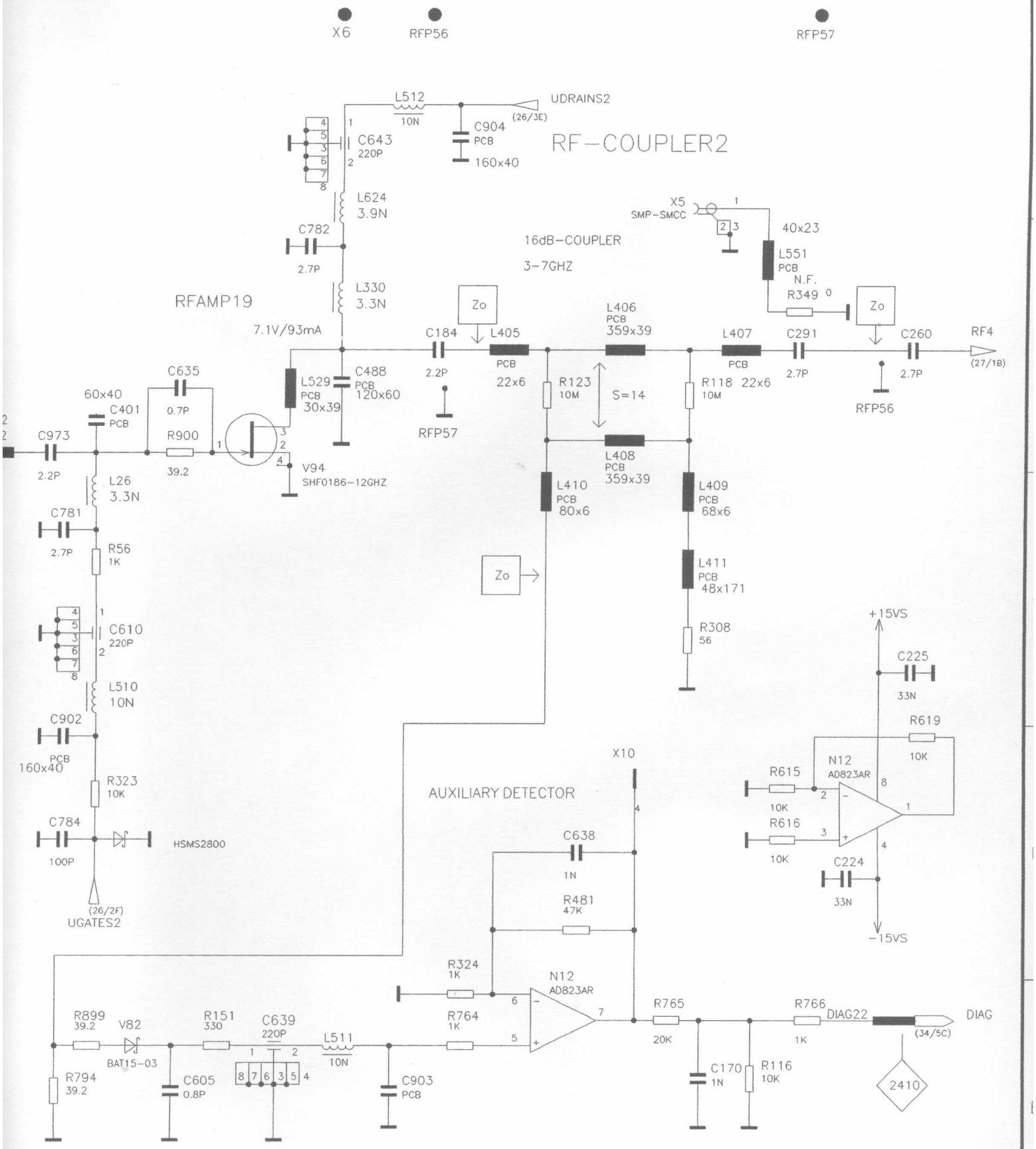

rianten,

ehe SA.

N MODELS,
VALUES AND
E PARTS LIST

** = NOT FITTED

ROHDE&SCHWARZ	Benennung: 6-GHZ-ERWEITERUNG Designation: 6-GHZ-EXTENSION				Sprache: / Lang.: DE	Aei: / C.I.: 06.05	Blatt: / Sh.: 26+
Typ: / Type: SMIQ	Datum: / Date: 99-09-09	Abteilung: / Dpt: 1GPK	Name: / Name: HOFBERGE	Zeichn. Nr.: / Drawing No.: 1084.9600.01 S			
1. Z.: / used in: 1084.8004.01	TOP/RF-PREAMPLIFIER_AM-MODULATOR_56/RF-PREAMPLIFIER_AM-MODULATOR.2						

5 6 7 8

Fuer diese Unterlage behalten wir uns alle Rechte vor
For this document all rights are reserved

AM–MODULATOR_1

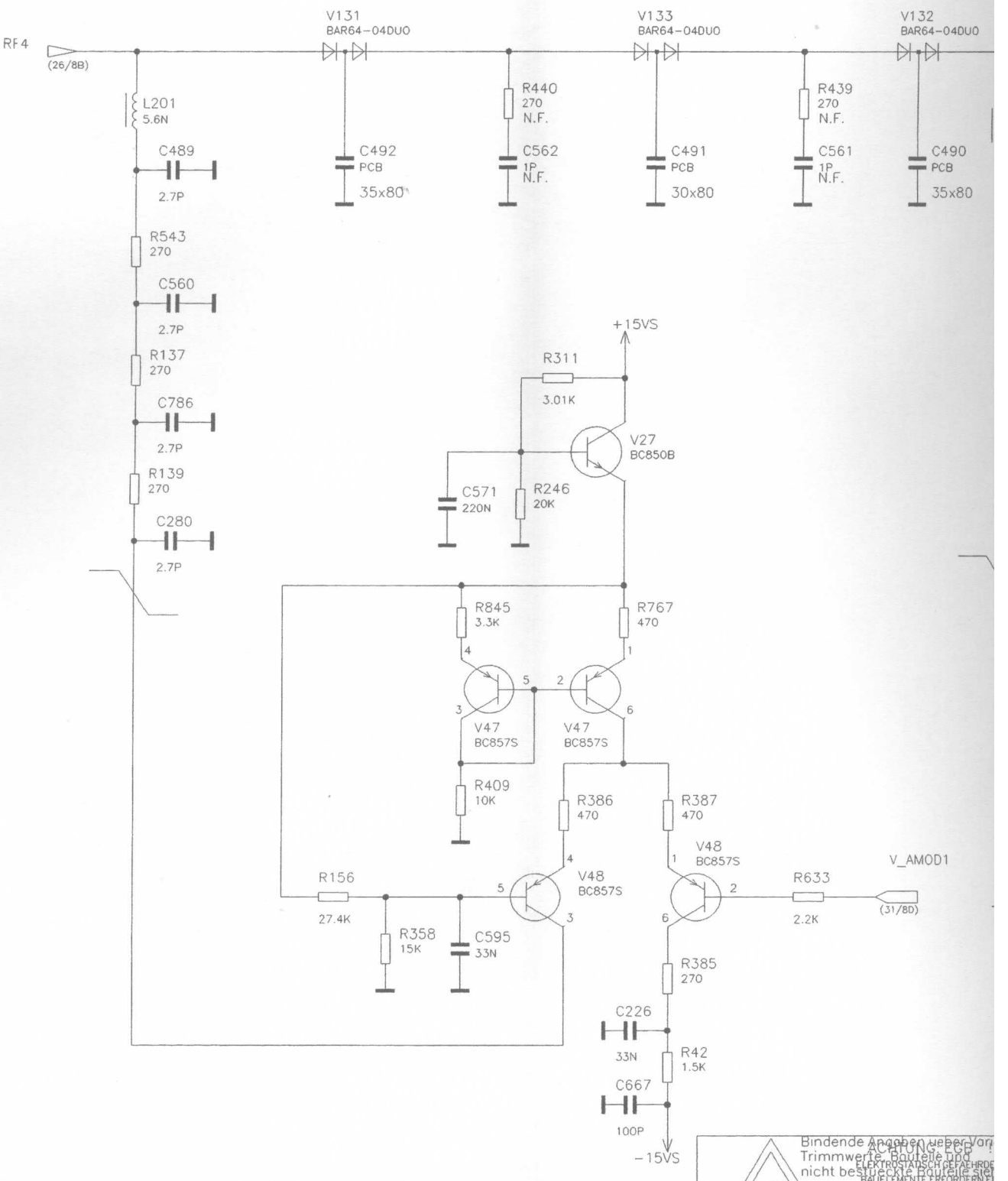

ACHTUNG ESD !
ELEKTROSTATISCH GEFAEHRDETE BAUELEMENTE ERFORDERN BESONDERE HANDHABUNG
ATTENTION ESD SENSITIVE DEVICES
REQUIRE A SPECIAL HANDLING

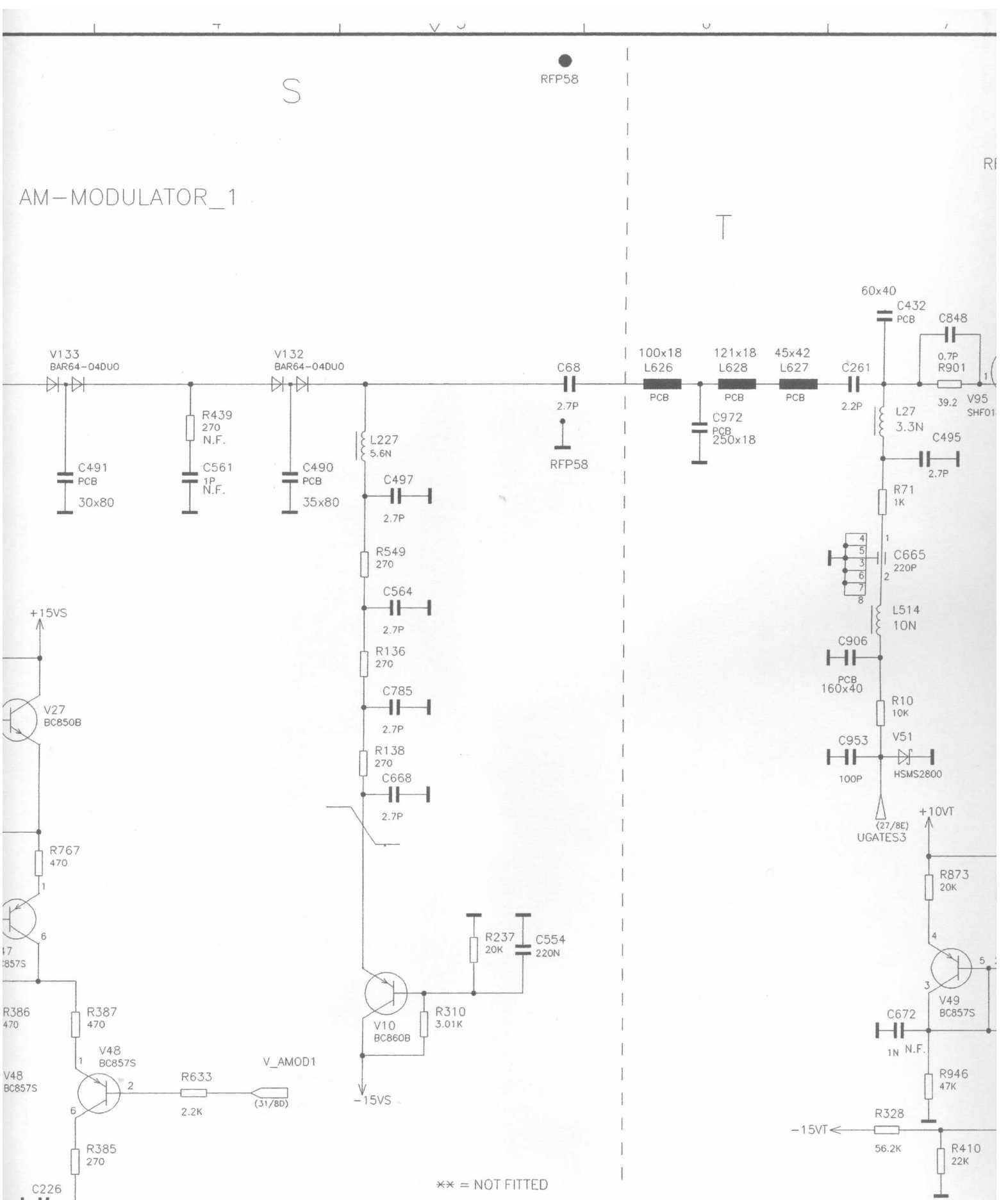

ACHTUNG, ESD !
ELEKTROSTATISCH GEFAEHRDETE BAUELEMENTE ERFORDERN EINE BESONDERE HANDHABUNG.
ATTENTION, ESD !
ELECTROSTATIC SENSITIVE DEVICES REQUIRE A SPECIAL HANDLING

Bindende Angaben ueber Varianten, Trimmwerte, Bauteile und nicht bestueckte Bauteile siehe SA.
FOR BINDING INFORMATION ON MODELS, TRIMMING AND COMPONENTS VALUES AND NONFITTED COMPONENTS SEE PARTS LIST

ROHDE&SCHWARZ	Benennung: 6-GHZ-ERWEITERUNG Designation: 6-GHZ-EXTENSION		
Typ: SMIQ Type:	Datum: 99-09-09 Date:	Abteilung: 1GPK Dpt:	Name: Name:
1. Z.: 1084.8004.01 used in:	TOP/RF-PREAMPLIFIER_AM-MODULATOR_56/RF-PREAMPLI		

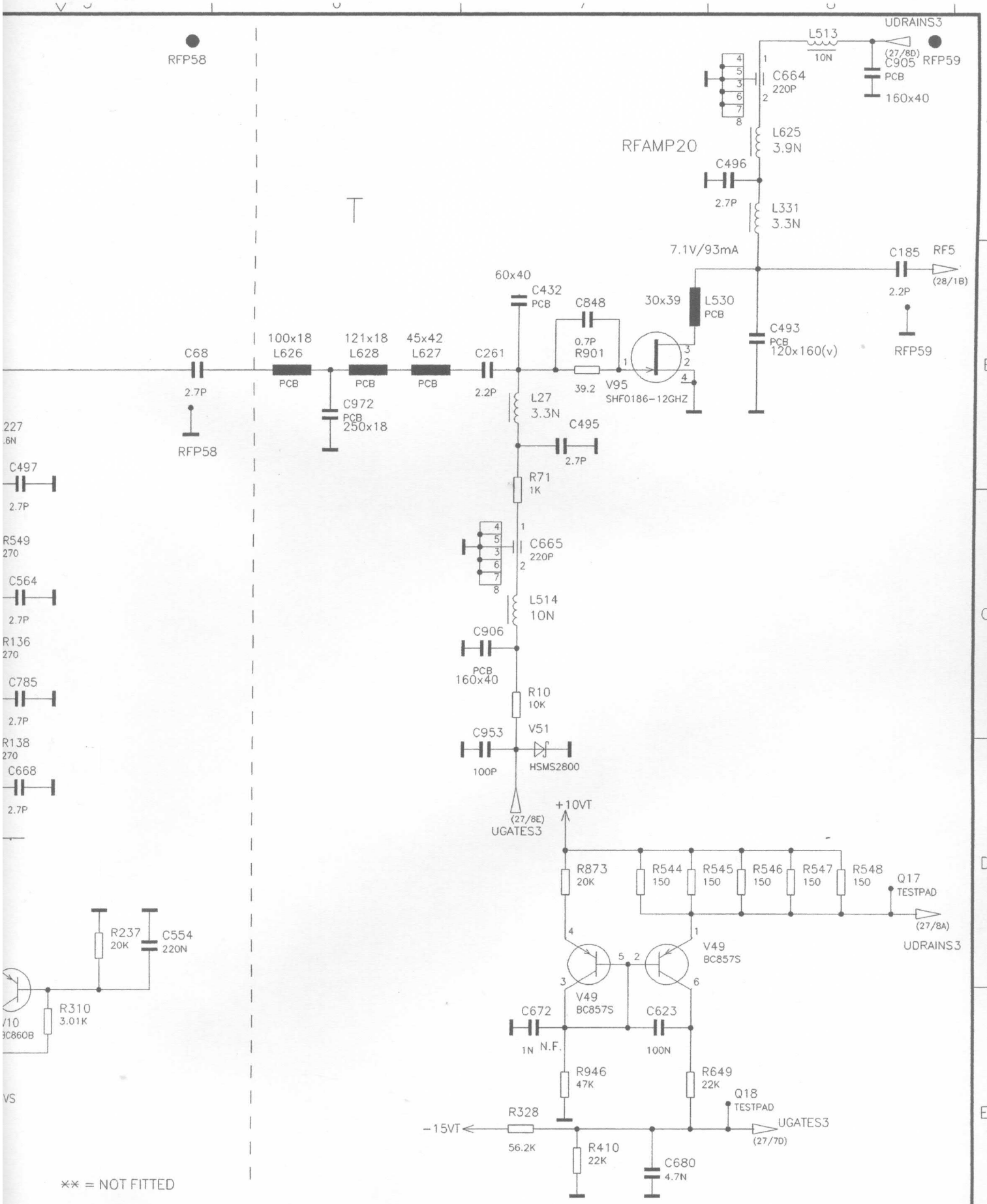

ROHDE&SCHWARZ	Benennung: / Designation: 6-GHZ-ERWEITERUNG 6-GHZ-EXTENSION				Sprache: / Lang.: DE	Aei: / C.I.: 06.05	Blatt: / Sh.: 27+
Typ: / Type: SMIQ	Datum: / Date: 99-09-09	Abteilung: / Dpt: 1GPK	Name: / Name: HOFBERGE		Zeichn. Nr.: / Drawing No.: 1084.9600.01 S		
1. Z.: / used in: 1084.8004.01	TOP/RF-PREAMPLIFIER_AM-MODULATOR_56/RF-PREAMPLIFIER_AM-MODULATOR.3						

AM–MODULATOR_2

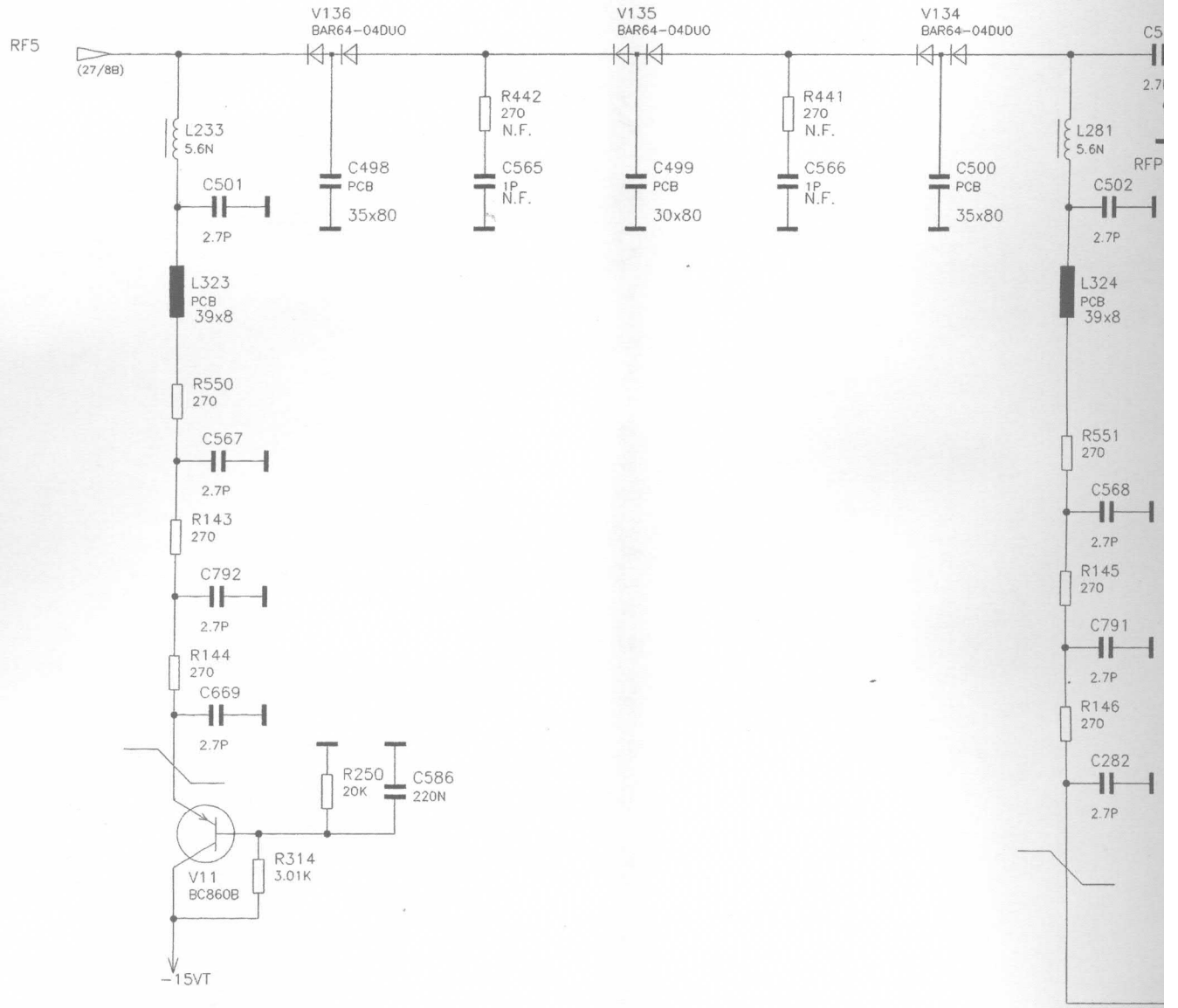

Bindende Angaben ueber Variante
Trimmwerte, Bauteile und
nicht bestueckte Bauteile siehe S

FOR BINDING INFORMATION ON MO
TRIMMING AND COMPONENTS VALU
NONFITTED COMPONENTS SEE PA

ACHTUNG: EGB !
ELEKTROSTATISCH GEFAEHRDETE
BAUELEMENTE ERFORDERN EINE
BESONDERE HANDHABUNG.
ATTENTION ESD !
ELECTROSTATIC SENSITIVE DEVICES
REQUIRE A SPECIAL HANDLING

Fuer diese Unterlage behalten wir uns alle Rechte vor
For this document all rights are reserved

AM-MODULATOR_2

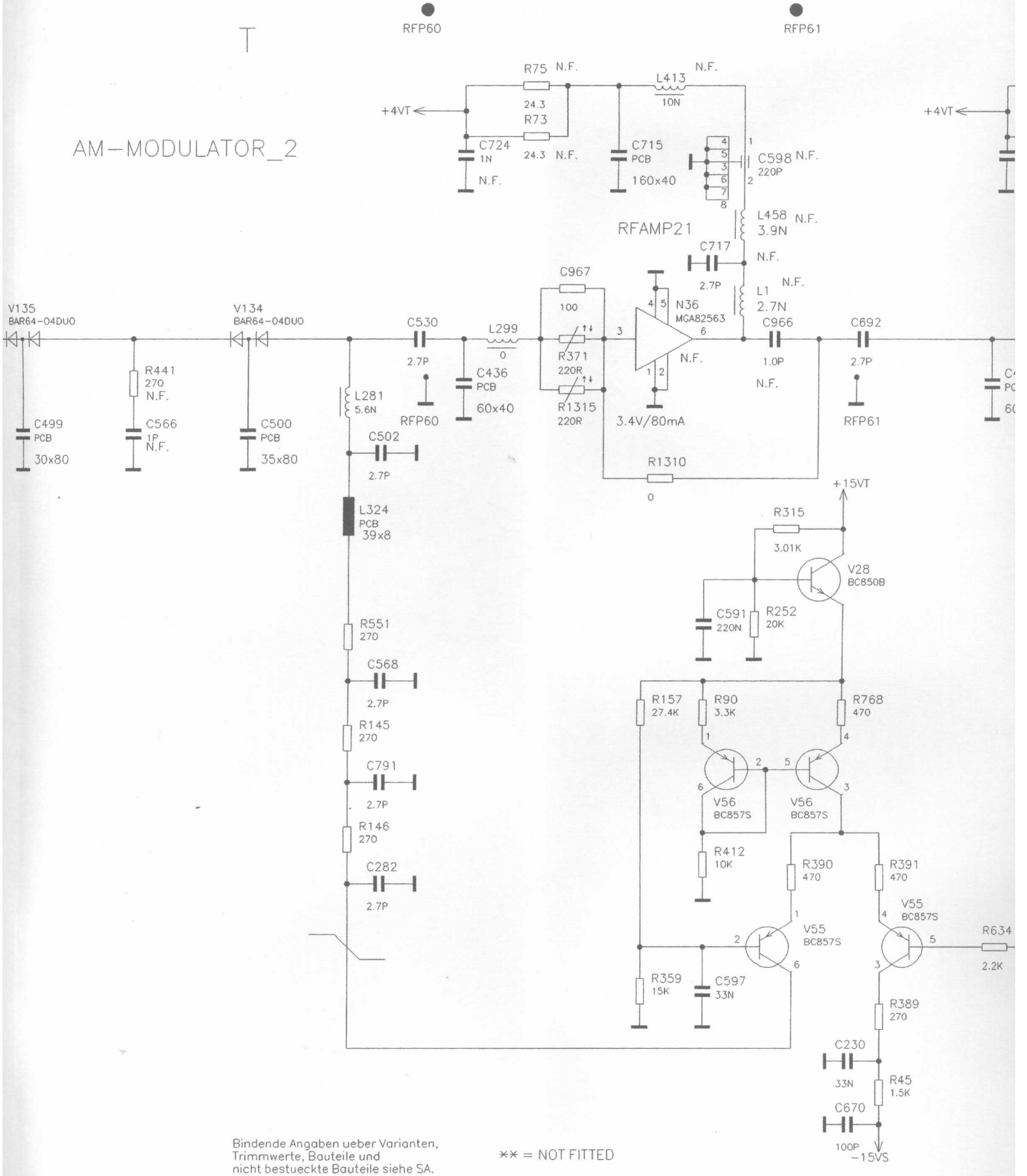

Bindende Angaben ueber Varianten,
Trimmwerte, Bauteile und
nicht bestueckte Bauteile siehe SA.

FOR BINDING INFORMATION ON MODELS,
TRIMMING AND COMPONENTS VALUES AND
NONFITTED COMPONENTS SEE PARTS LIST

** = NOT FITTED

ACHTUNG: EGB !
ELEKTROSTATISCH GEFAEHRDETE
BAUELEMENTE ERFORDERN EINE
BESONDERE HANDHABUNG.
ATTENTION ESD !
ELECTROSTATIC SENSITIVE DEVICES
REQUIRE A SPECIAL HANDLING

ROHDE&SCHWARZ		Benennung: Designation:	6-GHZ-ERWEITERUNG 6-GHZ-EXTENSION
Typ: Type:	SMIQ	Datum: Date: 99-09-09	Abteilung: Dpt: 1GPK
1. Z.: used in:	1084.8004.01	TOP/RF-PREAMPLIFIER_AM-MODULATOR_56/RF	

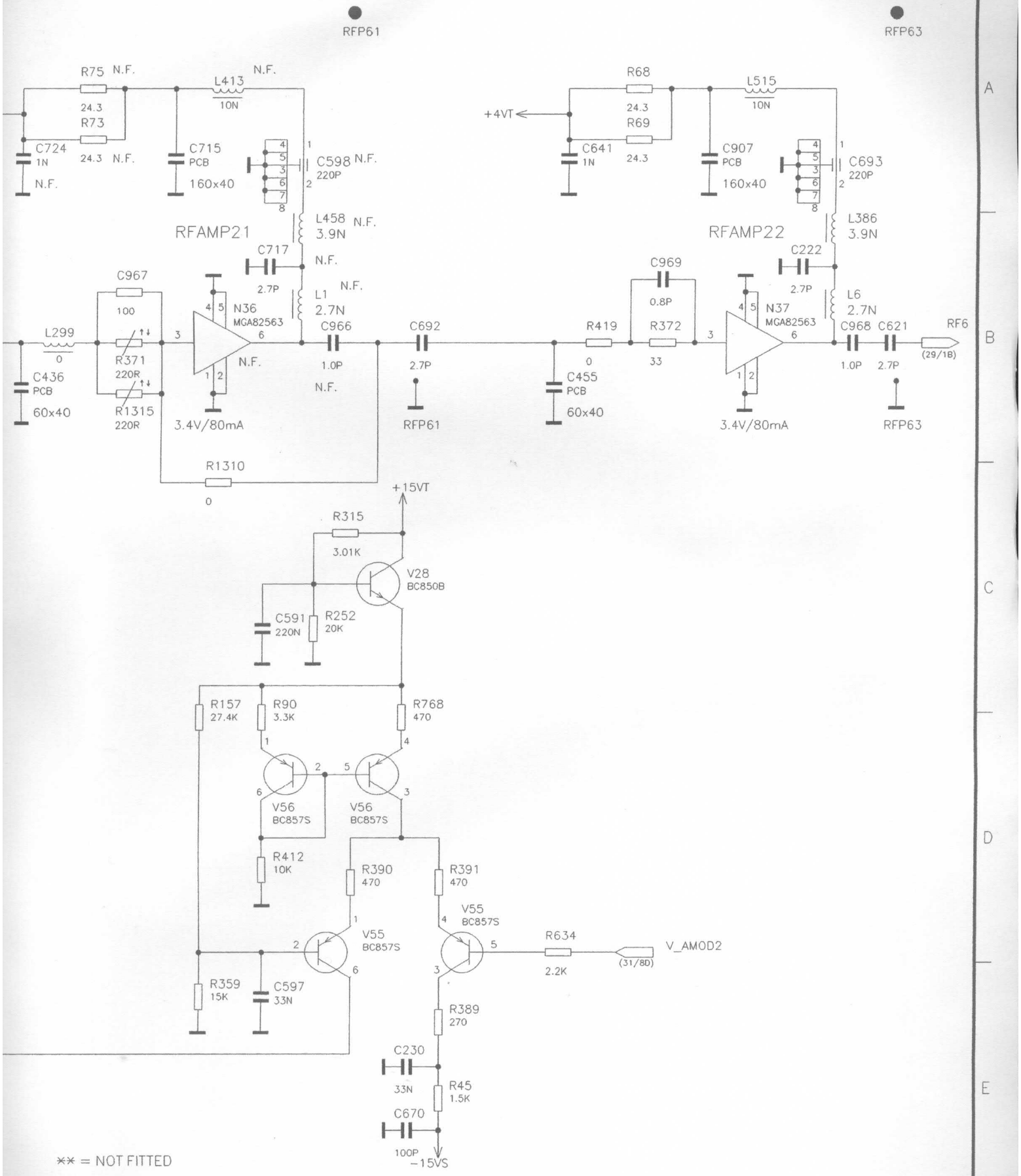

** = NOT FITTED

LS,
S AND
S LIST

ROHDE&SCHWARZ	Benennung: / Designation: 6-GHZ-ERWEITERUNG 6-GHZ-EXTENSION			Sprache: / Lang.: DE	Aei: / C.I.: 06.05	Blatt: / Sh.: 28+
Typ: / Type: SMIQ	Datum: / Date: 99-09-09	Abteilung: / Dpt: 1GPK	Name: / Name: HOFBERGE	Zeichn. Nr.: / Drawing No.: 1084.9600.01 S		
1. Z.: / used in: 1084.8004.01	TOP/RF-PREAMPLIFIER_AM-MODULATOR_56/RF-PREAMPLIFIER_AM-MODULATOR.4					

5 6 7 8

Fuer diese Unterlage behalten wir uns alle Rechte vor
For this document all rights are reserved

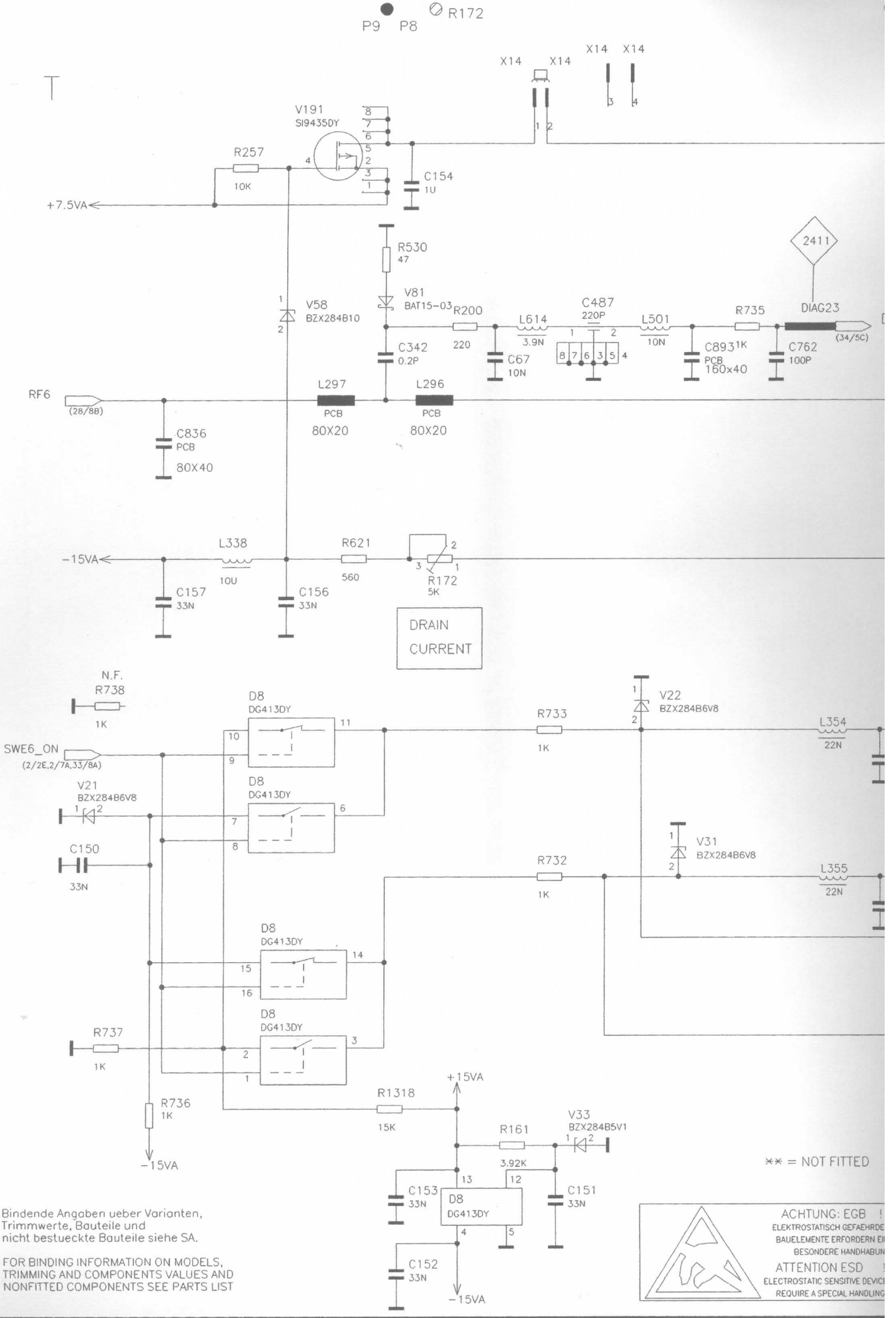

Bindende Angaben ueber Varianten, Trimmwerte, Bauteile und nicht bestueckte Bauteile siehe SA.

FOR BINDING INFORMATION ON MODELS, TRIMMING AND COMPONENTS VALUES AND NONFITTED COMPONENTS SEE PARTS LIST

** = NOT FITTED

ACHTUNG: EGB !
ELEKTROSTATISCH GEFAEHRDE
BAUELEMENTE ERFORDERN EI
BESONDERE HANDHABUN
ATTENTION ESD !
ELECTROSTATIC SENSITIVE DEVICE
REQUIRE A SPECIAL HANDLING

OUTPUT

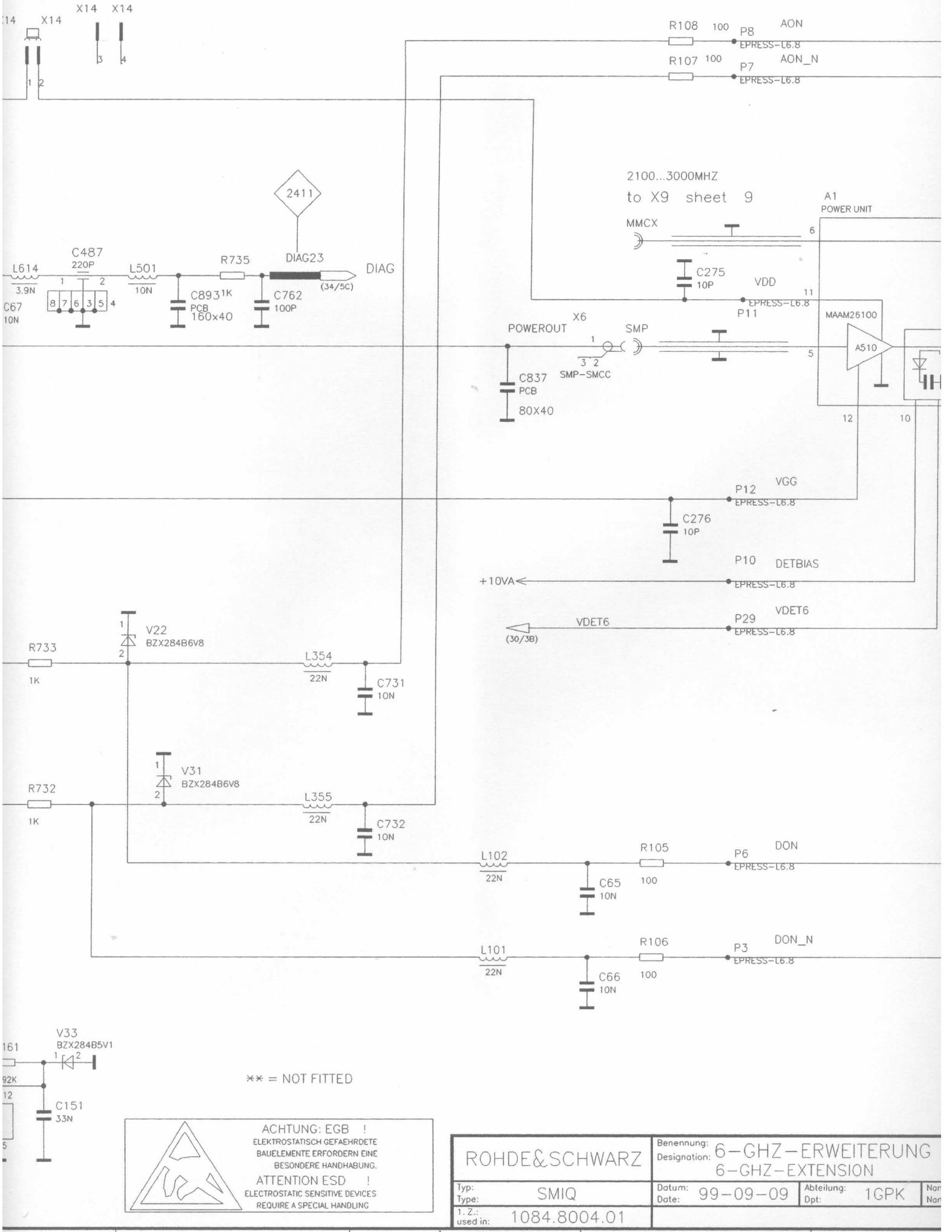

** = NOT FITTED

ACHTUNG: EGB !
ELEKTROSTATISCH GEFAEHRDETE BAUELEMENTE ERFORDERN EINE BESONDERE HANDHABUNG.
ATTENTION ESD !
ELECTROSTATIC SENSITIVE DEVICES REQUIRE A SPECIAL HANDLING

ROHDE&SCHWARZ	Benennung: Designation: 6-GHZ-ERWEITERUNG 6-GHZ-EXTENSION		
Typ: Type: SMIQ	Datum: Date: 99-09-09	Abteilung: Dpt: 1GPK	Nam Nam
1. Z.: used in: 1084.8004.01			

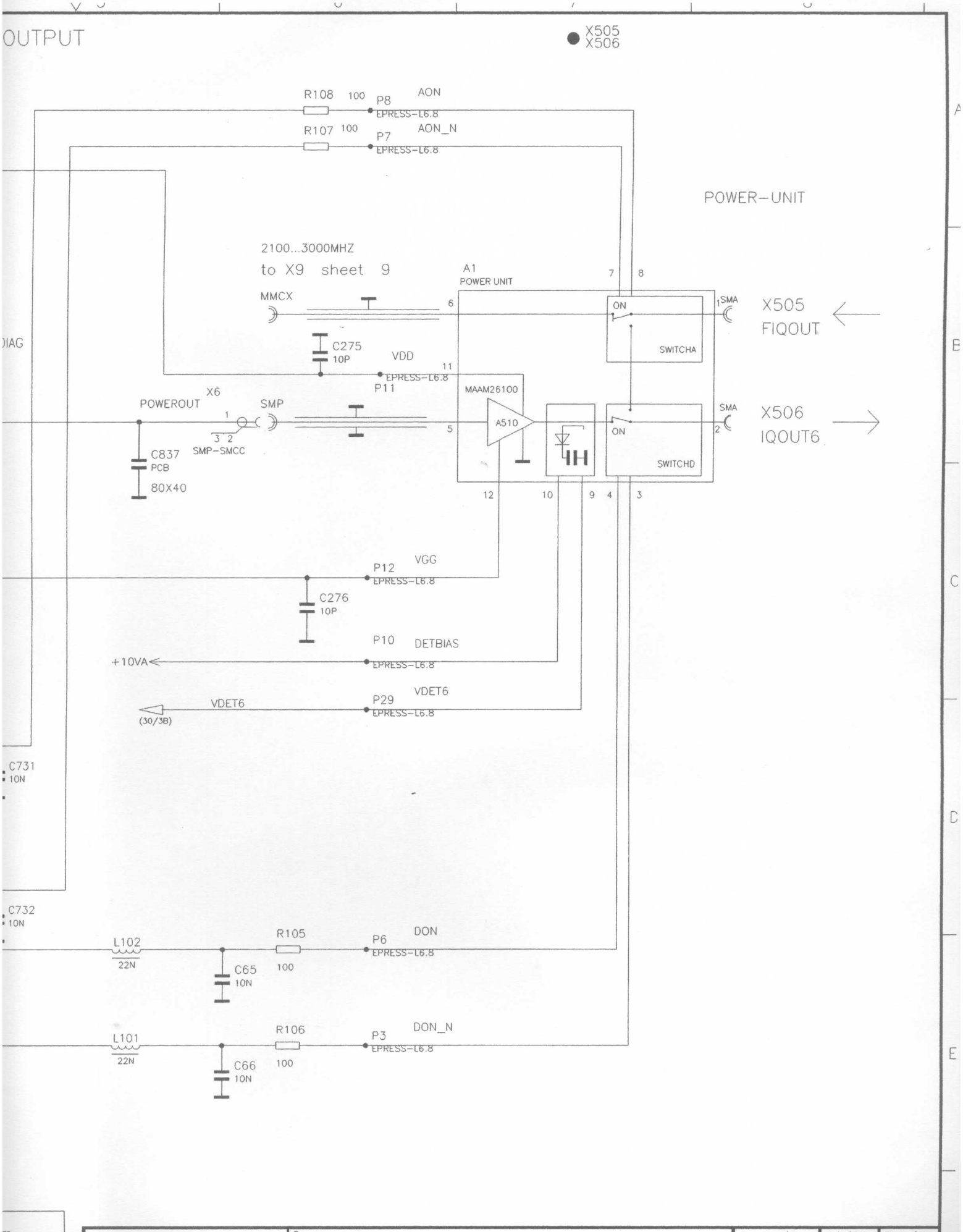

ROHDE&SCHWARZ	Benennung: Designation: 6-GHZ-ERWEITERUNG 6-GHZ-EXTENSION			Sprache: / Lang.: DE	Aei: / C.I.: 06.05	Blatt: / Sh.: 29+
Typ: Type: SMIQ	Datum: Date: 99-09-09	Abteilung: Dpt: 1GPK	Name: Name: HOFBERGE	Zeichn. Nr.: / Drawing No.: 1084.9600.01 S		
1. Z.: used in: 1084.8004.01	TOP/OUTPUT_54/OUTPUT.1					

Fuer diese Unterlage behalten wir uns alle Rechte vor
For this document all rights are reserved

R394 R173

X16 X16

RF DC ZERO

VDET6
(29/5D)

R67
1K

R394
1K

C612
33N

R51
470K

-10VA

R818
100K

R739
1K

R604
1M

DETECTOR
OFFSET

R173
20K

R740
1K

R605
1M

R817
100K

+10VA

+15VA

C158
33N

N27
AD744KR

C159
33N

-15VA

+15VA

C161
33N

N28
AD823AR

C162
33N

-15VA

+15VA

C160
33N

N26
AD829

C163
33N

-15VA

Bindende Angaben ueber Vari
Trimmwerte, Bauteile und
nicht bestueckte Bauteile sieh

FOR BINDING INFORMATION ON
TRIMMING AND COMPONENTS V
NONFITTED COMPONENTS SEE

ACHTUNG: EGB !
ELEKTROSTATISCH GEFAEHRDE
BAUELEMENTE ERFORDERN EI
BESONDERE HANDHABUN
ATTENTION ESD !
ELECTROSTATIC SENSITIVE DEVICE
REQUIRE A SPECIAL HANDLING

R394 R173

P12 P13

P14 P15

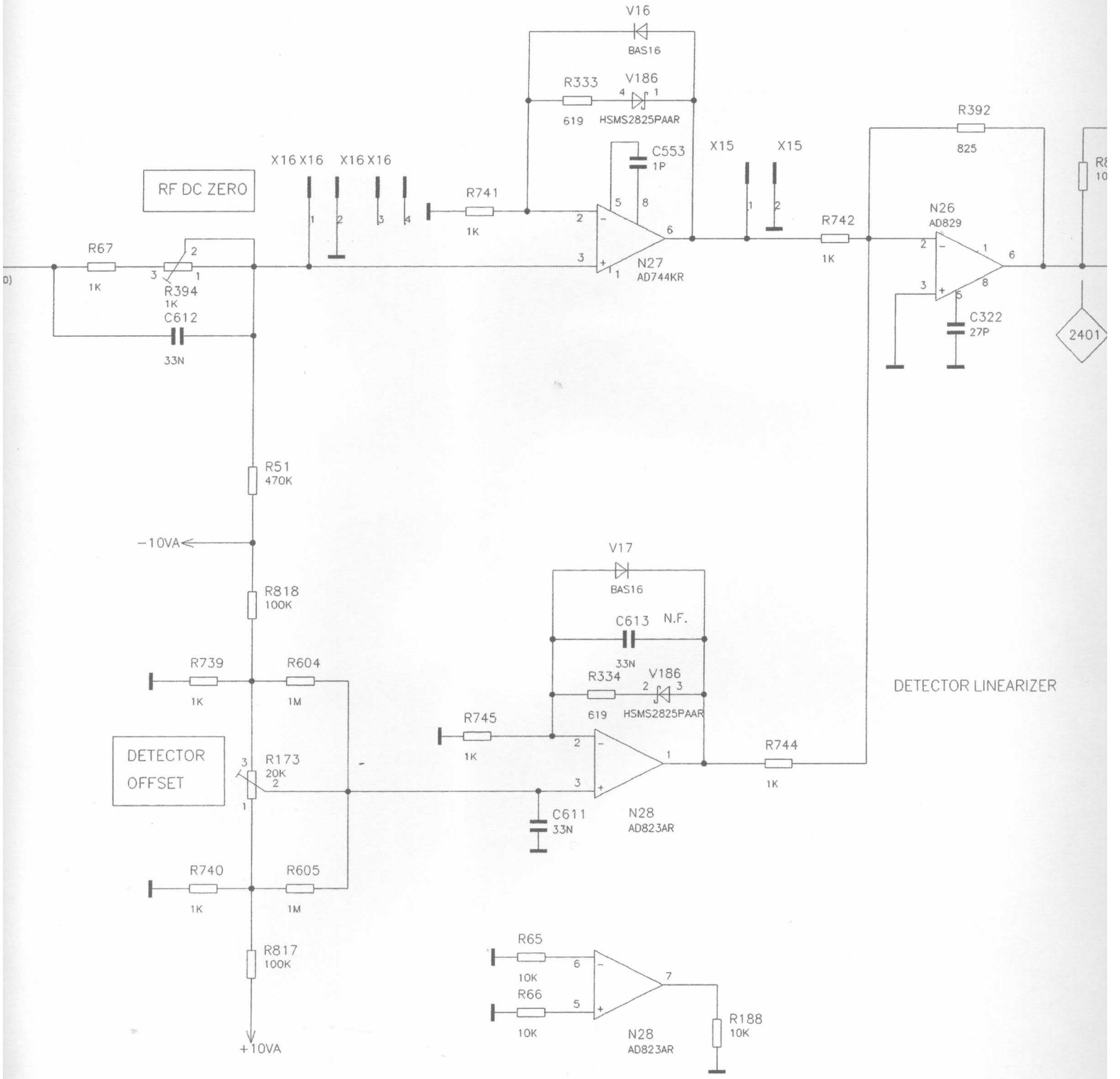

Bindende Angaben ueber Varianten,
Trimmwerte, Bauteile und
nicht bestueckte Bauteile siehe SA.

FOR BINDING INFORMATION ON MODELS,
TRIMMING AND COMPONENTS VALUES AND
NONFITTED COMPONENTS SEE PARTS LIST

** = NOT FITTED

ACHTUNG: EGB !
ELEKTROSTATISCH GEFAEHRDETE
BAUELEMENTE ERFORDERN EINE
BESONDERE HANDHABUNG.
ATTENTION ESD !
ELECTROSTATIC SENSITIVE DEVICES
REQUIRE A SPECIAL HANDLING

ROHDE&SCHWARZ	Benennung: Designation: 6-GHZ-ERWEITERUNG 6-GHZ-EXTENSION			
Typ: Type: SMIQ	Datum: Date: 99-09-09	Abteilung: Dpt: 1GPK	Name: Name: HOFBER	
1. Z.: used in: 1084.8004.01			TOP/OUTPUT_5	

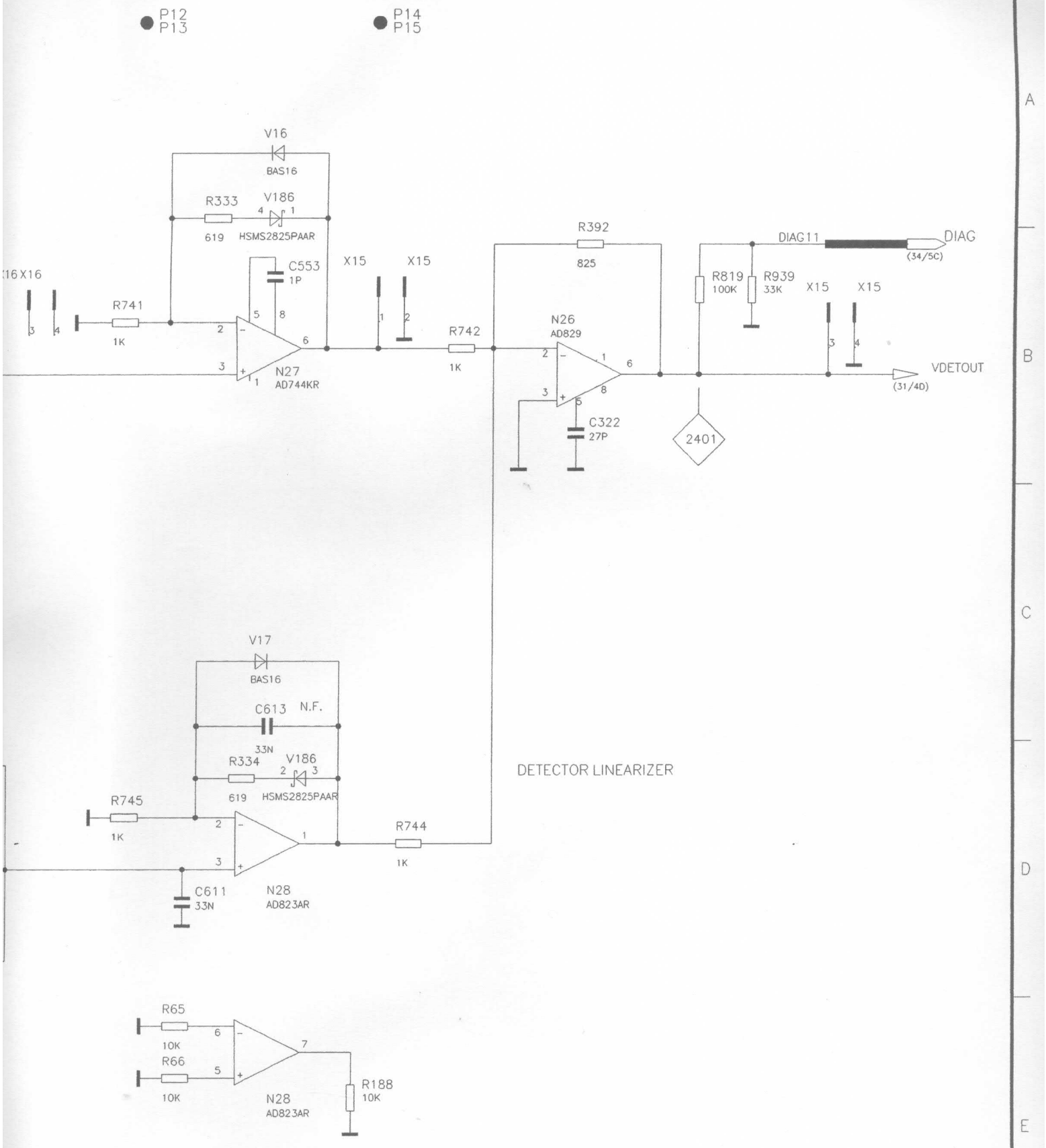

nten,

e SA.

MODELS,
ALUES AND
PARTS LIST

** = NOT FITTED

ROHDE&SCHWARZ	Benennung: Designation: 6-GHZ-ERWEITERUNG 6-GHZ-EXTENSION			Sprache: / Lang.: DE	Aei: / C.I.: 06.05	Blatt: / Sh.: 30+
Typ: Type: SMIQ	Datum: Date: 99-09-09	Abteilung: Dpt: 1GPK	Name: Name: HOFBERGE	Zeichn. Nr.: / Drawing No.: 1084.9600.01 S		
1. Z.: used in: 1084.8004.01			TOP/OUTPUT_54/OUTPUT.2			

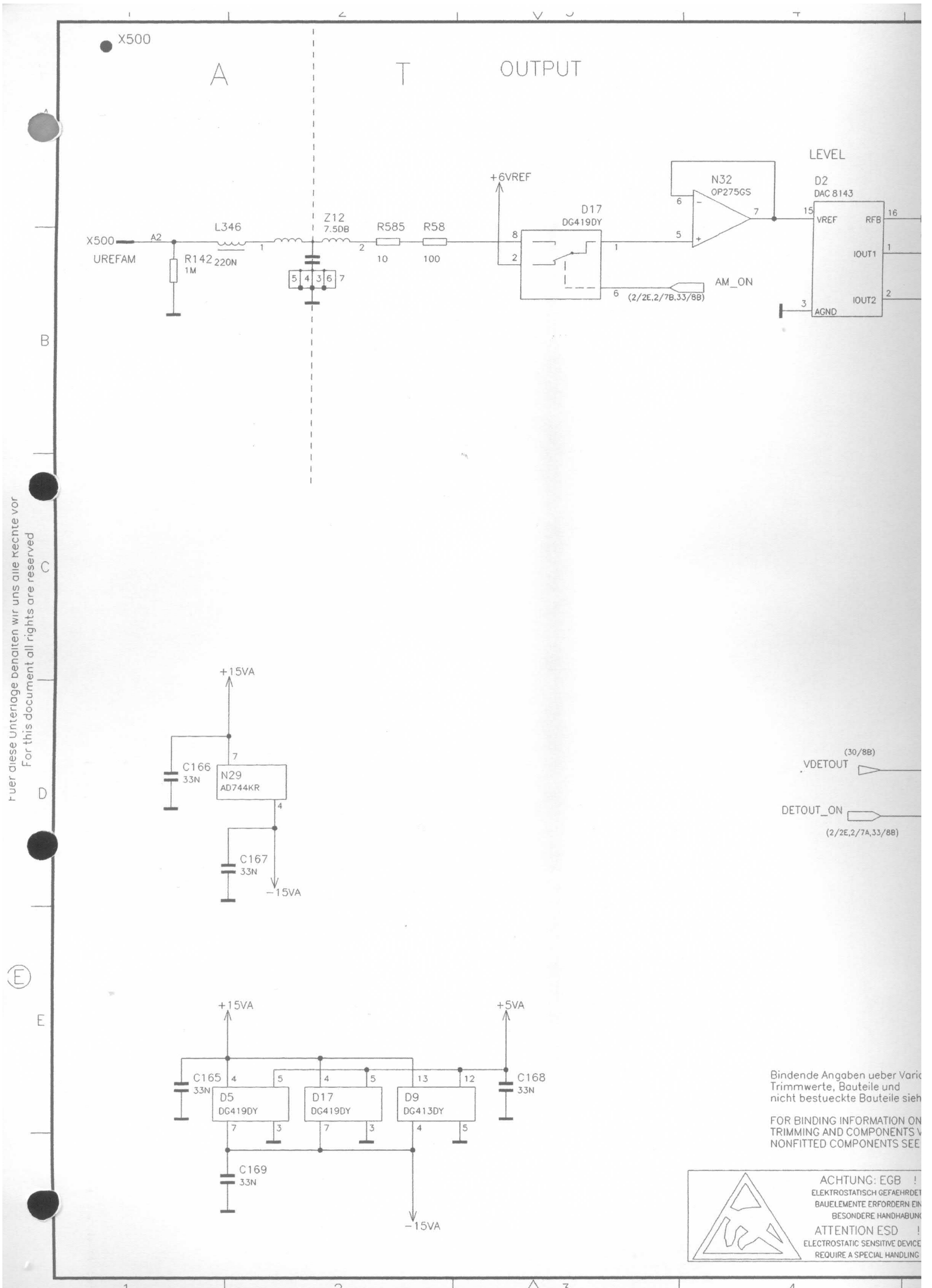

Fuer diese Unterlage behalten wir uns alle Rechte vor
For this document all rights are reserved

Bindende Angaben ueber Varia
Trimmwerte, Bauteile und
nicht bestueckte Bauteile sieh

FOR BINDING INFORMATION ON
TRIMMING AND COMPONENTS V
NONFITTED COMPONENTS SEE

ACHTUNG: EGB !
ELEKTROSTATISCH GEFAEHRDET
BAUELEMENTE ERFORDERN EIN
BESONDERE HANDHABUNG
ATTENTION ESD !
ELECTROSTATIC SENSITIVE DEVICE
REQUIRE A SPECIAL HANDLING

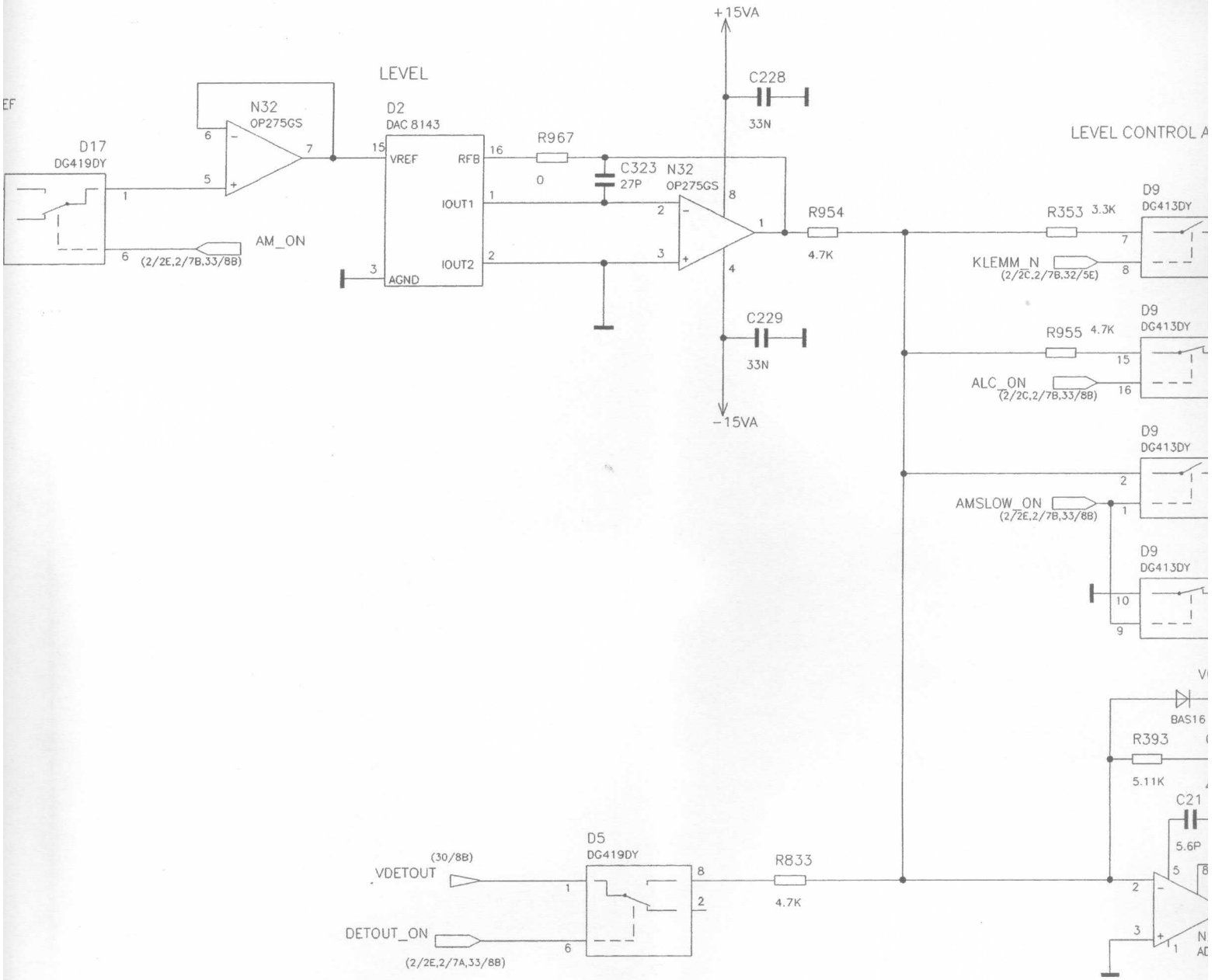

C168
33N

Bindende Angaben ueber Varianten,
Trimmwerte, Bauteile und
nicht bestueckte Bauteile siehe SA.

FOR BINDING INFORMATION ON MODELS,
TRIMMING AND COMPONENTS VALUES AND
NONFITTED COMPONENTS SEE PARTS LIST

** = NOT FITTED

ACHTUNG: EGB !
ELEKTROSTATISCH GEFAEHRDETE
BAUELEMENTE ERFORDERN EINE
BESONDERE HANDHABUNG.
ATTENTION ESD !
ELECTROSTATIC SENSITIVE DEVICES
REQUIRE A SPECIAL HANDLING

ROHDE&SCHWARZ		Benennung: Designation:	6-GHZ-ERWEITERU 6-GHZ-EXTENSION
Typ: Type:	SMIQ	Datum: Date:	99-09-09
1. Z.: used in:	1084.8004.01	Abteilung: Dpt:	1GP

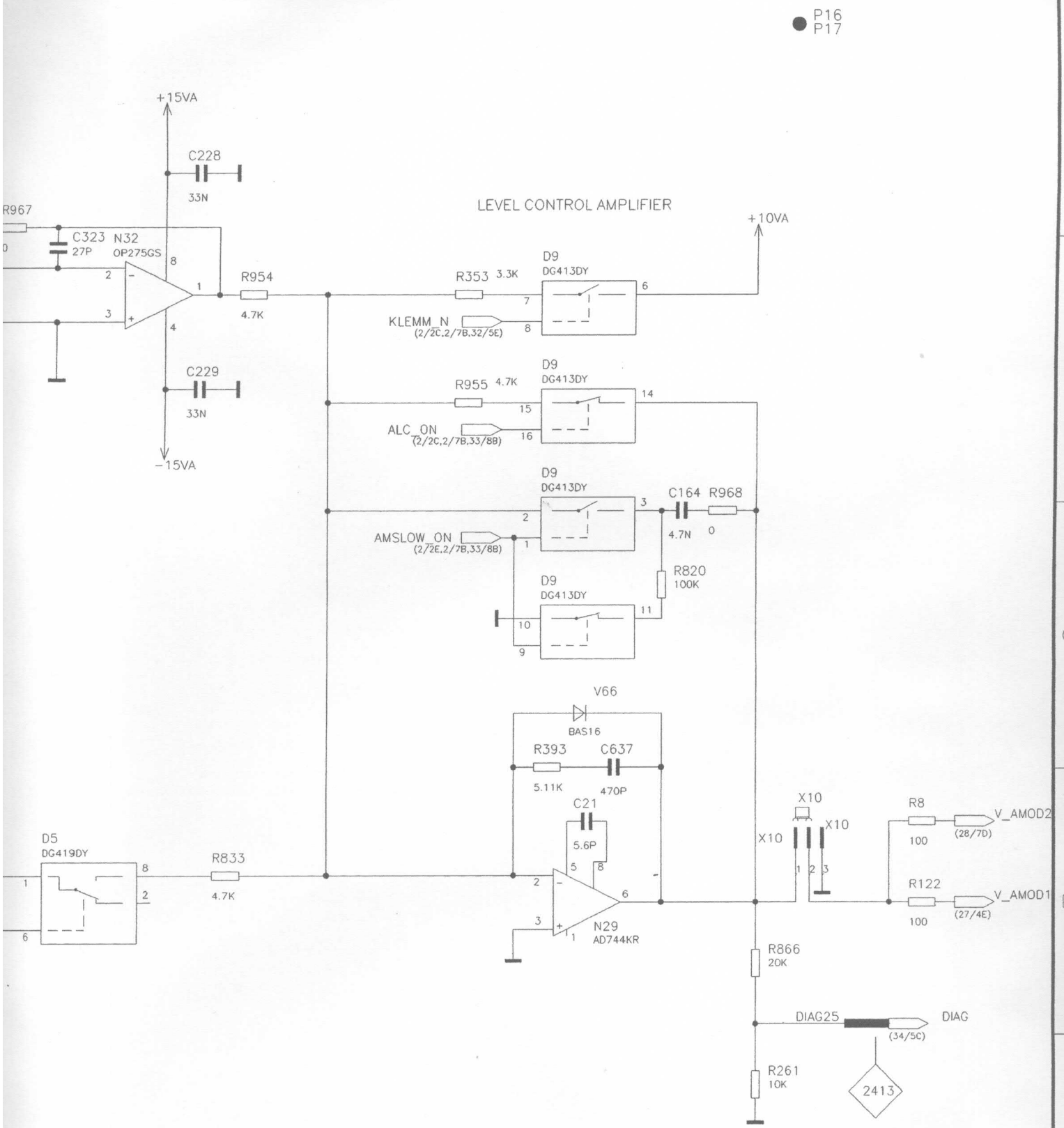

** = NOT FITTED

ROHDE&SCHWARZ	Benennung: / Designation: 6-GHZ-ERWEITERUNG 6-GHZ-EXTENSION			Sprache: / Lang.: DE	Aei: / C.I.: 06.05	Blatt: / Sh.: 31+
Typ: / Type: SMIQ	Datum: / Date: 99-09-09	Abteilung: / Dpt: 1GPK	Name: / Name: HOFBERGE	Zeichn. Nr.: / Drawing No.: 1084.9600.01 S		
1. Z.: / used in: 1084.8004.01	TOP/OUTPUT_54/OUTPUT.3					

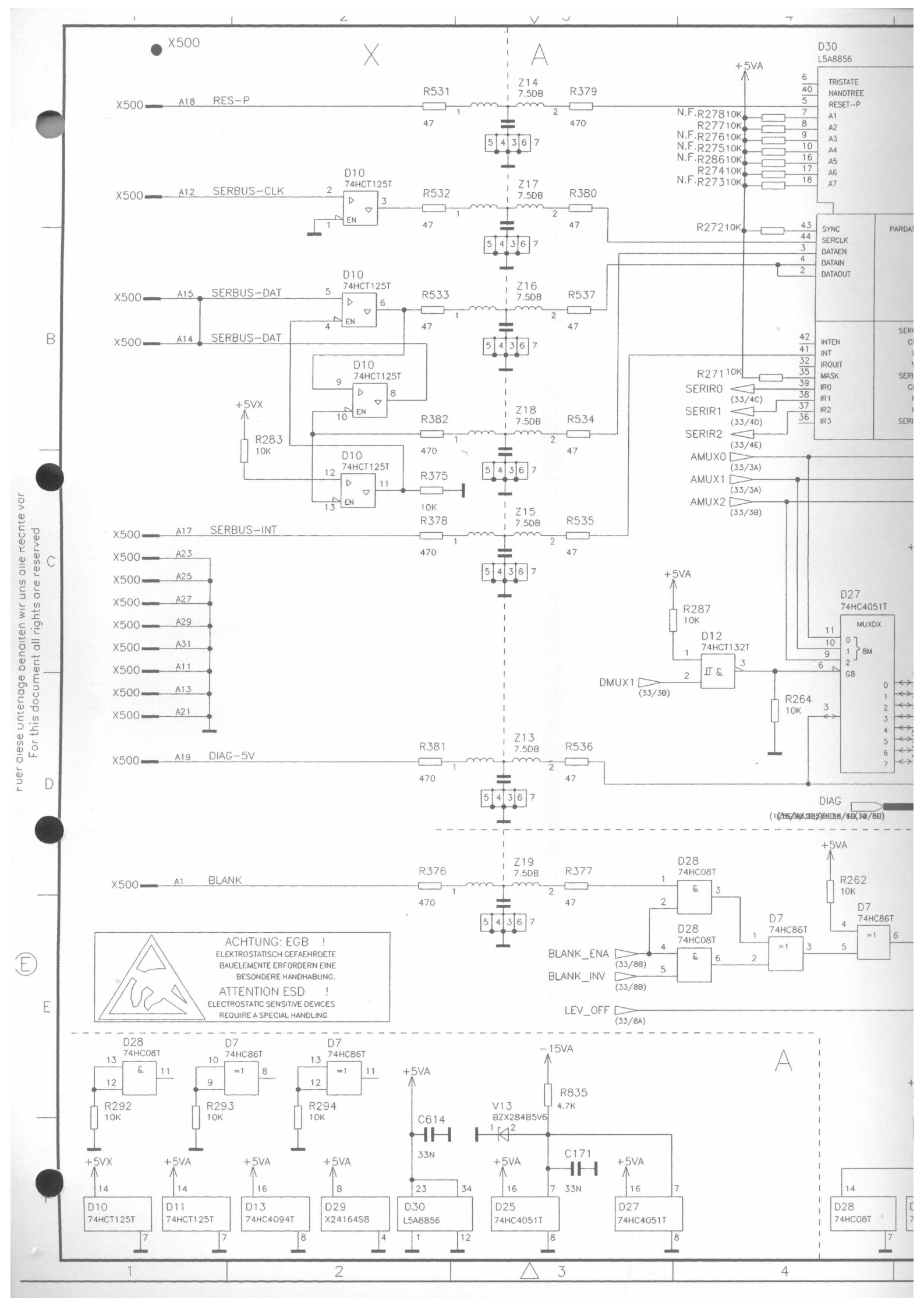

Fuer diese Unterlage behalten wir uns alle Rechte vor
For this document all rights are reserved

CONTROL

P18
P19

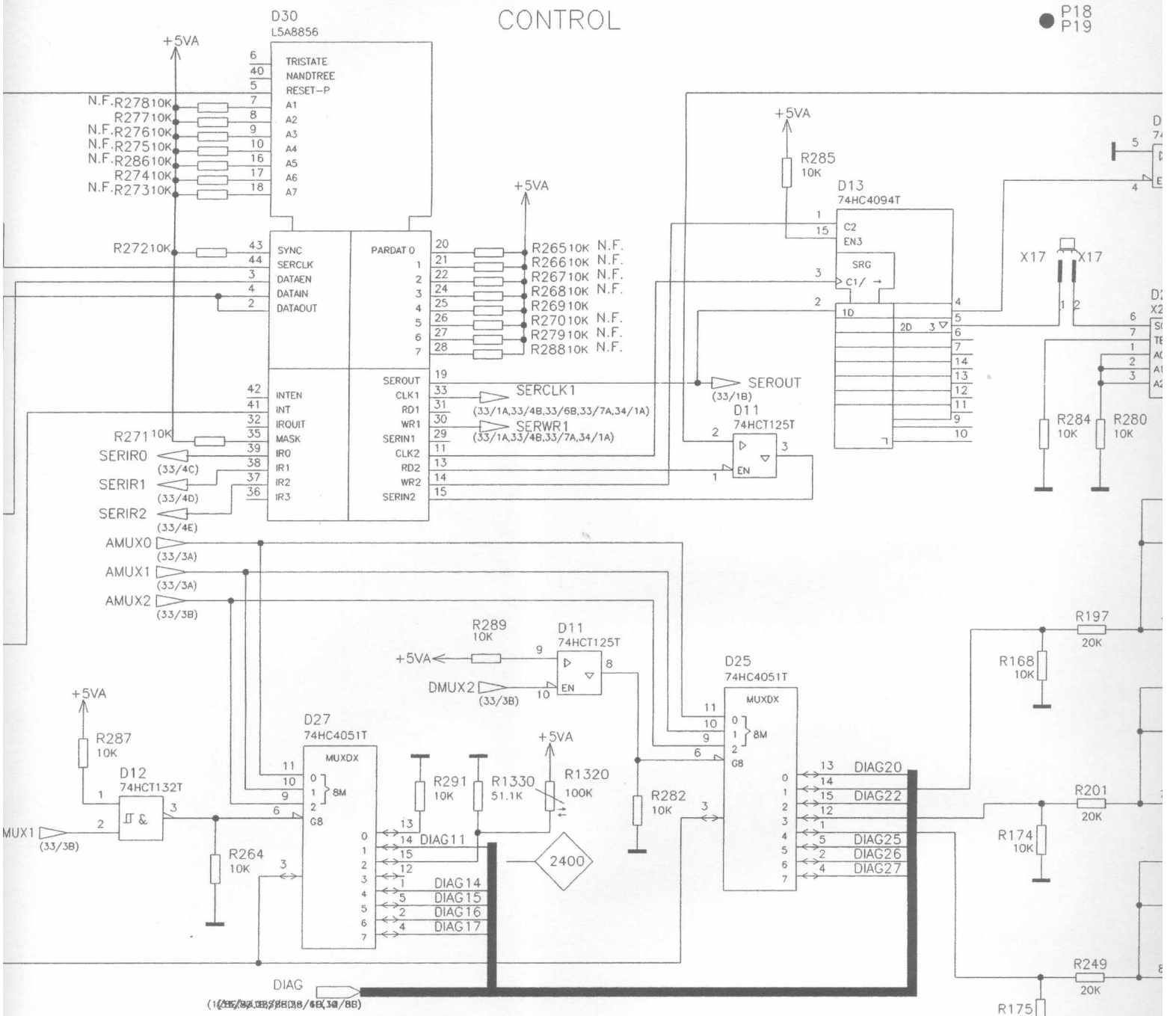

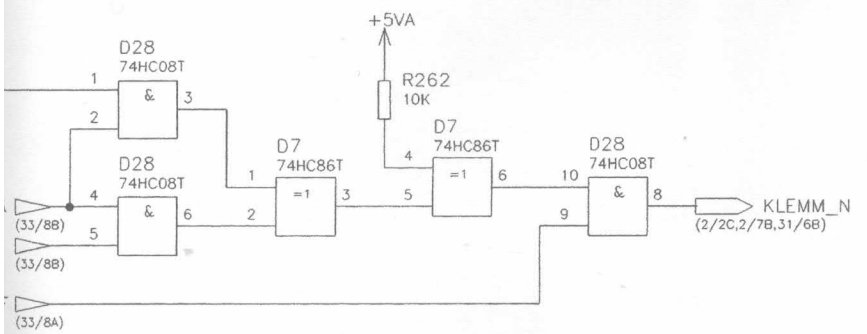

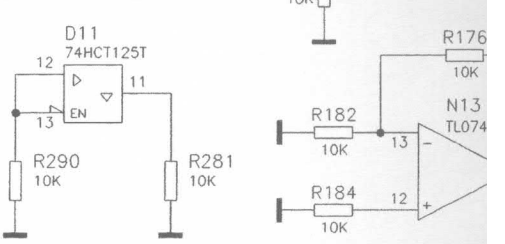

** = NOT FITTED

Bindende Angaben ueber Varianten, Trimmwerte, Bauteile und nicht bestueckte Bauteile siehe SA.

FOR BINDING INFORMATION ON MODELS, TRIMMING AND COMPONENTS VALUES AND NONFITTED COMPONENTS SEE PARTS LIST

A

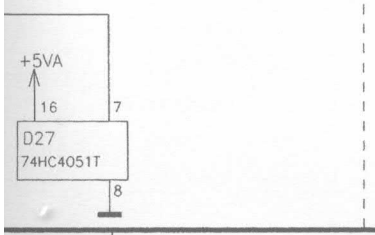

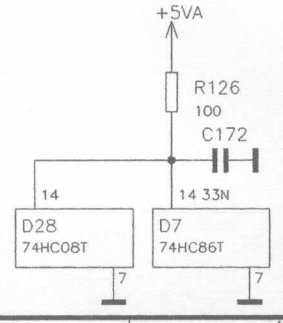

ROHDE&SCHWARZ	Benennung: / Designation:	6-GHZ-ERWEITERUNG 6-GHZ-EXTENSION	
Typ: / Type: SMIQ	Datum: / Date: 99-09-09	Abteilung: / Dpt: 1GPK	Name: / Name: HO
1. Z.: / used in: 1084.8004.01			TOP/ANSTEUERUNG_

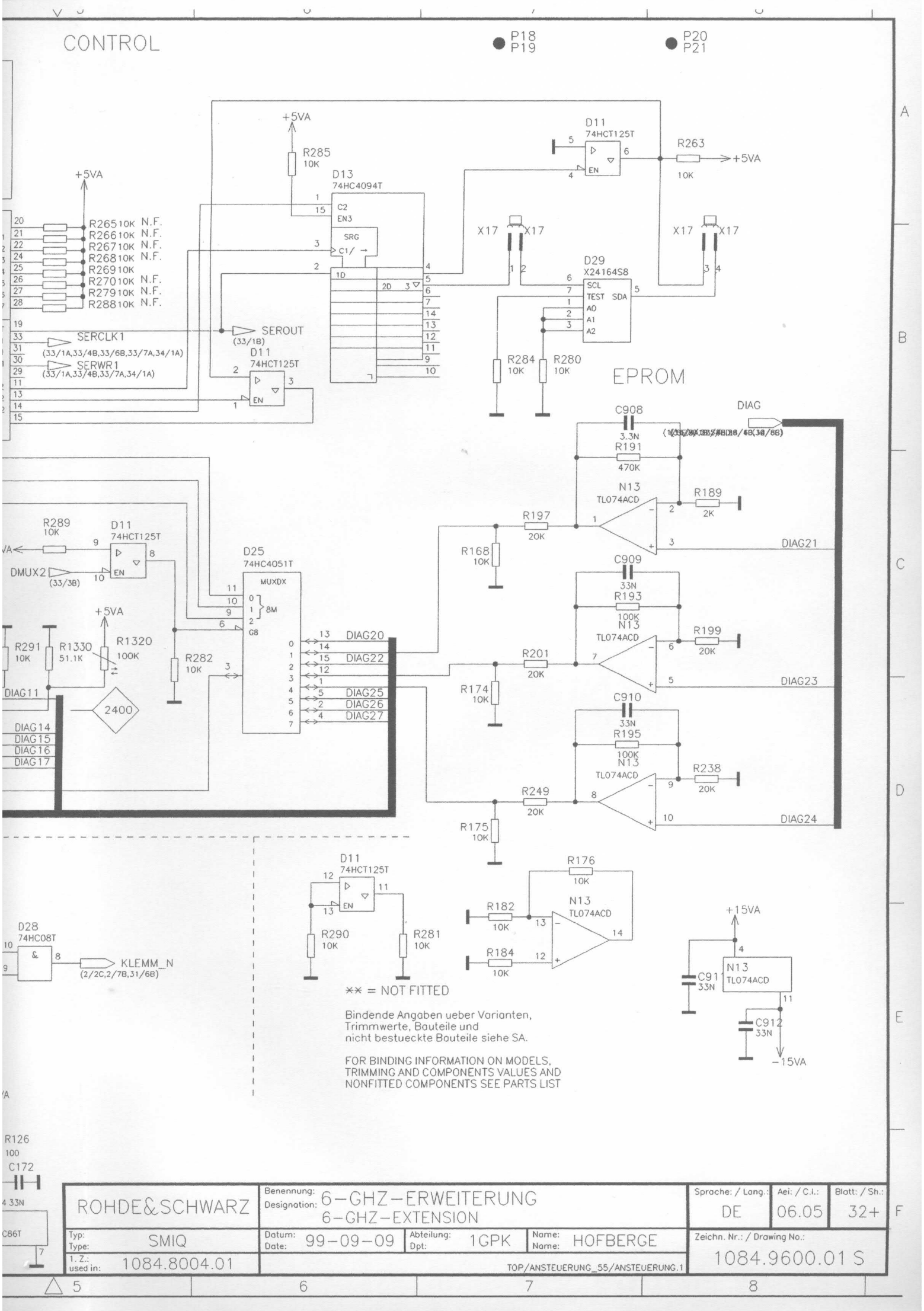
CONTROL
P18
P19
P20
P21
+5VA
R285
10K
D13
74HC4094T
C2
EN3
SRG
C1/ →
1D
2D
D11
74HCT125T
EN
R263
10K
+5VA
X17
D29
X24164S8
SCL
TEST
SDA
A0
A1
A2
R284
10K
R280
10K
EPROM
R26510K N.F.
R26610K N.F.
R26710K N.F.
R26810K N.F.
R26910K
R27010K N.F.
R27910K N.F.
R28810K N.F.
SERCLK1
(33/1A,33/4B,33/6B,33/7A,34/1A)
SERWR1
(33/1A,33/4B,33/7A,34/1A)
SEROUT
(33/1B)
DIAG
C908
3.3N
R191
470K
N13
TL074ACD
R189
2K
R197
20K
R168
10K
DIAG21
C909
33N
R193
100K
R199
20K
R201
20K
R174
10K
DIAG23
C910
33N
R195
100K
R238
20K
R249
20K
R175
10K
DIAG24
R289
10K
DMUX2
(33/3B)
D25
74HC4051T
MUXDX
8M
G8
R291
10K
R1330
51.1K
R1320
100K
R282
10K
2400
DIAG11
DIAG14
DIAG15
DIAG16
DIAG17
DIAG20
DIAG22
DIAG25
DIAG26
DIAG27
D28
74HC08T
KLEMM_N
(2/2C,2/7B,31/6B)
R290
10K
R281
10K
R176
10K
R182
10K
R184
10K
+15VA
C91
33N
C912
33N
-15VA
** = NOT FITTED
Bindende Angaben ueber Varianten,
Trimmwerte, Bauteile und
nicht bestueckte Bauteile siehe SA.
FOR BINDING INFORMATION ON MODELS,
TRIMMING AND COMPONENTS VALUES AND
NONFITTED COMPONENTS SEE PARTS LIST
R126
100
C172
ROHDE&SCHWARZ
Benennung: 6-GHZ-ERWEITERUNG
Designation: 6-GHZ-EXTENSION
Sprache: / Lang.: DE
Aei: / C.I.: 06.05
Blatt: / Sh.: 32+
Typ: SMIQ
Type:
Datum: 99-09-09
Date:
Abteilung: 1GPK
Dpt:
Name: HOFBERGE
Name:
1. Z.: 1084.8004.01
used in:
Zeichn. Nr.: / Drawing No.: 1084.9600.01 S
TOP/ANSTEUERUNG_55/ANSTEUERUNG.1

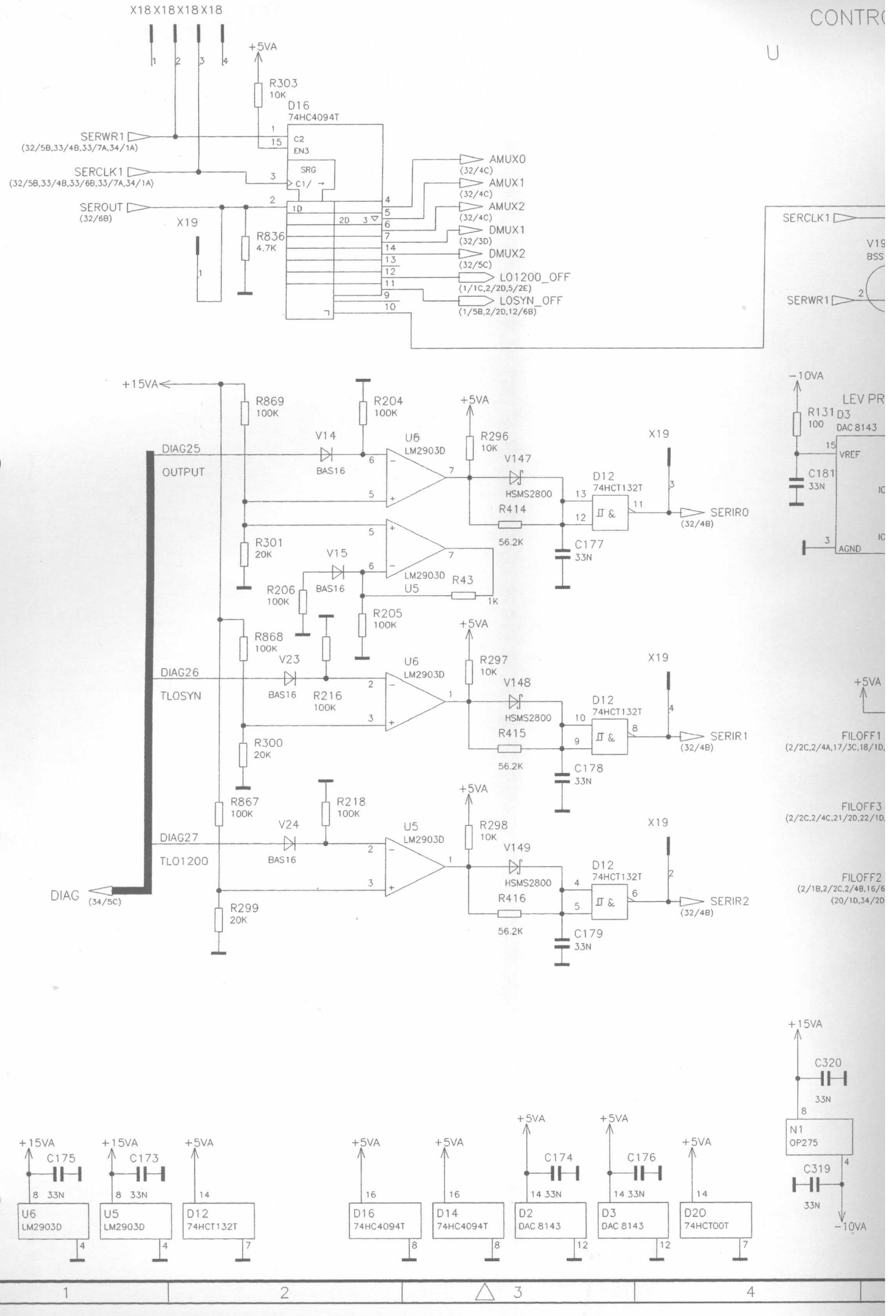

Fuer diese Unterlage behalten wir uns alle Rechte vor
For this document all rights are reserved

CONTROL

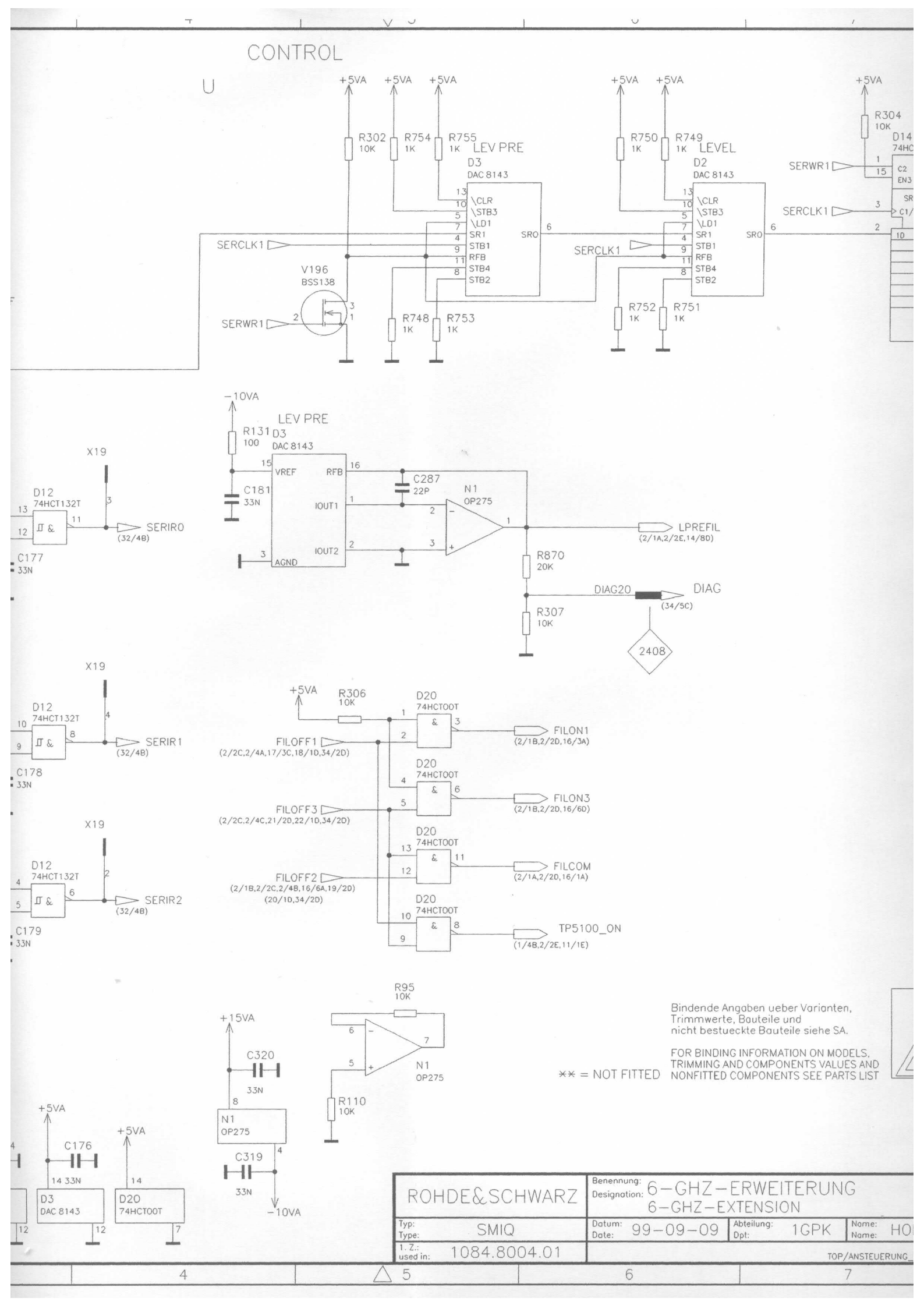

Bindende Angaben ueber Varianten, Trimmwerte, Bauteile und nicht bestueckte Bauteile siehe SA.

FOR BINDING INFORMATION ON MODELS, TRIMMING AND COMPONENTS VALUES AND NONFITTED COMPONENTS SEE PARTS LIST

** = NOT FITTED

ROHDE&SCHWARZ	Benennung: 6-GHZ-ERWEITERUNG Designation: 6-GHZ-EXTENSION		
Typ: SMIQ Type:	Datum: 99-09-09 Date:	Abteilung: 1GPK Dpt:	Name: HO Name:
1. Z.: 1084.8004.01 used in:	TOP/ANSTEUERUNG_		

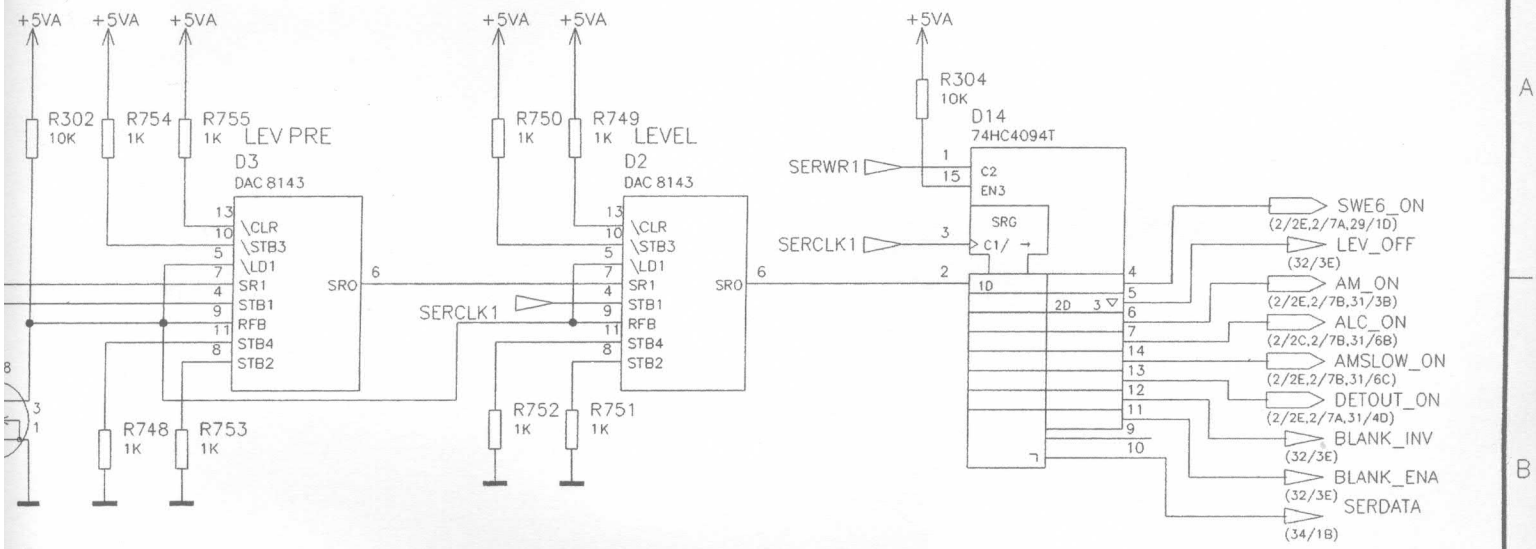

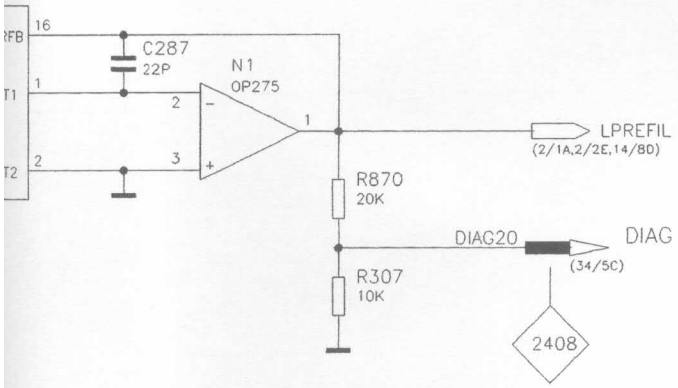

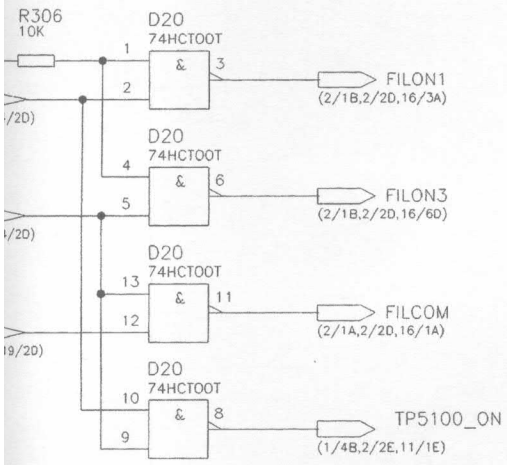

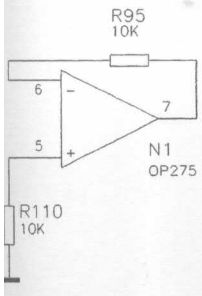

** = NOT FITTED

Bindende Angaben ueber Varianten, Trimmwerte, Bauteile und nicht bestueckte Bauteile siehe SA.

FOR BINDING INFORMATION ON MODELS, TRIMMING AND COMPONENTS VALUES AND NONFITTED COMPONENTS SEE PARTS LIST

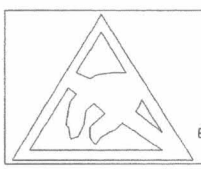

ACHTUNG: EGB !
ELEKTROSTATISCH GEFAEHRDETE BAUELEMENTE ERFORDERN EINE BESONDERE HANDHABUNG.
ATTENTION ESD !
ELECTROSTATIC SENSITIVE DEVICES REQUIRE A SPECIAL HANDLING

ROHDE&SCHWARZ	Benennung: / Designation: 6-GHZ-ERWEITERUNG 6-GHZ-EXTENSION				Sprache: / Lang.: DE	Aei: / C.I.: 06.05	Blatt: / Sh.: 33+
Typ: / Type: SMIQ	Datum: / Date: 99-09-09	Abteilung: / Dpt: 1GPK	Name: / Name: HOFBERGE	Zeichn. Nr.: / Drawing No.: 1084.9600.01 S			
1. Z.: / used in: 1084.8004.01	TOP/ANSTEUERUNG_55/ANSTEUERUNG.2						

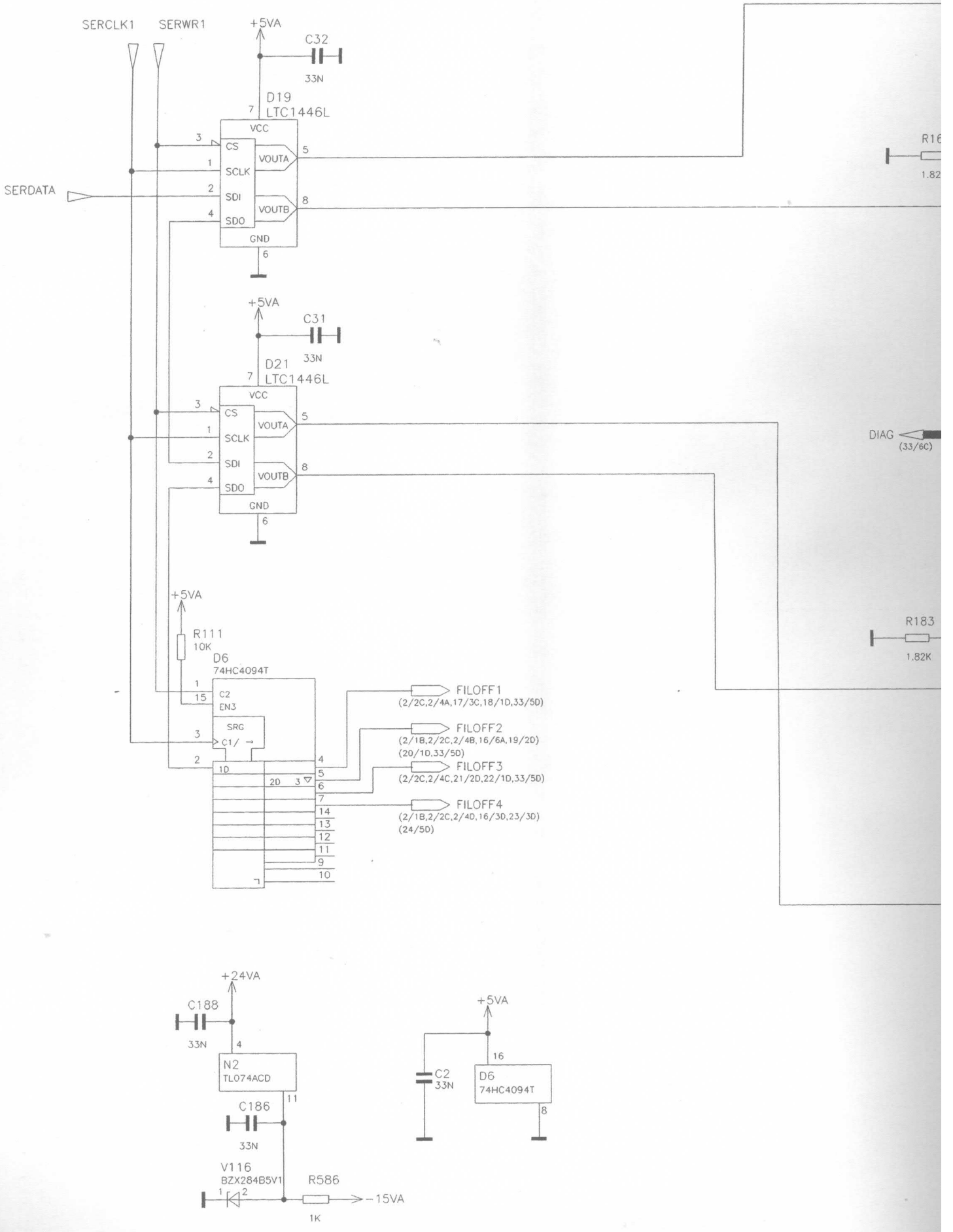

Fuer diese Unterlage behalten wir uns alle Rechte vor
For this document all rights are reserved

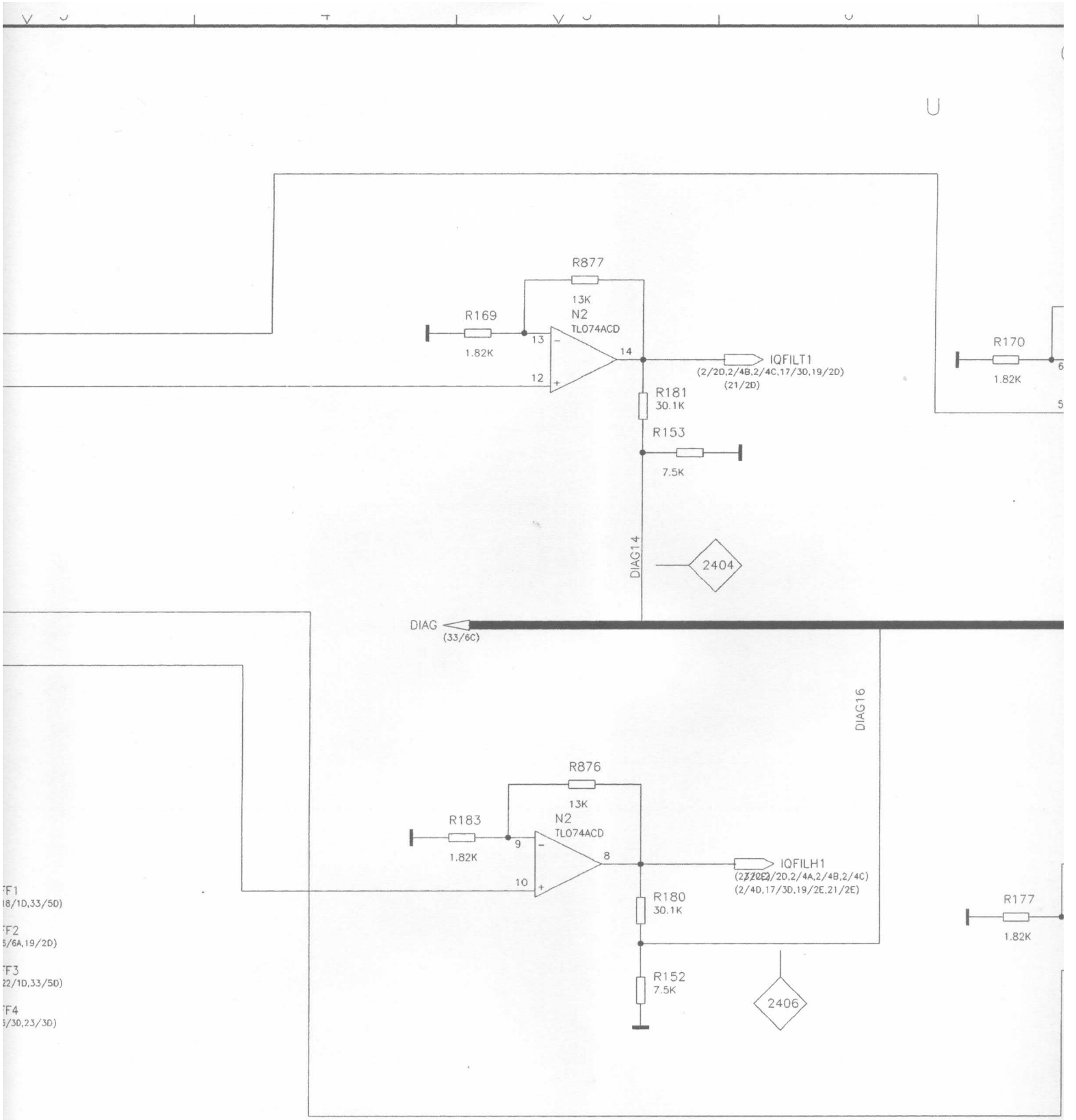

Bindende Angaben ueber Varian
Trimmwerte, Bauteile und
nicht bestueckte Bauteile siehe

FOR BINDING INFORMATION ON V
TRIMMING AND COMPONENTS VA
NONFITTED COMPONENTS SEE P

** = NOT FITTED

ROHDE&SCHWARZ		Benennung: Designation:	6-GHZ-ERWEITER 6-GHZ-EXTENSION
Typ: Type:	SMIQ	Datum: Date: 99-09-09	Abteilung: Dpt: 1GP
1. Z.: used in:	1084.8004.01		

CONTROL

U

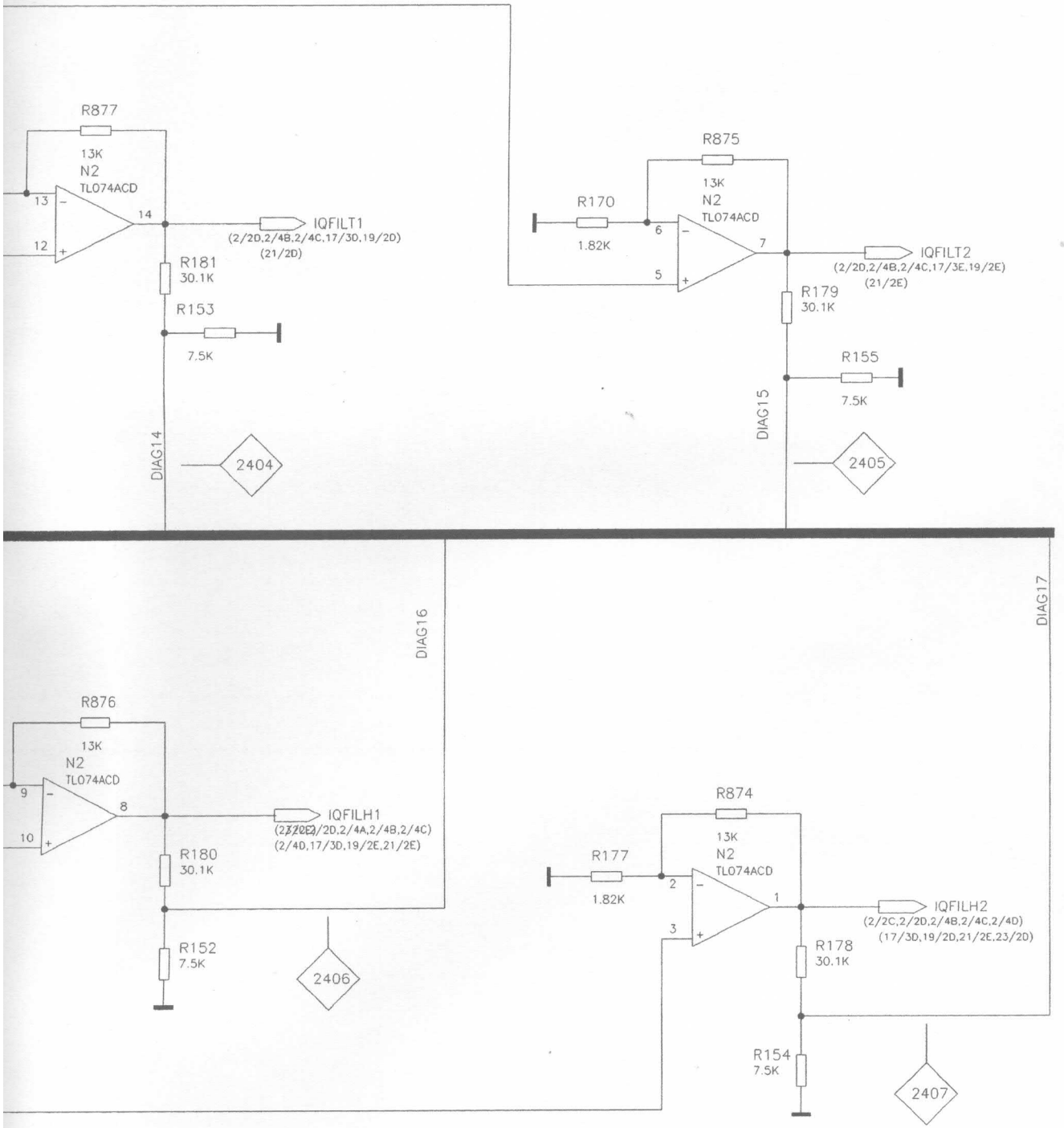

Bindende Angaben ueber Varianten,
Trimmwerte, Bauteile und
nicht bestueckte Bauteile siehe SA.

FOR BINDING INFORMATION ON MODELS,
TRIMMING AND COMPONENTS VALUES AND
NONFITTED COMPONENTS SEE PARTS LIST

** = NOT FITTED

ACHTUNG: EGB !
ELEKTROSTATISCH GEFAEHRDETE
BAUELEMENTE ERFORDERN EINE
BESONDERE HANDHABUNG.
ATTENTION ESD !
ELECTROSTATIC SENSITIVE DEVICES
REQUIRE A SPECIAL HANDLING

ROHDE&SCHWARZ	Benennung: / Designation: 6-GHZ-ERWEITERUNG 6-GHZ-EXTENSION				Sprache: / Lang.: DE	Aei: / C.I.: 06.05	Blatt: / Sh.: 34+
Typ: / Type: SMIQ	Datum: / Date: 99-09-09	Abteilung: / Dpt: 1GPK	Name: / Name: HOFBERGE		Zeichn. Nr.: / Drawing No.: 1084.9600.01 S		
1. Z.: / used in: 1084.8004.01	TOP/ANSTEUERUNG_55/ANSTEUERUNG.3						

5 6 7 8

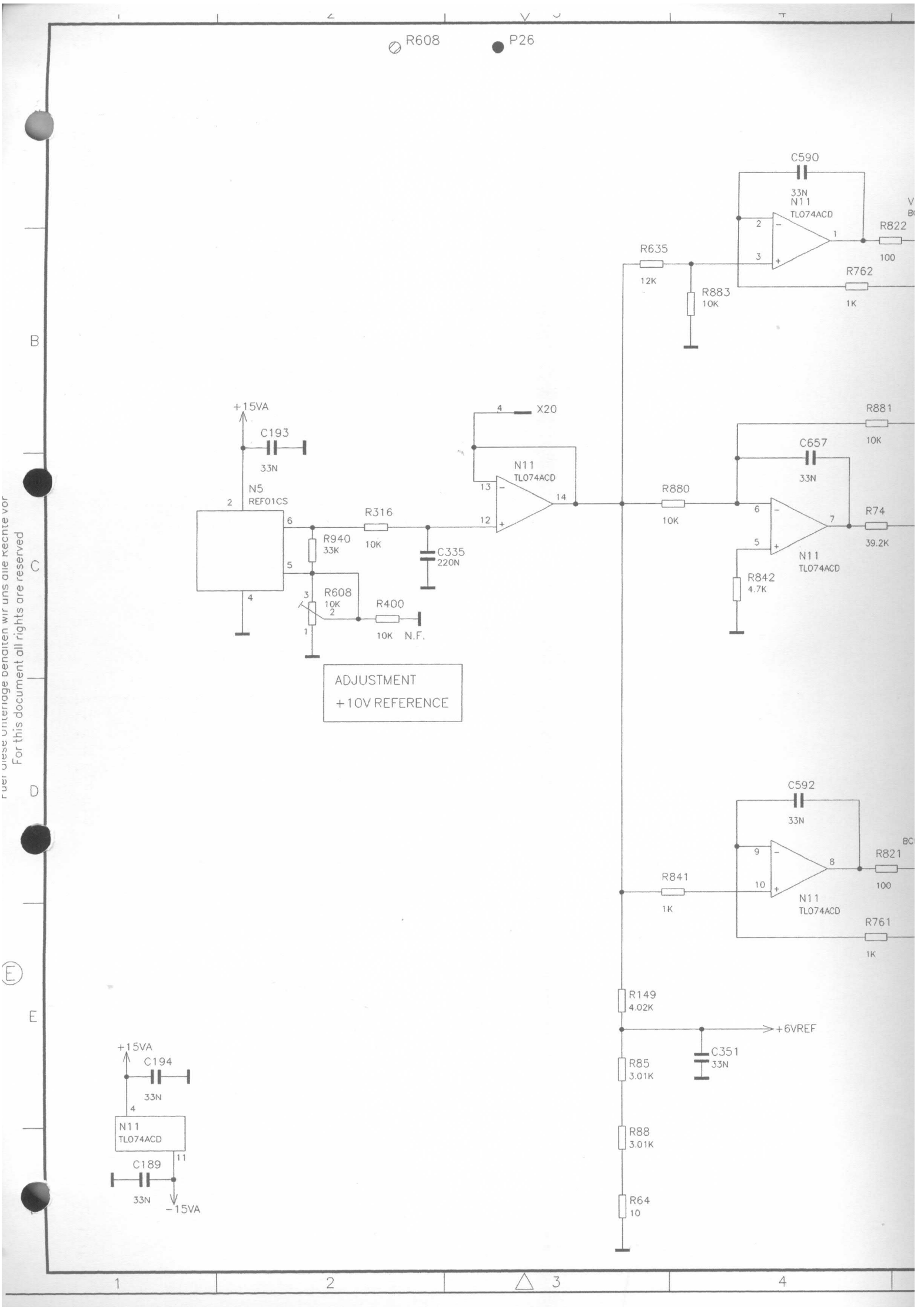

Fuer diese Unterlage behalten wir uns alle Rechte vor
For this document all rights are reserved

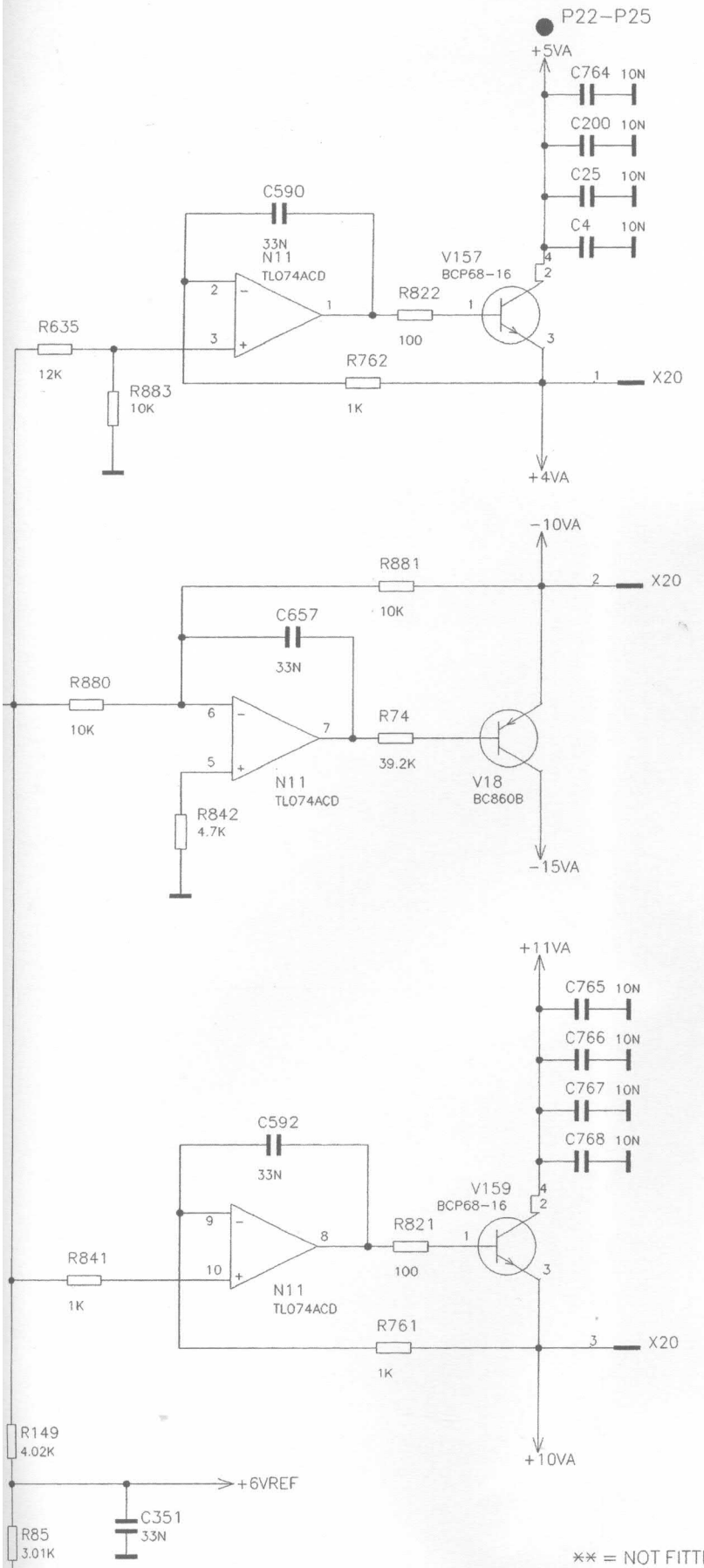

** = NOT FITTED

ROHDE&SCHWARZ	Benennung: Designation: 6–GHZ–ERWEITERUNG 6–GHZ–EXTENSION		
Typ: Type: SMIQ	Datum: Date: 99–09–09	Abteilung: Dpt: 1GPK	Name: HOF
1. Z.: used in: 1084.8004.01	TOP/ANSTEUERUNG_55		

P22–P25

REFERENCE VOLTAGE

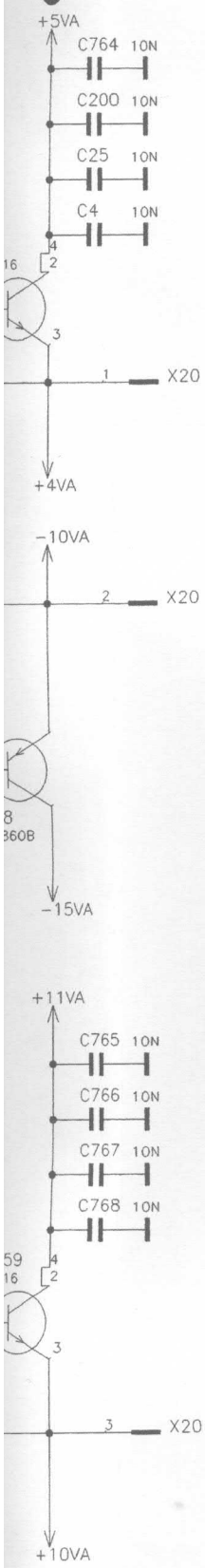

Bindende Angaben ueber Varianten,
Trimmwerte, Bauteile und
nicht bestueckte Bauteile siehe SA.

FOR BINDING INFORMATION ON MODELS,
TRIMMING AND COMPONENTS VALUES AND
NONFITTED COMPONENTS SEE PARTS LIST

ACHTUNG: EGB !
ELEKTROSTATISCH GEFAEHRDETE
BAUELEMENTE ERFORDERN EINE
BESONDERE HANDHABUNG.
ATTENTION ESD !
ELECTROSTATIC SENSITIVE DEVICES
REQUIRE A SPECIAL HANDLING

** = NOT FITTED

ROHDE&SCHWARZ	Benennung: / Designation: 6–GHZ–ERWEITERUNG 6–GHZ–EXTENSION				Sprache: / Lang.: DE	Aei: / C.I.: 06.05	Blatt: / Sh.: 35+
Typ: / Type: SMIQ	Datum: / Date: 99–09–09	Abteilung: / Dpt: 1GPK	Name: / Name: HOFBERGE		Zeichn. Nr.: / Drawing No.: 1084.9600.01 S		
1. Z.: / used in: 1084.8004.01	TOP/ANSTEUERUNG_55/ANSTEUERUNG.4						

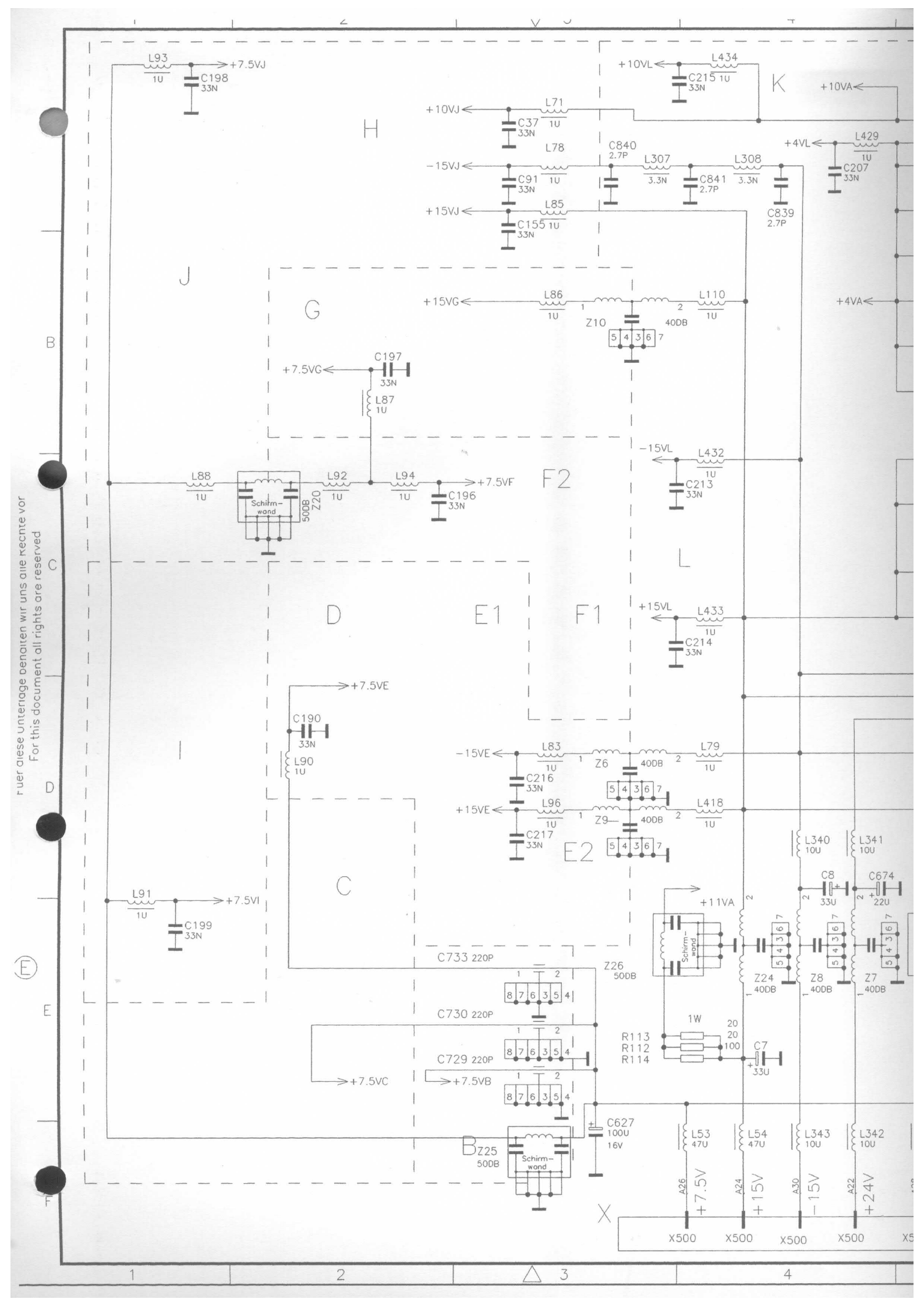

Fuer diese Unterlage behalten wir uns alle Rechte vor
For this document all rights are reserved

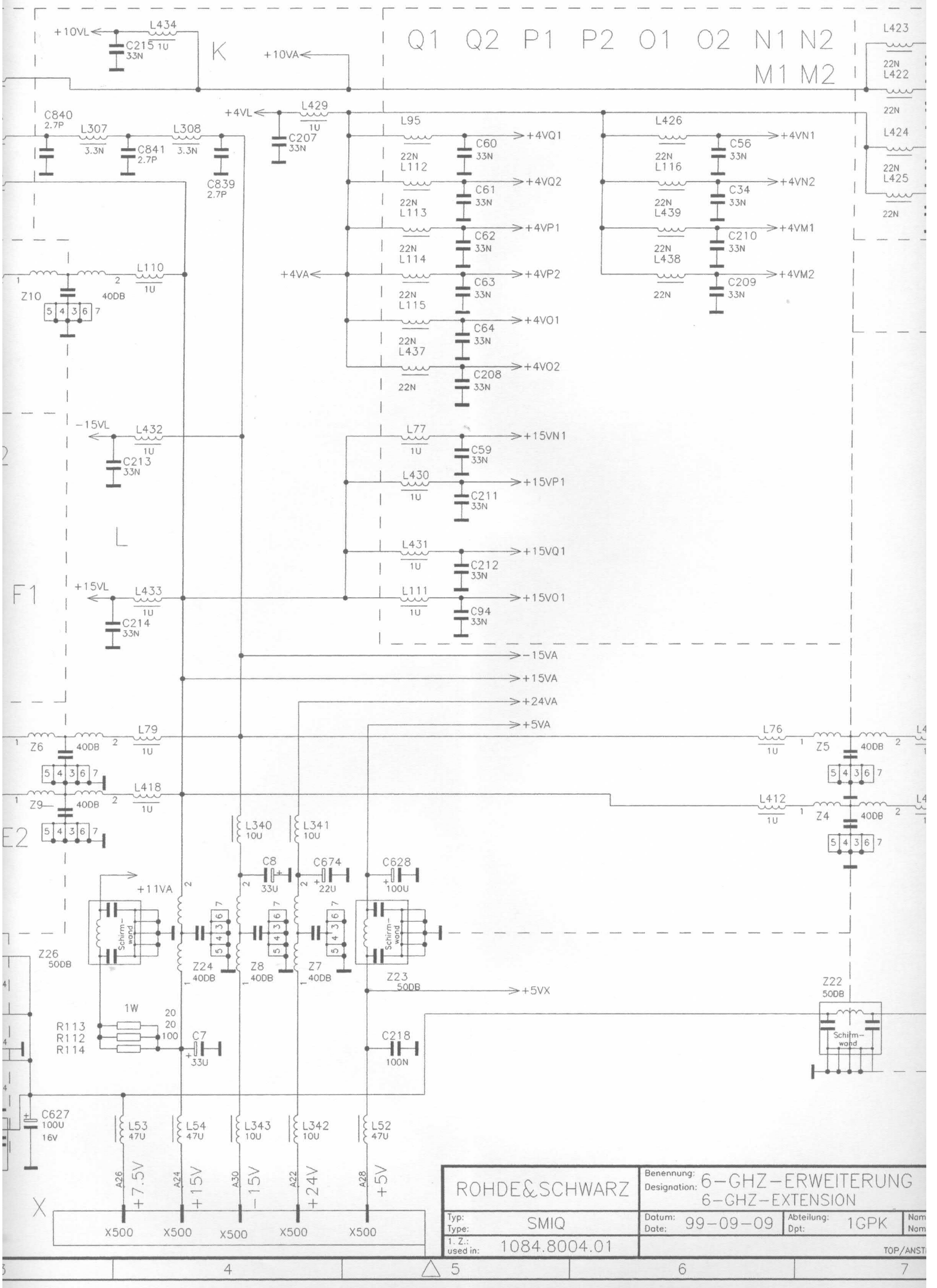
Q1 Q2 P1 P2 O1 O2 N1 N2
M1 M2
+10VL
L434
C215 1U
33N
+10VA
L423
22N
L422
22N
L424
22N
L425
22N
+4VL
L429
1U
C207
33N
C840
2.7P
L307
3.3N
C841
2.7P
L308
3.3N
C839
2.7P
L95
22N
L112
C60
33N
+4VQ1
22N
L113
C61
33N
+4VQ2
22N
L114
C62
33N
+4VP1
+4VA
22N
L115
C63
33N
+4VP2
22N
L437
C64
33N
+4VO1
22N
C208
33N
+4VO2
L426
22N
L116
C56
33N
+4VN1
22N
L439
C34
33N
+4VN2
22N
L438
C210
33N
+4VM1
22N
C209
33N
+4VM2
L110
1U
Z10
40DB
-15VL
L432
1U
C213
33N
L77
1U
C59
33N
+15VN1
L430
1U
C211
33N
+15VP1
L431
1U
C212
33N
+15VQ1
+15VL
L433
1U
C214
33N
L111
1U
C94
33N
+15VO1
-15VA
+15VA
+24VA
+5VA
L79
1U
Z6
40DB
L418
1U
Z9
40DB
L76
1U
Z5
40DB
L412
1U
Z4
40DB
L340
10U
L341
10U
C8
33U
C674
22U
C628
100U
+11VA
Schirm-
wand
Z26
50DB
Z24
40DB
Z8
40DB
Z7
40DB
Z23
50DB
+5VX
Z22
50DB
1W
20
20
100
R113
R112
R114
C7
33U
C218
100N
C627
100U
16V
L53
47U
L54
47U
L343
10U
L342
10U
L52
47U
A26
+7.5V
A24
+15V
A30
-15V
A22
+24V
A28
+5V
X500
X500
X500
X500
X500
ROHDE&SCHWARZ
Benennung:
Designation:
6-GHZ-ERWEITERUNG
6-GHZ-EXTENSION
Typ:
Type:
SMIQ
Datum:
Date:
99-09-09
Abteilung:
Dpt:
1GPK
1. Z.:
used in:
1084.8004.01
TOP/ANST

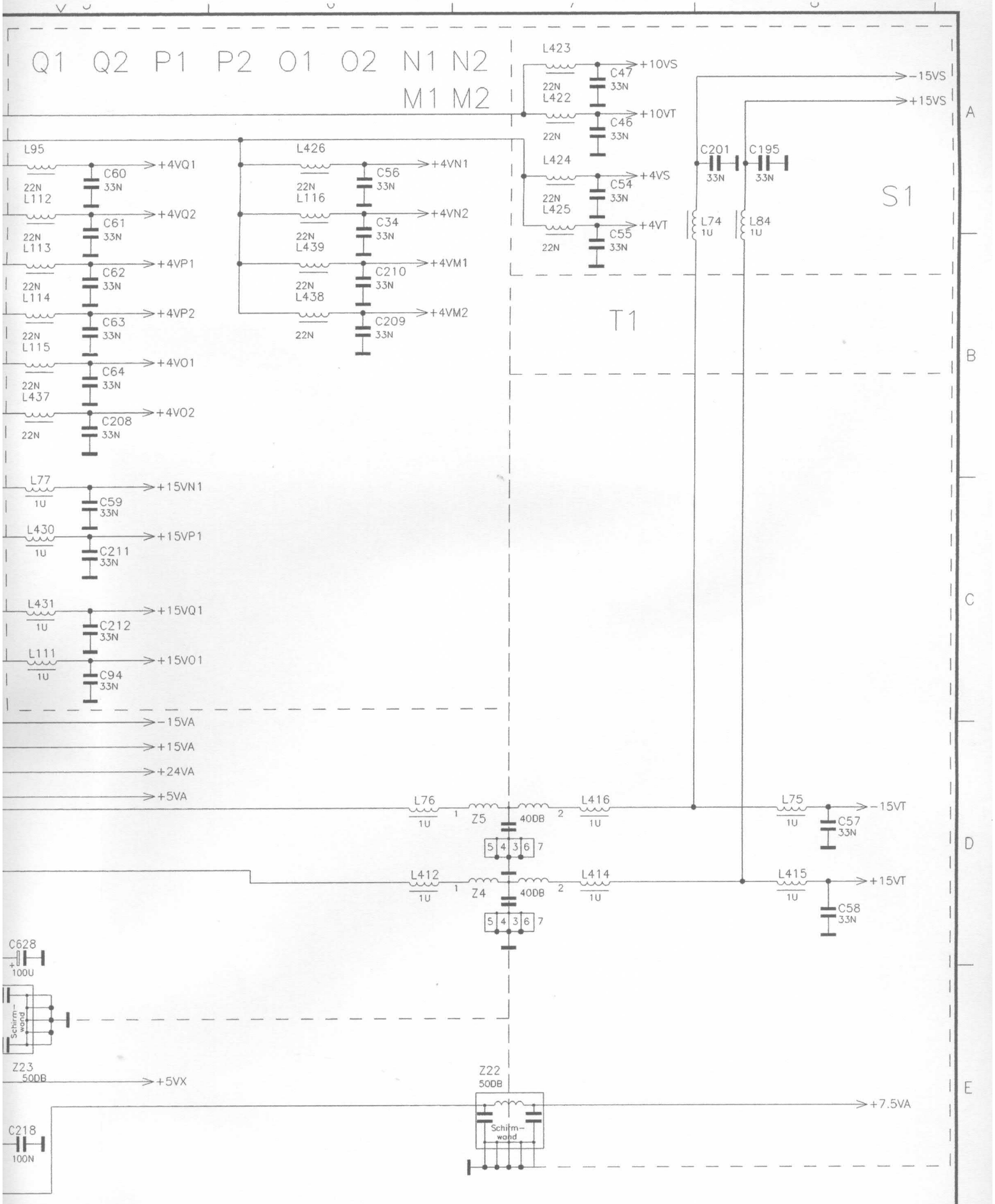

ROHDE&SCHWARZ	Benennung: 6-GHZ-ERWEITERUNG Designation: 6-GHZ-EXTENSION				Sprache: / Lang.: DE	Aei: / C.I.: 06.05	Blatt: / Sh.: 36-
Typ: / Type: SMIQ	Datum: / Date: 99-09-09	Abteilung: / Dpt: 1GPK	Name: / Name: HOFBERGE		Zeichn. Nr.: / Drawing No.: 1084.9600.01 S		
1. Z.: / used in: 1084.8004.01	TOP/ANSTEUERUNG_55/ANSTEUERUNG.5						

POWER-UNIT 1084.9500.02 with
11ST. 088.0024 and
11ST. 005.0280 and
5ST. 048.6496 screws.

The power unit should be mounted in the following order:

1. Fix power unit by means of screws 1+2 (tighten screws only li
2. Lay and connect cables.
3. Mount top cover and fix power unit by means of screws 3+4 (front side, next SMA connector)
4. Tighten screws 1+2 with 60 Ncm
5. Remove top cover.
6. Wire eight lead-through filters of power unit with PCB (inclu
7. Mount top and bottom covers and tighten all remaining screws (7 items 088.0024 + 005.0280 on components side, 5 items 048.64 soldered side.)

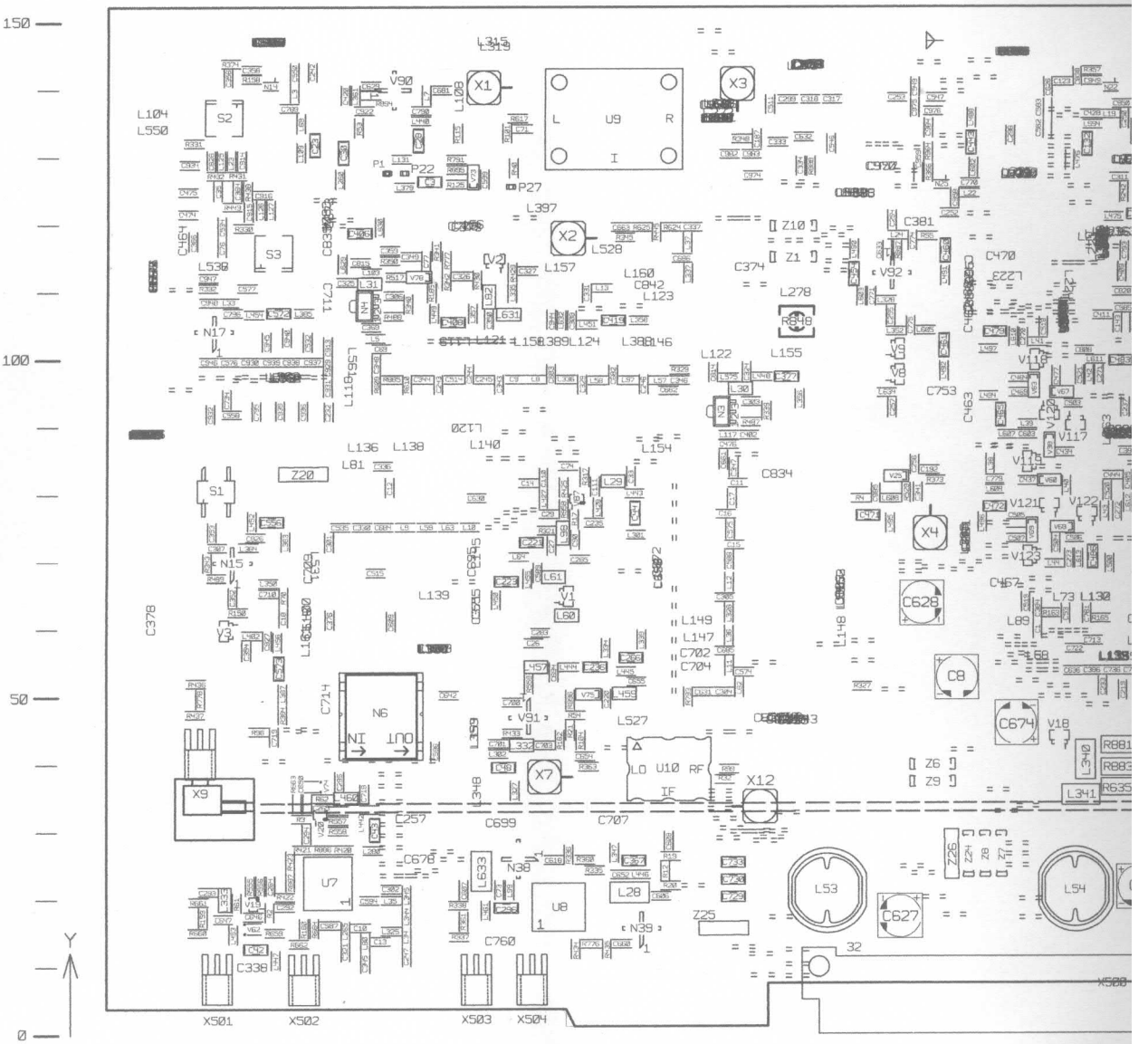

DARSTELLUNG SEITE B
VIEW ON SIDE B

1084.9500.02 with
3.0024 and
5.0280 and
3.6496 screws.

It should be mounted in the following order:
unit by means of screws 1+2 (tighten screws only lightly.)
onnect cables.
cover and fix power unit by means of screws 3+4
de, next SMA connector)
crews 1+2 with 60 Ncm
cover.
t lead-through filters of power unit with PCB (include strain relief).
and bottom covers and tighten all remaining screws with 60Ncm.
88.0024 + 005.0280 on components side, 5 itms 048.6496 on
side.)

POWER-UNIT 1084.9500.02 MIT
11ST. 088.0024 UND
11ST. 005.0280 UND
5ST. 048.6496 VERSCHRAUBEN.

DIE POWER-UNIT SOLLTE NACH FOLGEN

1. POWER-UNIT MIT SCHRAUBE 1+2 BEFESTI
2. KABEL VERLEGEN UND EINSTECKEN.
3. DECKEL OBEN BESTUECKEN,UND POWER-UN
   SCHRAUBE 3+4 BEFESTIGEN.(STIRNSEITE
4. SCHRAUBE 1+2 MIT 60Ncm FESTZIEHEN.
5. DECKEL OBEN WIEDER ENTFERNEN.
6. 8 X DURCHFUERUNGSFILTER DER POWER-U
7. WENN DIE DECKEL OBEN UND UNTEN MONT
   RESTLICHEN SCHRAUBEN MIT 60Ncm FEST
   (7 ST. 088.0024 + 005.0280 AUF BAUT
   5 ST. 048.6496 AUF LOETSEITE.)

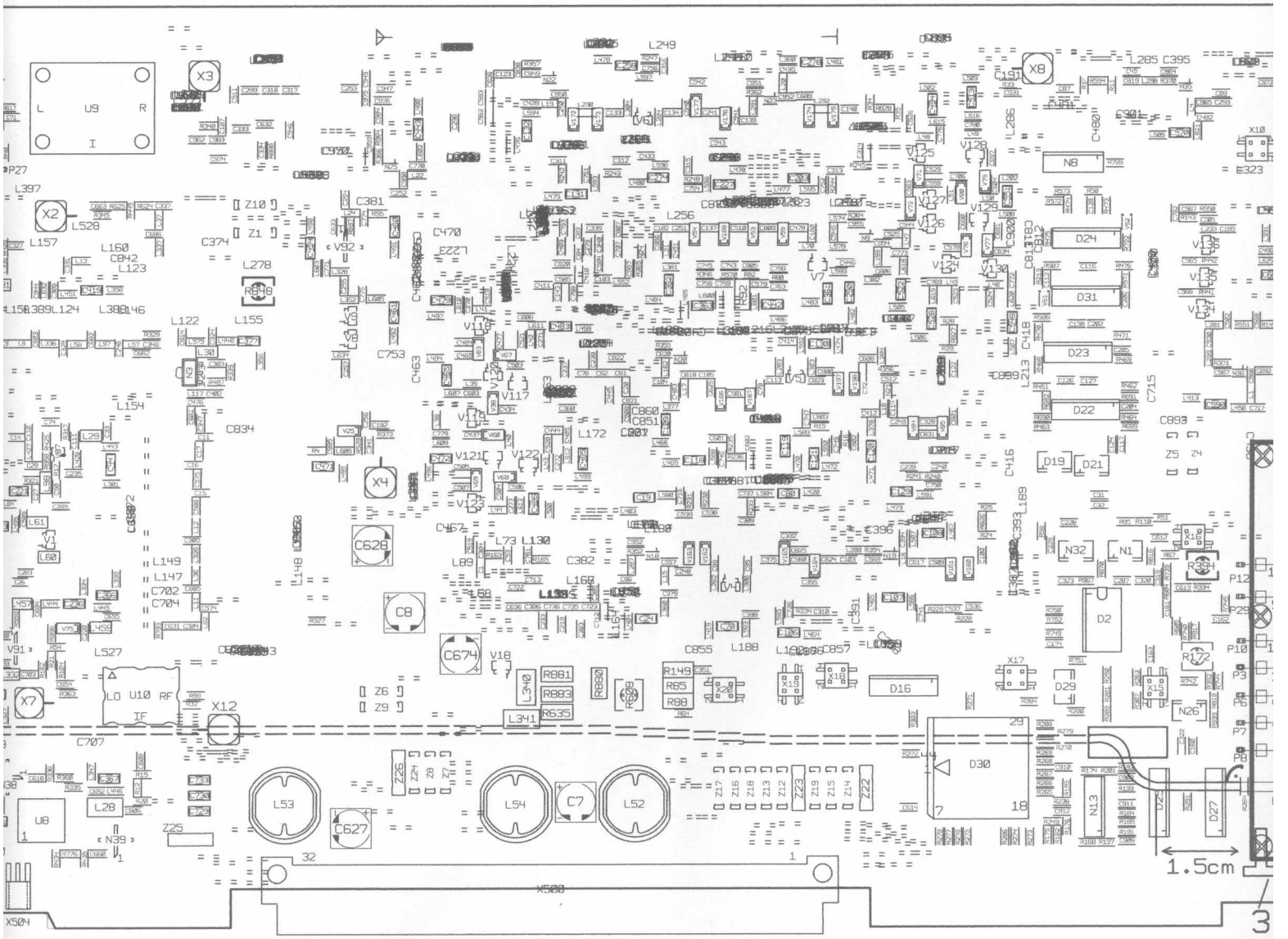

ACHTUNG: EGB!
ELEKTROSTATISCH GEFAEHRDETE BAUELEMENTE ERFORDERN EINE BESONDERE HANDHABUNG.
ATTENTION: ESD!
ELECTROSTATIC SENSITIVE DEVICES REQUIRE A SPECIAL HANDLING.

BINDENDE ANGABEN UEBER VARIANTEN, TRIMMERTE, RAUTEILWERTE UND NICHT BESTUECKTE BAUTEILE SIEHE SA.

FOR BINDING INFORMATION ON MODELS, TRIMMING AN COMPONENT VALUES AND NONFITTED COMPONENTS SEE PARTS LIST.

ROHDE

POWER-UNIT 1084.9500.02 MIT
11ST. 088.0024 UND
11ST. 005.0280 UND
5ST. 048.6496 VERSCHRAUBEN.

DIE POWER-UNIT SOLLTE NACH FOLGENDER REIHENFOLGE MONTIERT WERDEN:

1. POWER-UNIT MIT SCHRAUBE 1+2 BEFESTIGEN.(SCHRAUBEN NUR LEICHT ANZIEHEN.)
2. KABEL VERLEGEN UND EINSTECKEN.
3. DECKEL OBEN BESTUECKEN,UND POWER-UNIT MIT SCHRAUBE 3+4 BEFESTIGEN.(STIRNSEITE,NEBEN SMA STECKER)
4. SCHRAUBE 1+2 MIT 60Ncm FESTZIEHEN.
5. DECKEL OBEN WIEDER ENTFERNEN.
6. 8 X DURCHFUERUNGSFILTER DER POWER-UNIT MIT LP VERDRAHTEN.(MIT ZUGENTLASTUNG)
7. WENN DIE DECKEL OBEN UND UNTEN MONTIERT WERDEN,ALLE RESTLICHEN SCHRAUBEN MIT 60Ncm FESTZIEHEN.

(7 ST. 088.0024 + 005.0280 AUF BAUTEILSEITE.
5 ST. 048.6496 AUF LOETSEITE.)

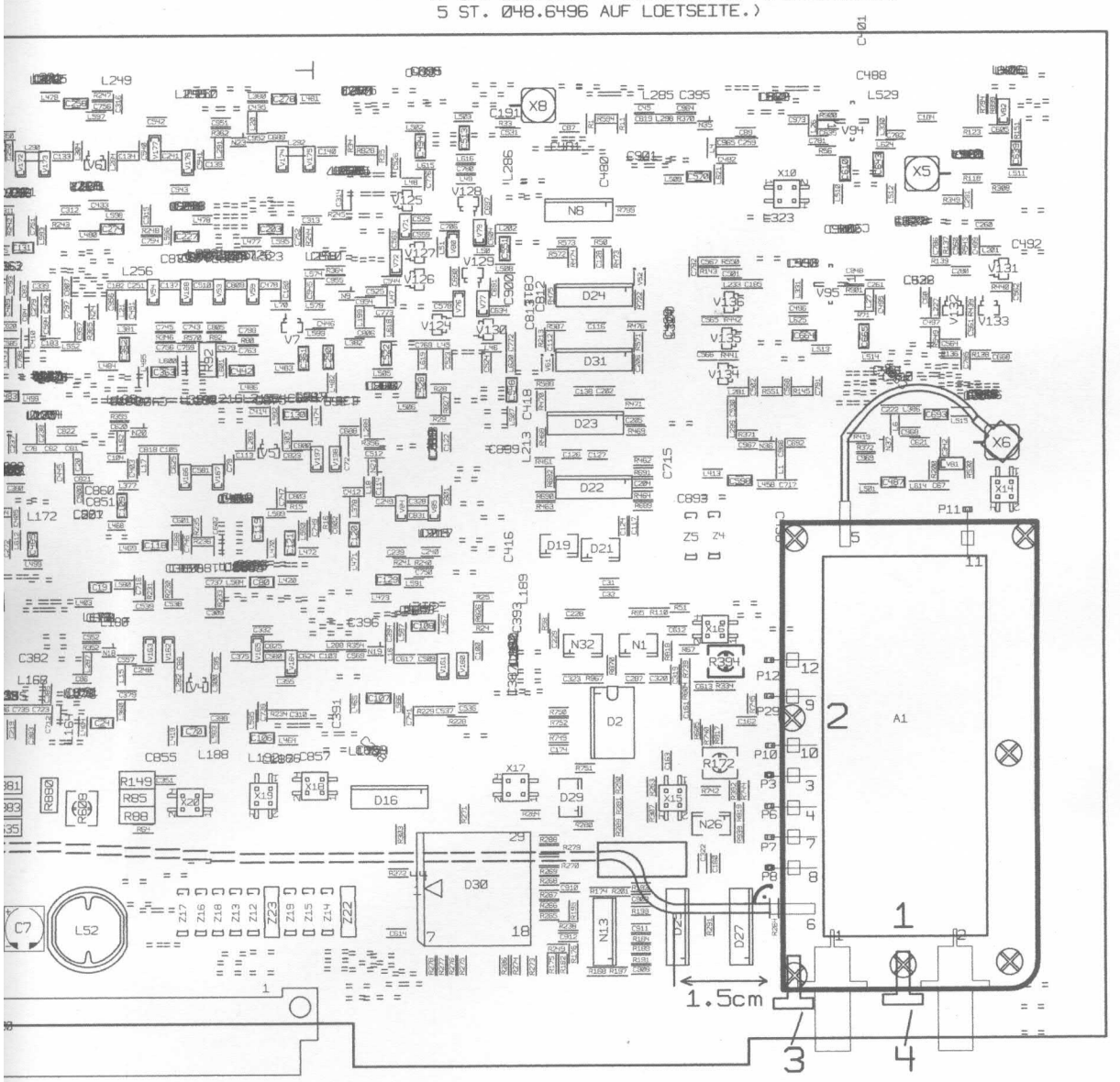

ACHTUNG: EGB!
ELEKTROSTATISCH GEFAEHRDETE BAUELEMENTE ERFORDERN EINE BESONDERE HANDHABUNG.
ATTENTION: ESD!
ELECTROSTATIC SENSITIVE DEVICES REQUIRE A SPECIAL HANDLING.

BINDENDE ANGABEN UEBER VARIANTEN, TRIMMWERTE, BAUTEILWERTE UND NICHT BESTUECKTE BAUTEILE SIEHE SA.

FOR BINDING INFORMATION ON MODELS, TRIMMING AN COMPONENT VALUES AND NONFITTED COMPONENTS SEE PARTS LIST.

ROHDE&SCHWARZ

Benennung: 6-GHZ-ERWEITERUNG
Designat.: 6-GHZ-EXTENSION

Typ: SMIQ
Type:
TZ.:
used in: 1084.8004

Datum: 99-08-19
Abteilung: 1GPK
Name: HOFBERGE

Spr./Lang.: de
Aen./C.I.: 06.03
Blatt/Sh.: 1+

Zeichn.Nr./Drawing No.: 1084.9600.01 D

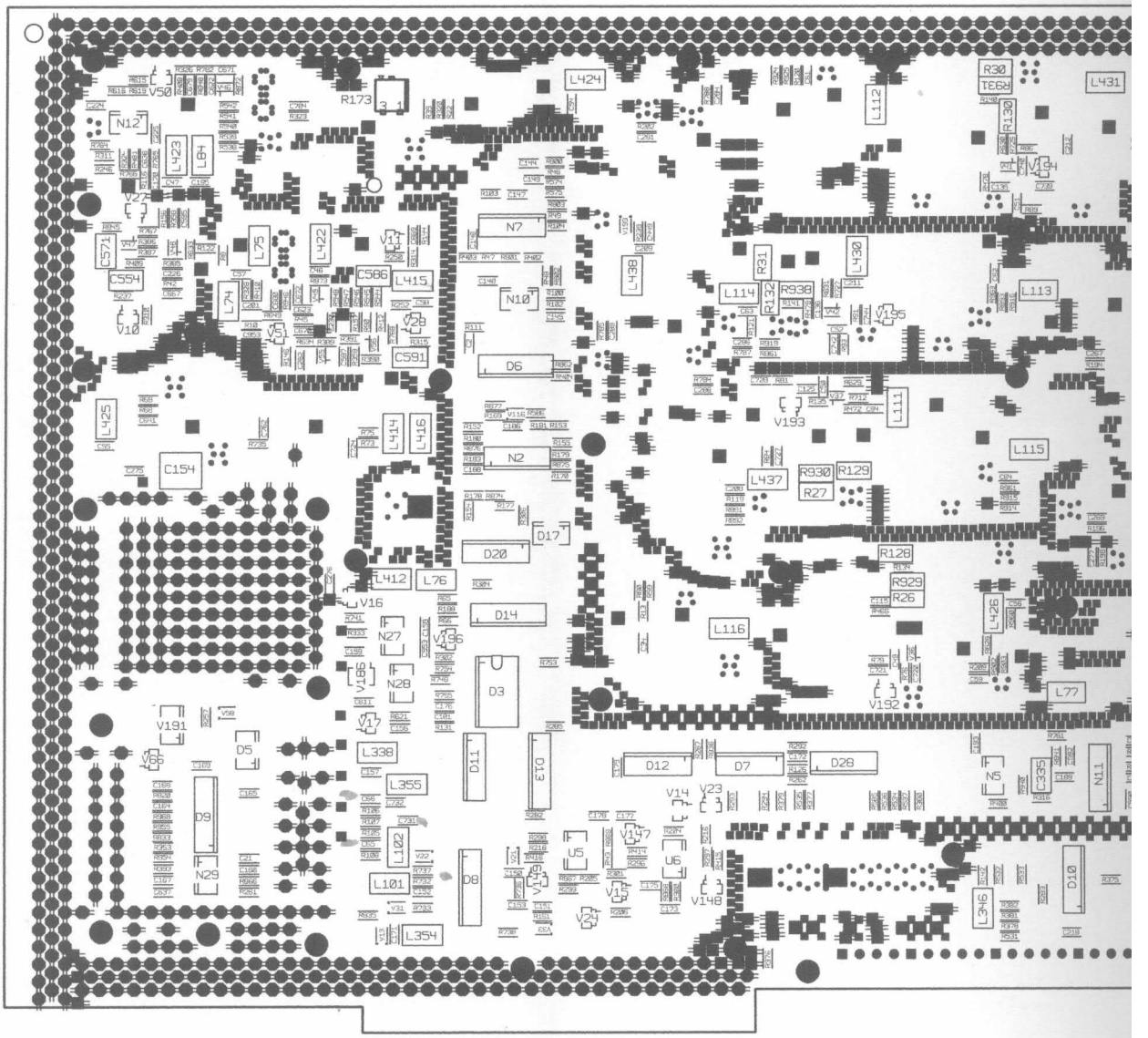

300 250 200 150

DARSTELLUNG SEITE A
VIEW ON SIDE A

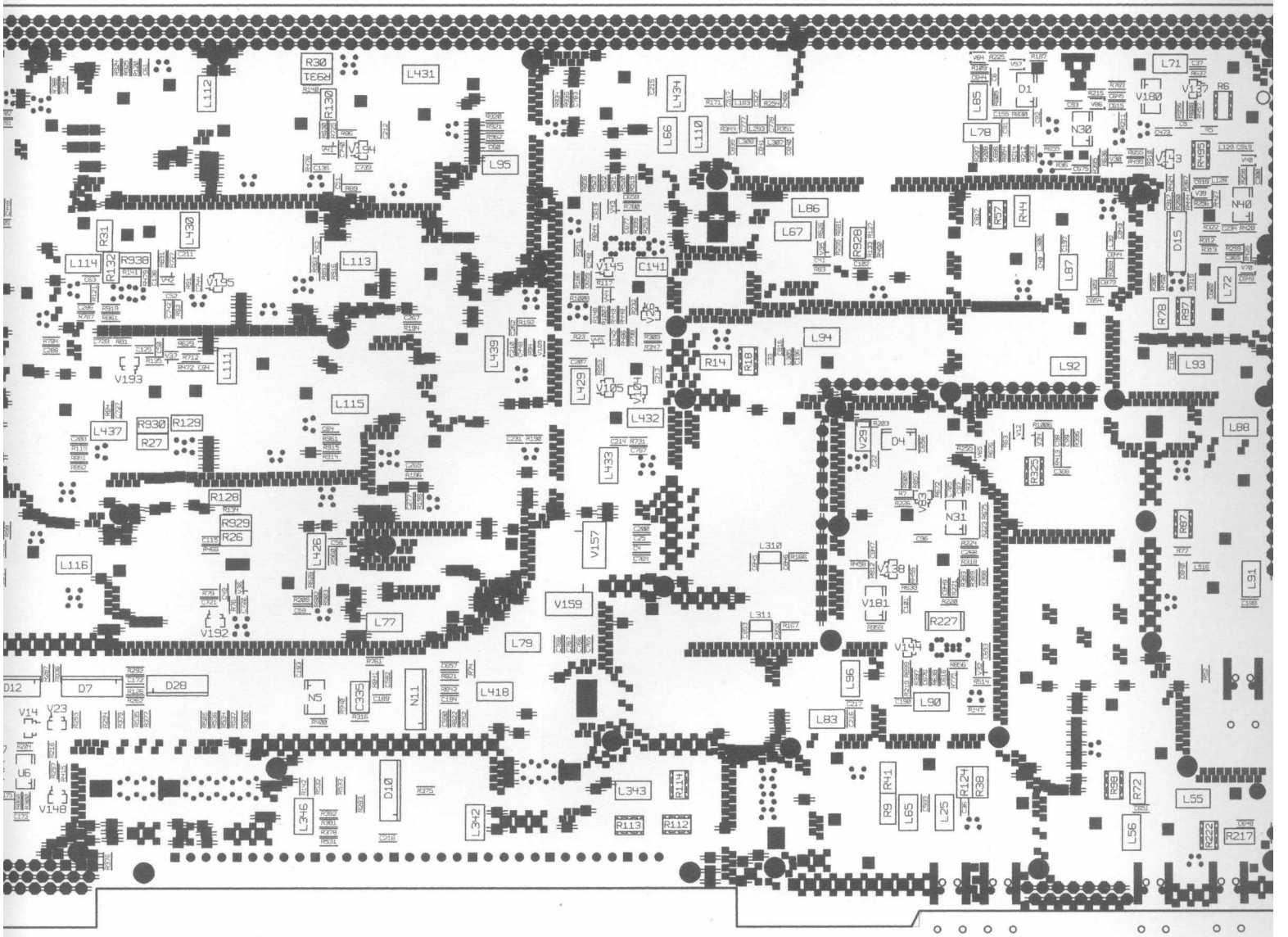
L431
L112
R30
R931
R130
L95
L430
R31
L114
R132
R938
L113
L111
V193
L115
L437
R930
R129
R27
R128
R929
R26
L116
V192
L426
L77
D12
D7
D28
V14
V23
V148
C335
N11
N5
D10
L346
L342
L418
L343
R114
R113
R112
L79
V159
V157
L433
L432
L429
L439
L434
L66
L110
R14
R18
L94
L92
L93
L88
L91
L96
L90
L83
L86
L67
R928
C141
V145
L87
L72
R78
R97
D15
R44
R27
L78
L85
D1
V180
L71
R6
N30
N40
R95
V29
D4
V63
N31
R25
R87
L310
V181
R227
L311
V144
R41
R9
L65
L25
R124
R38
R98
R72
L55
L56
R222
R217
V114
V115
V116
V117
V118
V119
V120
V121
V122
V123
V124
V125
V126
V127
V128
V129
V130
V131
V132
V133
V134
V135
V136
V137
V138
V139
V140
V141
V142
V143
V144
V145
V146
V147
V148
V149
V150
V151
V152
V153

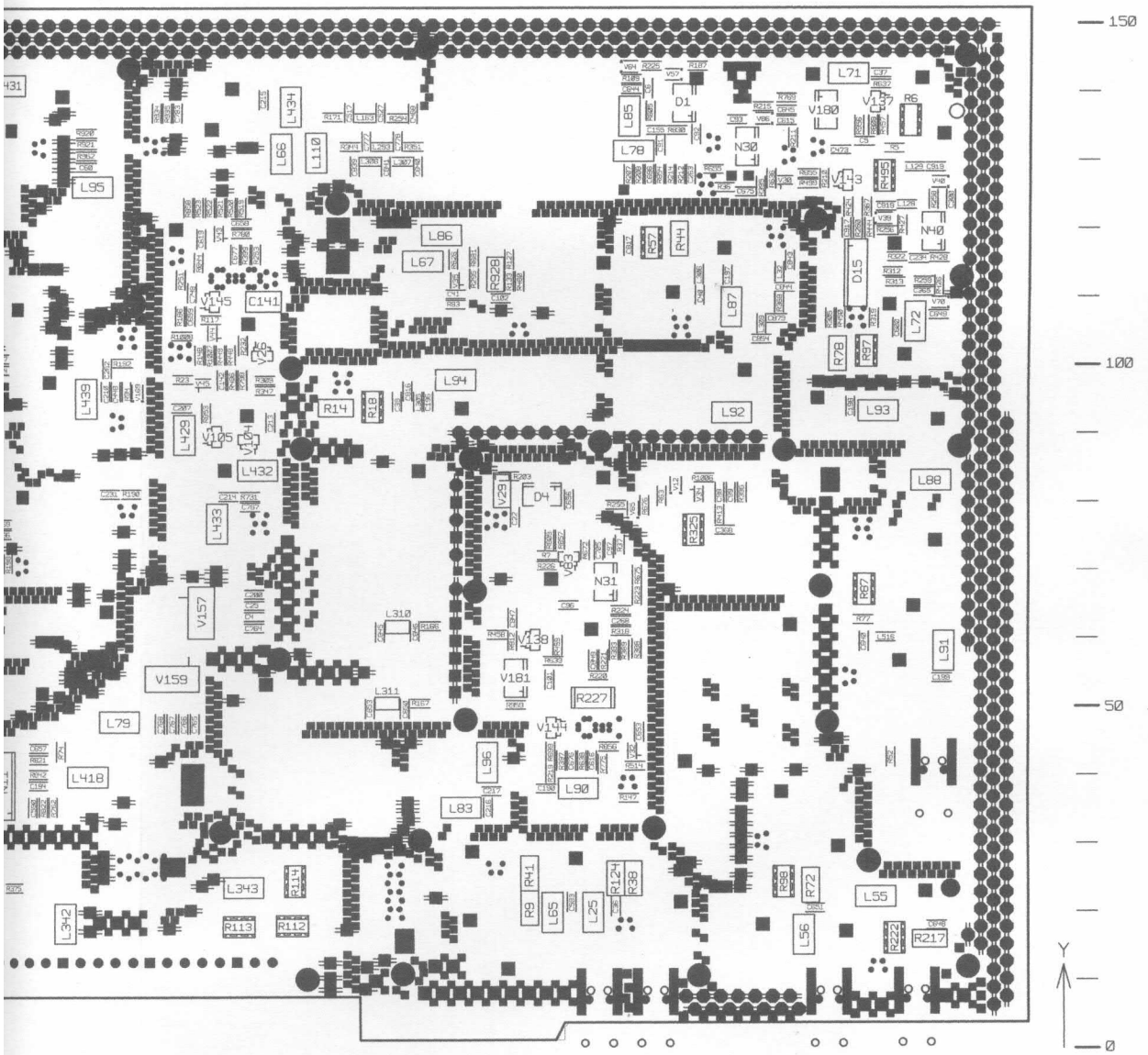

ACHTUNG: EGB!
ELEKTROSTATISCH GEFAEHRDETE BAUELEMENTE ERFORDERN EINE BESONDERE HANDHABUNG.
ATTENTION: ESD!
ELECTROSTATIC SENSITIVE DEVICES REQUIRE A SPECIAL HANDLING.

BINDENDE ANGABEN UEBER VARIANTEN, TRIMMWERTE, BAUTEILWERTE UND NICHT BESTUECKTE BAUTEILE SIEHE SA.

FOR BINDING INFORMATION ON MODELS, TRIMMING AN COMPONENT VALUES AND NONFITTED COMPONENTS SEE PARTS LIST.

ROHDE&SCHWARZ

Benennung: 6-GHZ-ERWEITERUNG
Designat.: 6-GHZ-EXTENSION

Typ: SMIQ
Type:
T.Z.: 1084.8004
used in:

Datum: 99-08-19
Date:
Abteilung: 1GPK
Dept.:
Name: HOFBERGE
Name:

Spr./Lang.: de
Aen./C.I.: 06.03
Blatt/Sh.: 2-

Zeichn.Nr.:/Drawing No.: 1084.9600.01 D

9 10 11 12 13 14 15 16 17